CX820, CX827

Podręcznik użytkownika

Czerwiec 2017 r. **www.lexmark.com**

Typ(y) urządzeń:

7563

Model(e):

136, 137

Zawartość

Informacje dotyczące bezpieczeństwa.....6

Definicje pojęć.....6
Informacje dotyczące produktu.....6

Informacje na temat drukarki.....10

Znajdowanie informacji na temat drukarki.....10
Wybór miejsca na drukarkę.....11
Wyposażenie drukarki.....12
Podłączanie kabli.....13
Korzystanie z panelu sterowania.....15
Odczytywanie wskazań przycisku zasilania i kontrolki.....16
Korzystanie z ekranu głównego.....16
Mapa menu.....17
Drukowanie strony ustawień menu.....19

Konfigurowanie i używanie aplikacji na ekranie głównym.....20

Dostosowywanie ekranu głównego.....20
Korzystanie z opcji Formularze i ulubione.....20
Konfiguracja aplikacji Card Copy.....20
Korzystanie z Centrum skrótów.....21
Konfigurowanie Centrum skanowania.....21
Zarządzanie kontaktami.....21

Konfiguracja i używanie funkcji dostępności.....24

Włączanie trybu powiększania.....24
Aktywowanie prowadzenia głosowego.....24
Dostosowywanie tempa mowy w prowadzeniu głosowym.....24
Włączanie funkcji wypowiadania haseł lub osobistych numerów identyfikacyjnych.....24
Obsługa ekranu za pomocą gestów.....25
Używanie klawiatury ekranowej.....25

Ładowanie papieru i nośników specjalnych.....26

Ustawianie rozmiaru i typu nośnika specjalnego.....26
Konfigurowanie ustawień uniwersalnego rozmiaru papieru.....26
Ładowanie zasobników.....26

Ładowanie nośników do podajnika uniwersalnego..... 28
Łączenie zasobników..... 29

Drukowanie..... 31
Drukowanie z komputera..... 31
Drukowanie formularzy..... 31
Drukowanie z urządzenia przenośnego..... 31
Drukowanie z napędu flash..... 33
Obsługiwane napędy flash i typy plików..... 34
Konfiguracja poufnych zadań..... 35
Drukowanie wstrzymanych zadań..... 35
Drukowanie listy wzorców czcionek..... 35
Anulowanie zadania drukowania..... 36

Kopiowanie..... 37
Kopiowanie..... 37
Kopiowanie zdjęć..... 37
Kopiowanie na papierze firmowym..... 37
Kopiowanie obu stron arkusza papieru..... 37
Zmniejszanie lub powiększanie kopii..... 38
Sortowanie kopii..... 38
Umieszczanie arkuszy separujących między kopiami..... 38
Kopiowanie kilku stron na jednym arkuszu..... 38
Tworzenie skrótu kopiowania..... 38

Wysyłanie w postaci wiadomości e-mail..... 39
Konfigurowanie funkcji e-mail..... 39
Konfiguracja ustawień poczty e-mail..... 39
Wysyłanie wiadomości e-mail..... 39
Tworzenie skrótu e-mail..... 40

Faksowanie..... 41
Konfigurowanie drukarki w celu faksowania..... 41
Wysyłanie faksu..... 55
Planowanie faksu..... 56
Tworzenie skrótu do miejsca docelowego dla faksów..... 56
Zmiana rozdzielczości faksu..... 56

Dostosowywanie intensywności faksu....56
Przeglądanie dziennika faksów....57
Blokowanie niepożądanych faksów....57
Wstrzymywanie faksów....57
Przekazywanie faksów....57

Skanowanie....58
Skanowanie do serwera FTP....58
Tworzenie skrótu do FTP....58
Skanowanie na dysk flash....58
Wysyłanie zeskanowanych dokumentów do komputera....59

Zabezpieczanie drukarki....60
Lokalizowanie gniazda zabezpieczeń....60
Czyszczenie pamięci drukarki....60
Wymazywanie dysku twardego drukarki....60
Konfigurowanie szyfrowania dysku twardego drukarki....61
Przywracanie ustawień fabrycznych....61
Informacje o ulotności pamięci....61

Przegląd drukarki....63
Regulowanie głośności głośnika....63
Sieć....64
Konfigurowanie drukowania przy użyciu portu szeregowego (tylko system Windows)....65
Czyszczenie części drukarki....66
Zamawianie części i materiałów eksploatacyjnych....71
Wymiana części i materiałów eksploatacyjnych....74
Przechowywanie materiałów eksploatacyjnych....107
Przenoszenie drukarki....107
Oszczędzanie energii i papieru....108
Recykling....109

Usuwanie zacięć....111
Zapobieganie zacięciom....111
Ustalanie miejsca wystąpienia zacięcia....112
Zacięcie papieru w zasobnikach....113
Zacięcie papieru w podajniku uniwersalnym....114

Zacięcie papieru w automatycznym podajniku dokumentów....116
Zacięcie papieru w pojemniku standardowym....118
Zacięcie papieru w drzwiczkach B....118
Zacięcie papieru w odbiorniku modułu wykańczającego....122
Zacięcie zszywacza w drzwiczkach G....124

Rozwiązywanie problemów....128

Problemy z połączeniem sieciowym....128
Problemy z opcjami sprzętowymi....130
Problemy z materiałami eksploatacyjnymi....132
Problemy z podawaniem papieru....134
Problemy z drukowaniem....138
Problemy z jakością koloru....160
Problemy z faksowaniem....163
Problemy ze skanowaniem....166
Kontakt z obsługą klienta....170

Uaktualnianie i migracja....171

Sprzęt....171
Oprogramowanie....187
Firmware (Oprogramowanie sprzętowe)....187

Oświadczenia....189

Indeks....192

Informacje dotyczące bezpieczeństwa

Definicje pojęć

Uwaga: *uwaga* zawiera informacje, które mogą okazać się pomocne.

Ostrzeżenie: *ostrzeżenie* informuje o sytuacji, która może spowodować uszkodzenie sprzętu lub oprogramowania produktu.

PRZESTROGA: *przestroga* informuje o potencjalnie niebezpiecznej sytuacji, która może spowodować obrażenie ciała użytkownika.

Różne rodzaje komunikatów zawierających przestrogę:

UWAGA — NIEBEZPIECZEŃSTWO USZKODZENIA CIAŁA: oznacza ryzyko obrażeń ciała.

UWAGA — NIEBEZPIECZEŃSTWO PORAŻENIA PRĄDEM: oznacza ryzyko porażenia prądem elektrycznym.

UWAGA — GORĄCA POWIERZCHNIA: oznacza ryzyko poparzenia w przypadku dotknięcia.

UWAGA — NIEBEZPIECZEŃSTWO PRZEWRÓCENIA: oznacza ryzyko zmiażdżenia.

UWAGA — RYZYKO PRZYTRZAŚNIĘCIA: oznacza ryzyko przytrzaśnięcia między częściami ruchomymi.

UWAGA — OBRACAJĄCE SIĘ ŁOPATKI WENTYLATORA: oznacza ryzyko skaleczenia obracającymi się łopatkami wentylatora.

Informacje dotyczące produktu

UWAGA — NIEBEZPIECZEŃSTWO USZKODZENIA CIAŁA: Aby uniknąć ryzyka pożaru lub porażenia prądem elektrycznym, podłącz przewód zasilający do prawidłowo uziemionego, łatwo dostępnego gniazdka elektrycznego o odpowiednich parametrach znajdującego się w pobliżu urządzenia.

UWAGA — NIEBEZPIECZEŃSTWO USZKODZENIA CIAŁA: W celu uniknięcia ryzyka pożaru lun porażenia prądem należy korzystać wyłącznie z przewodu zasilającego dołączonego do tego produktu lub z części zamiennych autoryzowanych przez producenta.

UWAGA — NIEBEZPIECZEŃSTWO USZKODZENIA CIAŁA: Nie należy używać tego urządzenia z przedłużaczami, listwami zasilającymi o wielu gniazdkach, przedłużaczami o wielu gniazdkach lub urządzeniami UPS. Drukarka laserowa może łatwo przekroczyć moc znamionową tego rodzaju urządzeń, co może spowodować ryzyko pożaru, uszkodzenia mienia lub niską wydajność drukarki.

UWAGA — NIEBEZPIECZEŃSTWO USZKODZENIA CIAŁA: W celu zmniejszenia ryzyka pożaru, przyłączając niniejszy produkt do publicznej sieci telefonicznej, należy korzystać wyłącznie z przewodów telekomunikacyjnych (RJ-11) o grubości 26 AWG lub większej. Na terenie Australii należy stosować przewód zatwierdzony przez Australian Communications and Media Authority (Australijski urząd ds. komunikacji i mediów).

UWAGA — NIEBEZPIECZEŃSTWO USZKODZENIA CIAŁA: Z tym produktem można używać wyłącznie filtra przeciwprzepięciowego firmy Lexmark, podłączając go prawidłowo pomiędzy drukarką i przewodem zasilającym dostarczonym z drukarką. Używanie urządzeń ochrony przeciwprzepięciowej, które nie zostały wyprodukowane przez firmę Lexmark, może spowodować ryzyko pożaru, uszkodzenia mienia lub niską wydajność drukarki.

UWAGA — NIEBEZPIECZEŃSTWO PORAŻENIA PRĄDEM: Aby uniknąć ryzyka porażenia prądem elektrycznym, nie należy umieszczać ani używać tego produktu w pobliżu wody lub w miejscach o dużej wilgotności.

UWAGA — NIEBEZPIECZEŃSTWO PORAŻENIA PRĄDEM: Aby uniknąć ryzyka porażenia prądem elektrycznym, nie należy instalować urządzenia i podłączać żadnych przewodów (np. faksu, przewodu zasilającego lub kabla telefonicznego) podczas burzy.

UWAGA — NIEBEZPIECZEŃSTWO USZKODZENIA CIAŁA: Nie należy przecinać, skręcać, zawiązywać ani załamywać przewodu zasilającego, a także stawiać na nim ciężkich przedmiotów. Nie należy narażać przewodu zasilającego na ścieranie ani zgniatanie. Nie należy ściskać przewodu zasilającego między przedmiotami, np. meblami i ścianą. Jeśli wystąpi któraś z tych okoliczności, powstanie ryzyko wywołania pożaru lub porażenia prądem. Należy regularnie sprawdzać przewód zasilający pod kątem oznak takich problemów. Przed przystąpieniem do sprawdzania stanu przewodu zasilającego należy odłączyć przewód od gniazda elektrycznego.

UWAGA — NIEBEZPIECZEŃSTWO PORAŻENIA PRĄDEM: Aby uniknąć ryzyka porażenia prądem elektrycznym, należy upewnić się, że wszystkie połączenia zewnętrzne (np. Ethernet i połączenia systemu telefonicznego) są odpowiednio zainstalowane w oznaczonych gniazdach.

UWAGA — NIEBEZPIECZEŃSTWO PORAŻENIA PRĄDEM: Aby uniknąć ryzyka porażenia prądem elektrycznym w przypadku uzyskiwania dostępu do płyty kontrolera bądź instalowania opcjonalnego sprzętu lub urządzeń pamięci masowej po zainstalowaniu samej drukarki, należy wyłączyć drukarkę i wyjąć wtyk przewodu zasilającego z gniazda elektrycznego przed przystąpieniem do dalszych czynności. Jeśli do drukarki podłączone są inne urządzenia, należy je także wyłączyć i rozłączyć kable łączące je z drukarką.

UWAGA — NIEBEZPIECZEŃSTWO PORAŻENIA PRĄDEM: Aby uniknąć ryzyka porażenia prądem elektrycznym, nie należy używać funkcji faksu podczas burzy.

UWAGA — NIEBEZPIECZEŃSTWO PORAŻENIA PRĄDEM: Aby uniknąć porażenia prądem elektrycznym podczas czyszczenia zewnętrznej powierzchni drukarki, należy najpierw wyjąć przewód zasilający z gniazdka elektrycznego, a następnie odłączyć wszystkie kable prowadzące do urządzenia.

UWAGA — NIEBEZPIECZEŃSTWO USZKODZENIA CIAŁA: Jeśli waga drukarki jest większa niż 18 kg, do jej bezpiecznego przeniesienia potrzeba co najmniej dwóch przeszkolonych pracowników.

UWAGA — NIEBEZPIECZEŃSTWO USZKODZENIA CIAŁA: Zastosowanie się do poniższych wskazówek pozwoli uniknąć obrażeń ciała oraz uszkodzenia drukarki podczas jej przenoszenia:

- Upewnij się, że wszystkie drzwiczki i zasobniki są zamknięte.
- Wyłącz drukarkę, a następnie wyjmij przewód zasilający z gniazdka elektrycznego.
- Odłącz wszystkie przewody i kable.
- Jeżeli do drukarki są podłączone oddzielne, opcjonalne zasobniki podłogowe lub opcje wyjściowe, przed przenoszeniem drukarki należy je odłączyć.
- Jeśli drukarka jest wyposażona w podstawę na kółkach, przesuń drukarkę ostrożnie na nowe miejsce. Należy zachować ostrożność przy przechodzeniu przez progi i uważać na przerwy w podłodze.
- Jeżeli drukarka nie jest wyposażona w podstawę na kółkach, ale jest skonfigurowana do obsługi zasobników opcjonalnych lub opcji wyjściowych, odłącz opcje wyjściowe i podnieś drukarkę z zasobników. Drukarki i opcji nie należy podnosić jednocześnie.

- Przy podnoszeniu drukarki należy zawsze używać uchwytów.
- Jeśli drukarka jest przewożona na wózku, musi on mieć na tyle dużą powierzchnię, aby mieściła się na nim cała podstawa drukarki.
- Jeśli wyposażenie opcjonalne jest przewożone na wózku, musi on mieć na tyle dużą powierzchnię, aby w pełni mieściły się na nim opcjonalne elementy wyposażenia.
- Drukarka musi pozostawać w pozycji pionowej.
- Należy unikać gwałtownych wstrząsów.
- Podczas ustawiania drukarki należy zachować ostrożność, aby nie przycisnąć sobie palców.
- Upewnij się, że wokół drukarki znajduje się wystarczająco dużo wolnego miejsca.

UWAGA — NIEBEZPIECZEŃSTWO PRZEWRÓCENIA: Instalacja jednej opcji lub większej ich liczby w drukarce lub urządzeniu wielofunkcyjnym może wymagać zastosowania stojaka na kółkach, mebla lub innego elementu wyposażenia w celu uniknięcia niestabilności urządzenia, która mogłaby grozić uszkodzeniem ciała. Więcej informacji na temat obsługiwanych konfiguracji znajduje się na stronie **www.lexmark.com/multifunctionprinters**.

UWAGA — NIEBEZPIECZEŃSTWO PRZEWRÓCENIA: Aby zmniejszyć ryzyko niestabilności sprzętu, każdy zasobnik należy ładować oddzielnie. Dopóki nie będą potrzebne, wszystkie pozostałe zasobniki powinny być zamknięte.

UWAGA — GORĄCA POWIERZCHNIA: Wewnętrzne elementy drukarki mogą być gorące. W celu zmniejszenia ryzyka oparzenia, przed dotknięciem danej części należy odczekać, aż ostygnie.

UWAGA — RYZYKO PRZYTRZAŚNIĘCIA: aby zminimalizować ryzyko przytrzaśnięcia, należy zachować ostrożność w obszarach z tym oznaczeniem. Ryzyko przytrzaśnięcia jest największe podczas pracy przy częściach ruchomych, takich jak koła zębate, drzwi, zasobniki czy pokrywy.

UWAGA — OBRACAJĄCE SIĘ ŁOPATKI WENTYLATORA: Aby uniknąć ryzyka skaleczenia obracającymi się łopatkami wentylatora, wyłącz drukarkę i wyjmij wtyk przewodu zasilającego z gniazda zasilającego przed uzyskaniem dostępu do obszaru oznaczonego tym symbolem.

UWAGA — NIEBEZPIECZEŃSTWO USZKODZENIA CIAŁA: Niniejszy produkt wykorzystuje technologię laserową. Użycie elementów sterujących, ustawień lub zastosowanie procedur innych niż podane w *Podręczniku użytkownika* może spowodować ekspozycję na szkodliwe promieniowanie.

UWAGA — NIEBEZPIECZEŃSTWO USZKODZENIA CIAŁA: Bateria litowa stosowana w tym produkcie nie jest przeznaczona do wymiany. Nieprawidłowa wymiana baterii litowej grozi wybuchem. Nie należy ładować, demontować ani palić baterii litowej. Zużytych baterii litowych należy pozbywać się zgodnie z instrukcjami producenta i lokalnymi przepisami.

Produkt został zaprojektowany z wykorzystaniem określonych podzespołów producenta i zatwierdzony jako spełniający surowe światowe normy bezpieczeństwa. Rola niektórych podzespołów w zachowaniu bezpieczeństwa nie zawsze jest oczywista. Producent nie ponosi odpowiedzialności za skutki stosowania innych części zamiennych.

Wszelkie naprawy i czynności serwisowe, oprócz opisanych w dokumentacji użytkownika, powinny być wykonywane przez serwisanta.

Podczas drukowania w urządzeniu dochodzi do nagrzewania się nośników wydruku, a wysoka temperatura może powodować emisję szkodliwych wyziewów z tych nośników. W celu uniknięcia ewentualnej emisji szkodliwych wyziewów, należy zapoznać się z fragmentem instrukcji obsługi, w którym podano wytyczne dotyczące wyboru nośników wydruku.

Ten produkt może wytwarzać niewielkie ilości ozonu podczas normalnej pracy i może być wyposażony w filtr ograniczający stężenia ozonu do poziomów znacznie niższych od zalecanych limitów ekspozycji. Aby uniknąć wysokich poziomów stężenia ozonu podczas intensywnej eksploatacji, należy zainstalować ten produkt w

pomieszczeniu z dobrą wentylacją i wymieniać filtr ozonowy i wylotowy zgodnie z instrukcjami konserwacji produktu. Jeśli w instrukcjach konserwacji produktu nie ma wzmianek o filtrach, oznacza to, że w przypadku tego produktu nie ma filtrów wymagających wymiany.

NINIEJSZĄ INSTRUKCJĘ NALEŻY ZACHOWAĆ.

Informacje na temat drukarki

Znajdowanie informacji na temat drukarki

Czego szukasz?	Znajdziesz to tu
Informacje dotyczące wstępnej konfiguracji: • Podłączanie drukarki • Instalowanie oprogramowania drukarki	Zapoznaj się z dokumentacją instalacyjną dołączoną do drukarki lub wejdź na stronę **http://support.lexmark.com**.
Więcej ustawień i instrukcji dotyczących korzystania z drukarki: • Wybieranie i przechowywanie papieru i nośników specjalnych • Ładowanie papieru • Konfigurowanie ustawień drukarki • Wyświetlanie i drukowanie dokumentów i zdjęć • Instalowanie i używanie oprogramowania drukarki • Konfigurowanie drukarki w sieci • Obchodzenie się z drukarką i jej konserwacja • Rozwiązywanie problemów	*Centrum informacji* — wejdź na stronę **http://infoserve.lexmark.com**. *Strony menu pomocy* — zapoznaj się z przewodnikami znajdującymi się oprogramowaniu sprzętowym drukarki lub wejdź na stronę **http://support.lexmark.com**. *Przewodnik po ekranie dotykowym* —wejdź na stronę **http://support.lexmark.com**. Filmy dotyczące produktów — wejdź na stronę **http://infoserve.lexmark.com/idv/**.
Informacje dotyczące przygotowania i konfiguracji funkcji dostępności drukarki	*Przewodnik po dostępności Lexmark* — wejdź na stronę **http://support.lexmark.com**.
Pomoc dotycząca korzystania z oprogramowania drukarki	Pomoc dla systemów operacyjnych Microsoft® Windows® lub Macintosh — Otwórz program lub aplikację związaną z drukarką i kliknij opcję **Pomoc**. Kliknij opcję ?, aby zostały wyświetlone informacje uzależnione od kontekstu. **Uwagi:** • Pomoc jest automatycznie instalowana wraz z oprogramowaniem drukarki. • Oprogramowanie drukarki znajduje się w folderze programów drukarki lub na pulpicie, w zależności od używanego systemu operacyjnego.

Czego szukasz?	Znajdziesz to tu
Najnowsze informacje uzupełniające, aktualizacje oraz obsługa klienta: • Dokumentacja • Pobieranie sterowników • Obsługa chatu • Obsługa wiadomości e-mail • Pomoc telefoniczna	Przejdź pod adres **http://support.lexmark.com**. **Uwaga:** Wybierz kraj lub region, a następnie produkt, aby wyświetlić odpowiednią witrynę pomocy technicznej. Informacje kontaktowe działu pomocy technicznej dla danego kraju lub regionu można znaleźć w witrynie internetowej lub w gwarancji dostarczonej z drukarką. Podczas rozmowy z pracownikiem działu obsługi klienta należy mieć przygotowane następujące informacje: • Miejsce i data zakupu • Typ i numer seryjny urządzenia 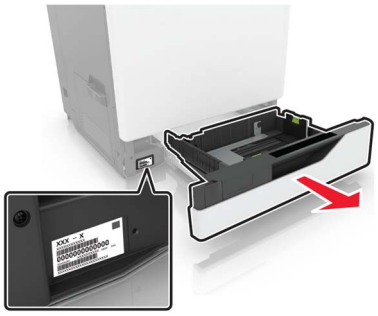
• Informacje dotyczące bezpieczeństwa • Informacje prawne • Informacje o gwarancji • Informacje na temat wpływu na środowisko	Informacje dotyczące gwarancji mogą różnić się w zależności od kraju czy regionu: • **W Stanach Zjednoczonych** – należy zapoznać się z Oświadczeniem o ograniczonej gwarancji dostarczonym razem z tą drukarką lub opublikowanym pod adresem **http://support.lexmark.com**. • **W innych krajach i regionach** — należy zapoznać się z drukowaną gwarancją dołączoną do drukarki. *Informacje o produkcie* — więcej informacji na ten temat można znaleźć w dokumentacji dostarczonej z drukarką lub na stronie **http://support.lexmark.com**.

Wybór miejsca na drukarkę

Umieszczając drukarkę w danej lokalizacji należy pozostawić wystarczającą ilość miejsca, aby zasobniki, pokrywy i drzwiczki swobodnie się otwierały oraz by można było instalować opcjonalne wyposażenie.

- Ustaw drukarkę w pobliżu gniazdka elektrycznego.

  UWAGA — NIEBEZPIECZEŃSTWO USZKODZENIA CIAŁA: Aby uniknąć ryzyka pożaru lub porażenia prądem elektrycznym, podłącz przewód zasilający do prawidłowo uziemionego, łatwo dostępnego gniazdka elektrycznego o odpowiednich parametrach, znajdującego się w pobliżu urządzenia.

  UWAGA — NIEBEZPIECZEŃSTWO PORAŻENIA PRĄDEM: Aby uniknąć ryzyka porażenia prądem elektrycznym, nie należy umieszczać ani używać tego produktu w pobliżu wody lub w miejscach o dużej wilgotności.

- Należy upewnić się, że przepływ powietrza w pomieszczeniu spełnia wymagania najnowszej wersji standardu ASHRAE 62 lub standardu CEN Technical Committee 156.
- zadbać o płaską, mocną i stabilną powierzchnię.

- Drukarkę należy:
  - utrzymywać w czystości i dbać, aby była sucha i nie osadzał się na niej kurz;
  - trzymać z dala od zszywek i spinaczy do papieru;
  - trzymać z dala od bezpośredniego przepływu powietrza klimatyzatorów, grzejników lub wentylatorów;
  - trzymać w miejscu nienarażonym na bezpośrednio padające promienie słoneczne, dużą wilgotność lub gwałtowne zmiany temperatury.
- Należy przestrzegać zalecanych temperatur i unikać wahań:

Temperatura otoczenia	10–32,2°C (50–90°F)
Temperatura przechowywania	-40–43,3°C (-40–110°F)

- Aby zapewnić odpowiednią wentylację, należy pozostawić następującą zalecaną ilość wolnego miejsca wokół drukarki:

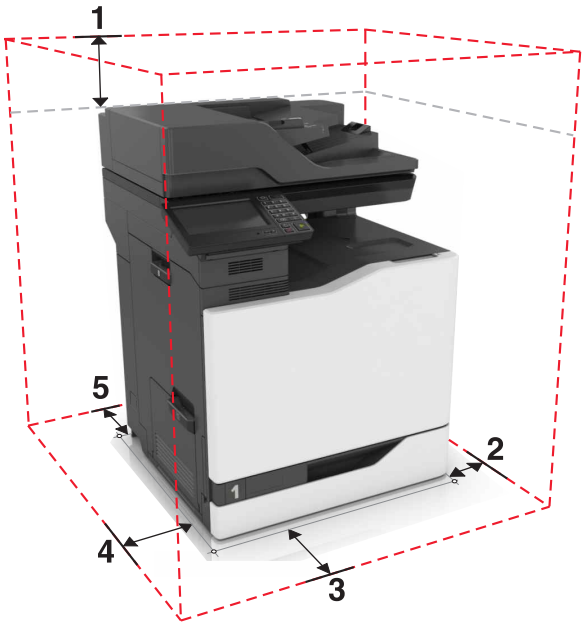

1	Góra	330 mm (13 cali)
2	Prawa strona	152 mm (6 cali)
3	Przód	381 mm (15 cali)
4	Lewa strona	457 mm (18 cali)
5	Tylny	203 mm (8 cali)

Wyposażenie drukarki

UWAGA — NIEBEZPIECZEŃSTWO PRZEWRÓCENIA: Instalacja jednej opcji lub większej ich liczby w drukarce lub urządzeniu wielofunkcyjnym może wymagać zastosowania stojaka na kółkach, mebla lub innego elementu wyposażenia w celu uniknięcia niestabilności urządzenia, która mogłaby grozić uszkodzeniem ciała. Więcej informacji na temat obsługiwanych konfiguracji znajduje się na stronie **www.lexmark.com/multifunctionprinters**.

Drukarkę można skonfigurować, dodając trzy opcjonalne zasobniki na 550 arkuszy lub opcjonalny zasobnik na 2200 arkuszy.

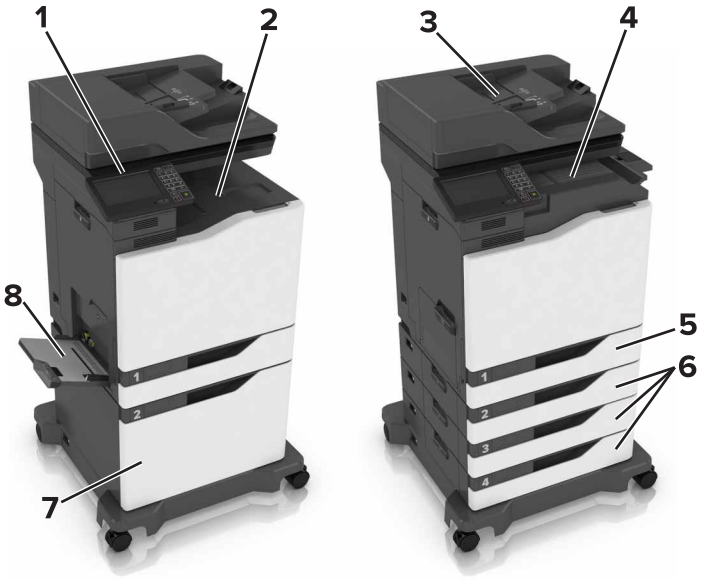

1	Panel operacyjny
2	Odbiornik standardowy
3	Automatyczny podajnik dokumentów
4	Zszywacz
5	Standardowy zasobnik na 550 arkuszy
6	Opcjonalne zasobniki na 550 arkuszy
7	Opcjonalny zasobnik na 2200 arkuszy
8	Podajnik uniwersalny

Podłączanie kabli

UWAGA — NIEBEZPIECZEŃSTWO USZKODZENIA CIAŁA: Aby uniknąć ryzyka pożaru lub porażenia prądem elektrycznym, podłącz przewód zasilający do prawidłowo uziemionego, łatwo dostępnego gniazdka elektrycznego o odpowiednich parametrach znajdującego się w pobliżu urządzenia.

UWAGA — NIEBEZPIECZEŃSTWO USZKODZENIA CIAŁA: W celu uniknięcia ryzyka pożaru lub porażenia prądem należy korzystać wyłącznie z przewodu zasilającego dołączonego do tego produktu lub z części zamiennych autoryzowanych przez producenta.

UWAGA — NIEBEZPIECZEŃSTWO USZKODZENIA CIAŁA: Aby uniknąć ryzyka porażenia prądem elektrycznym, nie należy instalować urządzenia i podłączać żadnych przewodów (np. faksu, przewodu zasilającego lub kabla telefonicznego) podczas burzy.

UWAGA — NIEBEZPIECZEŃSTWO USZKODZENIA CIAŁA: W celu zmniejszenia ryzyka pożaru, przyłączając niniejszy produkt do publicznej sieci telefonicznej, należy korzystać wyłącznie z przewodów telekomunikacyjnych (RJ-11) o grubości 26 AWG lub większej. Na terenie Australii należy stosować przewód zatwierdzony przez Australian Communications and Media Authority (Australijski urząd ds. komunikacji i mediów).

Ostrzeżenie — możliwość uszkodzenia: Aby uniknąć utraty danych lub nieprawidłowego działania, nie wolno dotykać podczas drukowania kabla USB ani żadnej karty sieciowej czy części drukarki pokazanych na rysunku.

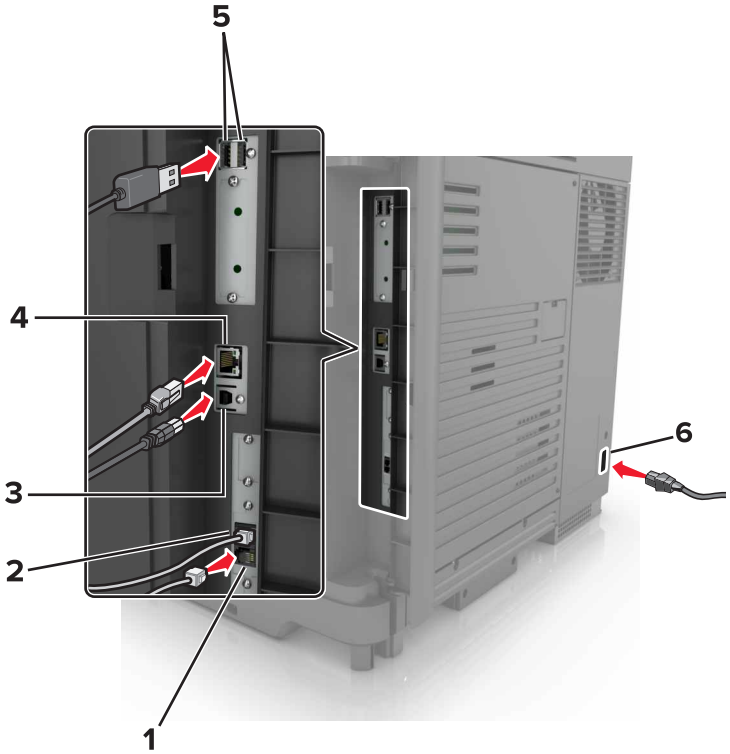

	Użyj	Do
1	Port EXT	Podłączania dodatkowych urządzeń (telefonu lub automatycznej sekretarki) do drukarki i linii telefonicznej. Użyj tego portu, jeśli nie posiadasz linii dedykowanej faksu przeznaczonej dla drukarki i jeśli ta metoda połączenia jest obsługiwana w twoim kraju lub regionie. **Uwaga:** W celu uzyskania dostępu do portu należy wyjąć zaślepkę.
2	Port LINE	Podłączania drukarki do aktywnej linii telefonicznej przez standardowe gniazdo ścienne (RJ-11), filtr DSL, adapter VoIP lub dowolny inny adapter umożliwiający dostęp do linii telefonicznej i wysyłanie oraz odbieranie faksów.
3	Port USB drukarki	Łączy drukarkę z komputerem.
4	Ethernet, port	Podłączenie drukarki do sieci Ethernet.
5	porty USB	Podłączenia klawiatury lub zgodnego akcesorium.
6	Gniazdo kabla zasilającego	Łączy drukarkę z prawidłowo uziemionym gniazdkiem elektrycznym.

Korzystanie z panelu sterowania

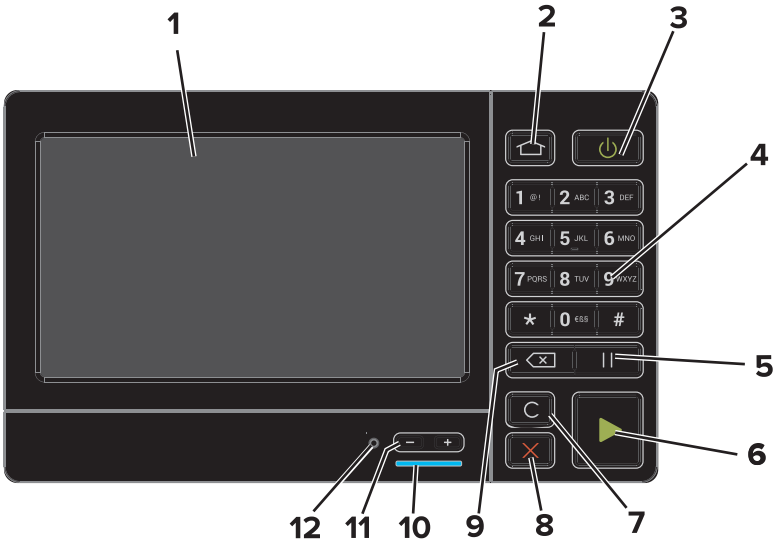

	Użyj	Działanie
1	Wyświetlanie	• Wyświetlanie komunikatów drukarki oraz stanu materiałów eksploatacyjnych. • Konfigurowanie i obsługa drukarki.
2	przycisk Strona główna	Przejście do ekranu głównego.
3	Przycisk zasilania	• Włączanie i wyłączanie drukarki. **Uwaga:** Aby wyłączyć drukarkę, naciśnij przycisk zasilania i przytrzymaj go przez pięć sekund. • Ustawianie drukarki w trybie czuwania lub trybie hibernacji. • Wybudzanie drukarki z trybu czuwania lub trybu hibernacji.
4	Klawiatura	Wprowadzanie cyfr i znaków specjalnych w polach do wprowadzania danych.
5	Przycisk wstrzymywania	Wstawianie pauzy w wybieraniu w numerze faksu.
6	Start, przycisk	Rozpoczynanie zadania w zależności od wybranego trybu.
7	Przycisk Wyczyść wszystko/Resetuj	Przywrócenie domyślnych ustawień funkcji, takich jak kopiowanie, faksowanie lub skanowanie.
8	przycisk Stop lub Anuluj	Zatrzymanie bieżącego zadania.
9	Przycisk Backspace	Przesuwanie kursora do tyłu i usuwanie znaku w polu wprowadzania danych.
10	Kontrolka	Sprawdzenie stanu drukarki.
11	Przyciski głośności	Regulacja głośności zestawu słuchawkowego lub głośników.
12	Port zestawu słuchawkowego lub głośników	Podłączanie zestawu słuchawkowego lub głośników.

Odczytywanie wskazań przycisku zasilania i kontrolki

Kontrolka	Stan drukarki
Wyłączone	Drukarka jest wyłączona lub znajduje się w trybie hibernacji.
Niebieski	Drukarka jest gotowa lub przetwarza dane.
Czerwony	Drukarka wymaga interwencji użytkownika.

Kontrolka przycisku zasilania	Stan drukarki
Wyłączone	Drukarka jest wyłączona, gotowa lub przetwarza dane.
Ciągłe bursztynowe światło	Drukarka jest w trybie czuwania.
Migający kolor bursztynowy	Drukarka znajduje się w trybie hibernacji.

Korzystanie z ekranu głównego

Uwaga: Wygląd ekranu głównego zależy od własnych ustawień ekranu, ustawień dokonanych przez administratora i aktywnych rozwiązań wbudowanych.

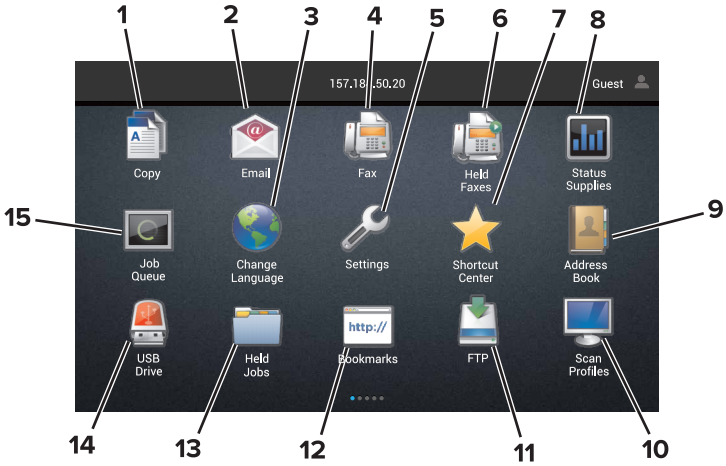

Przycisk		Działanie
1	Kopiuj	Tworzenie kopii.
2	E-mail	Wysyłanie e-maili.
3	Zmień język	Zmienianie języka na wyświetlaczu drukarki
4	Faks	Wysyłanie faksów.
5	Ustawienia	Umożliwia dostęp do menu drukarki.
6	Wstrzymane faksy	Wyświetlanie wszystkich wstrzymanych zadań faksowania. **Uwaga:** Jeżeli ikona Wstrzymane faksy jest ukryta, będzie wyświetlona opcja Wznów wstrzymane faksy.
7	Centrum skrótów	Organizowanie wszystkich skrótów.

Przycisk		Działanie
8	Stan/Materiały eksploatacyjne	• Wyświetla ostrzeżenie lub komunikat o błędzie, gdy do kontynuowania pracy drukarki wymagana jest interwencja użytkownika. • Umożliwia wyświetlenie szczegółowych informacji o danym ostrzeżeniu lub komunikacie i sposobie jego usunięcia. **Uwaga:** Dostęp do ustawienia można można również uzyskać, dotykając górnej sekcji ekranu głównego.
9	Książka adresowa	Dostęp do kontaktów, ich tworzenie i porządkowanie.
10	Profile skanowania	Skanowanie dokumentów i zapisywanie ich bezpośrednio w komputerze.
11	FTP	Skanowanie dokumentów i zapisywanie ich bezpośrednio na serwerze FTP.
12	Zakładki	Zarządzanie wszystkimi zakładkami.
13	Wstrzymane zadania	Wyświetlanie wszystkich wstrzymanych zadań drukowania
14	Napęd USB	Umożliwia przeglądanie, wybieranie lub drukowanie zdjęć i dokumentów z pamięci typu flash.
15	Kolejka zadań	Wyświetlanie wszystkich bieżących zadań drukowania. **Uwaga:** Dostęp do ustawienia można można również uzyskać, dotykając górnej sekcji ekranu głównego.

Ustawienia, które mogą być także wyświetlane na ekranie głównym

Przycisk	Działanie
Profile aplikacji	Dostęp do profili aplikacji.
Zablokowanie urządzenia	Zapobieganie dostępowi użytkowników do funkcji drukarki na ekranie głównym.

Mapa menu

Urządzenie

• Preferencje • Zdalny panel operatora • Powiadomienia • Zarządzanie energią • Informacje wysyłane do Lexmark	• Dostępność • Przywróć ustawienia fabryczne • Przegląd • Widoczne ikony na ekranie głównym. • Drukarka — informacje

Drukuj

• Układ • Wykańczanie • Ustawienia • Jakość • Rejestrowanie zadań • XPS	• Plik PDF • PostScript • PCL • HTML • Obraz • PPDS

Papier

• Konfiguracja zasobn. • Konfiguracja nośnika	• Konfiguracja odbiornika

Kopiuj

Domyślne ustawienia kopiowania

Faks

• Tryb faksu • Ustawienia faksu analogowego	• Ustawienia serwera faksów

E-mail

• Konfiguracja poczty e-mail • Domyślne ustawienia e-mail	• Konfiguracja łączy sieciowych

Network/Ports (Sieć/Porty)

• Przegląd sieci • Łączność bezprzewodowa • AirPrint • Ethernet • TCP/IP • IPv6 • SNMP • IPSec	• Konfiguracja LPD • Ustawienia HTTP/FTP • ThinPrint • USB • Port równoległy [x] • Szeregowy • Google Cloud Print • Wi-Fi Direct

FTP

Domyślne ustawienia FTP

Napęd USB

• Skanuj dysk flash	• Drukuj z dysku flash

Bezpieczeństwo

• Metody logowania • Harmonogram wyłączeń urządzeń USB • Dziennik audytu bezpieczeństwa • Ograniczenia logowania • Ustawienia druku poufnego	• Szyfrowanie dysku • Kasuj pliki tymczasowe • Ustawienia LDAP rozwiązań • Różne

Menu karty opcjonalnej

Uwaga: To ustawienie jest dostępne tylko wtedy, gdy jest zainstalowana opcjonalna karta.

Raporty

• Strona ustawień menu • Urządzenie • Drukuj	• Skróty • Faks • Sieć

Pomoc

• Drukuj wszystkie podręczniki • Podręcznik Jakość koloru • Połączenia • Podręcznik kopiowania • Podręcznik poczty e-mail • Podręcznik faksowania	• Informacje • Nośniki • Przenoszenie • Jakość wydruku • Podręcznik skanowania • Materiały eksploatacyjne

Rozwiązywanie problemów

• Podstawowe próbki jakości wydruku	• Zaawansowane próbki jakości wydruku

Drukowanie strony ustawień menu

Na ekranie głównym dotknij kolejno **Ustawienia** > **Raporty** > **Strona ustawień menu**.

Konfigurowanie i używanie aplikacji na ekranie głównym

Dostosowywanie ekranu głównego

1 Uruchom przeglądarkę, a następnie w polu adresu wpisz adres IP drukarki.

Uwagi:

- Wyświetl adres IP drukarki na ekranie głównym drukarki. Adres IP ma postać czterech liczb oddzielonych kropkami. Na przykład 123.123.123.123.
- W przypadku używania serwera proxy wyłącz go tymczasowo, aby prawidłowo załadować stronę.

2 Kliknij kolejno **Ustawienia** > **Urządzenia** > **Widoczne ikony na ekranie głównym**.

3 Wybierz ikony, które mają być wyświetlane na ekranie głównym.

4 Zastosuj zmiany.

Korzystanie z opcji Formularze i ulubione

1 Uruchom przeglądarkę sieci Web, a następnie w polu adresu wpisz adres IP drukarki.

Uwagi:

- Wyświetl adres IP drukarki na ekranie głównym drukarki. Adres IP ma postać czterech liczb oddzielonych kropkami. Na przykład 123.123.123.123.
- W przypadku używania serwera proxy wyłącz go tymczasowo, aby prawidłowo załadować stronę sieci Web.

2 Kliknij kolejno **Aplikacje** > **Formularz i ulubione** > **Konfiguruj**.

3 Kliknij przycisk **Dodaj** i dostosuj ustawienia.

Uwagi:

- Aby upewnić się, że ustawienia lokalizacji zakładki są prawidłowe, wpisz adres IP komputera-hosta, na którym zapisano zakładkę.
- Upewnij się, że drukarka ma prawa dostępu do folderu, w którym znajduje się zakładka.

4 Zastosuj zmiany.

Konfiguracja aplikacji Card Copy

1 Uruchom przeglądarkę sieci Web, a następnie w polu adresu wpisz adres IP drukarki.

Uwagi:

- Wyświetl adres IP drukarki na ekranie głównym drukarki. Adres IP ma postać czterech liczb oddzielonych kropkami. Na przykład 123.123.123.123.

- W przypadku używania serwera proxy wyłącz go tymczasowo, aby prawidłowo załadować stronę sieci Web.

2 Kliknij kolejno opcje **Aplikacje** > **Kopiowanie karty** > **Konfiguruj**.

3 Skonfiguruj opcje wyjściowe i ustawienia skanowania.

Uwagi:

- Podczas skanowania kart upewnij się, że rozdzielczość skanowania nie przekracza 200 dpi w przypadku skanowania w kolorze oraz 400 dpi w przypadku skanowania monochromatycznego.
- Podczas skanowania wielu kart upewnij się, że rozdzielczość skanowania nie przekracza 150 dpi w przypadku skanowania w kolorze oraz 300 dpi w przypadku skanowania monochromatycznego.
- Aby skanować wiele kart, w drukarce musi być zainstalowany dysk twardy.
- Upewnij się, że ustawienia sieciowe oraz ustawienia poczty e-mail są skonfigurowane w drukarce.

4 Zastosuj zmiany.

Korzystanie z Centrum skrótów

1 Na ekranie głównym dotknij opcji **Centrum skrótów**, a następnie wybierz funkcję drukarki.

2 Dotknij opcji **Utwórz skrót**, a następnie skonfiguruj ustawienia.

3 Dotknij opcji **Zapisz**, a następnie wpisz niepowtarzalną nazwę skrótu.

4 Zastosuj zmiany.

Konfigurowanie Centrum skanowania

1 Na ekranie głównym dotknij opcji **Centrum skanowania**.

2 Wybierz i utwór miejsce docelowe, a następnie skonfiguruj ustawienia.

Uwagi:

- Podczas tworzenia sieciowego miejsca docelowego sprawdź i dostosuj ustawienia tak, aby nie wystąpiły błędy.
- Zapisywane są wyłącznie miejsca docelowe utworzone z poziomu rozwiązania Embedded Web Server. Więcej informacji na ten temat można znaleźć w dokumentacji dostarczonej z rozwiązaniem.

3 Zastosuj zmiany.

Zarządzanie kontaktami

Dodawanie kontaktów

1 Uruchom przeglądarkę, a następnie w polu adresu wpisz adres IP drukarki.

Uwagi:

- Wyświetl adres IP drukarki na ekranie głównym drukarki. Adres IP ma postać czterech liczb oddzielonych kropkami. Na przykład 123.123.123.123.
- W przypadku używania serwera proxy wyłącz go tymczasowo, aby prawidłowo załadować stronę.

2 Kliknij **Książkę adresową**.

3 W sekcji Kontakty dodaj kontakt.

Uwaga: Można przypisać kontakt do jednej lub dwóch grup.

4 W razie potrzeby określ sposób logowania, aby umożliwić dostęp do aplikacji.

5 Zastosuj zmiany.

Dodawanie grup

1 Uruchom przeglądarkę, a następnie w polu adresu wpisz adres IP drukarki.

Uwagi:

- Wyświetl adres IP drukarki na ekranie głównym drukarki. Adres IP ma postać czterech liczb oddzielonych kropkami. Na przykład 123.123.123.123.
- W przypadku używania serwera proxy wyłącz go tymczasowo, aby prawidłowo załadować stronę.

2 Kliknij **Książkę adresową**.

3 W sekcji Grupy kontaktów dodaj nazwę grupy.

Uwaga: Można przypisać do grupy jeden lub więcej kontaktów.

4 Zastosuj zmiany.

Edytowanie kontaktów lub grup

1 Uruchom przeglądarkę sieci Web, a następnie w polu adresu wpisz adres IP drukarki.

Uwagi:

- Sprawdź adres IP drukarki na ekranie głównym drukarki. Adres IP ma postać czterech liczb oddzielonych kropkami. Na przykład 123.123.123.123.
- W przypadku używania serwera proxy wyłącz go tymczasowo, aby prawidłowo załadować stronę sieci Web.

2 Kliknij **Książkę adresową**.

3 Wykonaj jedną z następujących czynności:
- W sekcji Kontakty kliknij nazwę kontaktu, a następnie edytuj informacje.
- W sekcji grupy kontaktów kliknij nazwę grupy, a następnie edytuj informacje.

4 Zastosuj zmiany.

Usuwanie kontaktów lub grup

1 Uruchom przeglądarkę sieci Web, a następnie w polu adresu wpisz adres IP drukarki.

Uwagi:

- Sprawdź adres IP drukarki na ekranie głównym drukarki. Adres IP ma postać czterech liczb oddzielonych kropkami. Na przykład 123.123.123.123.
- W przypadku używania serwera proxy wyłącz go tymczasowo, aby prawidłowo załadować stronę sieci Web.

2 Kliknij **Książkę adresową**.

3 Wykonaj jedną z następujących czynności:

- W sekcji Kontakty wybierz kontakt, który chcesz usunąć.
- W sekcji Grupy kontaktów wybierz nazwę grupy, którą chcesz usunąć.

Konfiguracja i używanie funkcji dostępności

Włączanie trybu powiększania

1 Na panelu sterowania naciśnij i przytrzymaj klawisz **5** aż do usłyszenia wiadomości głosowej.
2 Wybierz opcję **Powiększenie**.
3 Kliknij przycisk **OK**.

Więcej informacji dotyczących obsługi powiększonego ekranu znajduje się w części „Obsługa ekranu za pomocą gestów” na str. 25.

Aktywowanie prowadzenia głosowego

Z poziomu panelu sterowania

1 Naciśnij i przytrzymaj klawisz **5** aż do usłyszenia wiadomości głosowej.
2 Kliknij przycisk **OK**.

Z poziomu klawiatury

1 Naciśnij i przytrzymaj klawisz **5** aż do usłyszenia wiadomości głosowej.
2 Naciśnij klawisz **Tab**, aby przenieść kursor zaznaczenia na przycisk OK, a następnie kliknij klawisz **Enter**.

Uwagi:

- Funkcję prowadzenia głosowego można również aktywować, podłączając słuchawki do wejścia słuchawkowego.
- Przyciski głośności znajdujące się w dolnej części panelu sterowania służą do regulowania głośności.

Dostosowywanie tempa mowy w prowadzeniu głosowym

1 Na ekranie głównym wybierz kolejno opcje **Ustawienia** > **Urządzenie** > **Dostępność** > **Tempo mowy**.
2 Wybierz tempo mowy.

Włączanie funkcji wypowiadania haseł lub osobistych numerów identyfikacyjnych

1 Na ekranie głównym wybierz kolejno opcje **Ustawienia** > **Urządzenie** > **Dostępność** > **Wypowiadanie haseł / kodów PIN**.
2 Włącz ustawienie.

Obsługa ekranu za pomocą gestów

Uwagi:

- Obsługa gestów jest możliwa wyłącznie po włączeniu prowadzenia głosowego.
- Do wprowadzania znaków i dostosowywania niektórych ustawień wymagana jest fizyczna klawiatura.

Gest	Zastosowanie
Dwukrotne dotknięcie	Wybór opcji lub elementu na ekranie.
Trzykrotne dotknięcie	Powiększanie lub zmniejszanie tekstu lub obrazu.
Przesunięcie palcem w prawo lub w dół	Przejście do następnego elementu na ekranie.
Przesunięcie palcem w lewo lub w górę	Przejście do poprzedniego elementu na ekranie.
Przesunięcie	Uzyskanie dostęp do fragmentów powiększanego obrazu, które nie są widoczne na ekranie. **Uwaga:** Aby wykonać ten gest, należy przeciągnąć dwoma palcami po powiększonym obrazie.
Przesunięcie palcem w górę, a następnie w lewo	Zamknięcie aplikacji i powrót do ekranu głównego.
Przesunięcie palcem w dół, a następnie w lewo	• Anulowanie zadania. • Powrót do poprzedniego ustawienia. • Zamknięcie ekranu, który pojawia się pomimo braku zmian w ustawieniach lub wartościach.
Przesunięcie palcem w górę, a następnie w dół	Powtórzenie polecenia głosowego.

Używanie klawiatury ekranowej

Wykonaj co najmniej jedną spośród następujących czynności:

- Przeciągnij palcem nad klawiszem, aby wstępnie wybrać znak.
- Podnieś palec, aby wprowadzić znak w polu.
- Naciśnij klawisz **Backspace**, aby usunąć znaki.
- Aby odsłuchać treść pola wprowadzania, naciśnij klawisz **Tab**, a następnie naciśnij kombinację klawiszy **Shift + Tab**.

Ładowanie papieru i nośników specjalnych

Ustawianie rozmiaru i typu nośnika specjalnego

Zasobniki automatycznie wykrywają rozmiar papieru zwykłego. W przypadku nośników specjalnych, takich jak etykiety, karty i koperty, wykonaj poniższe czynności:

1. Z ekranu głównego przejdź do opcji:

   Ustawienia > **Papier** > **Konfiguracja zasobnika** > **Rozmiar/Typ papieru** > wybierz źródło papieru

2. Ustaw rozmiar i typ nośnika specjalnego.

Konfigurowanie ustawień uniwersalnego rozmiaru papieru

1. Na ekranie głównym dotknij kolejno **Ustawienia** > **Papier** > **Konfiguracja nośnika** > **Konfiguracja uniwersalna**.
2. Skonfiguruj ustawienia.

Ładowanie zasobników

UWAGA — NIEBEZPIECZEŃSTWO PRZEWRÓCENIA: Aby zmniejszyć ryzyko niestabilności sprzętu, każdy zasobnik należy ładować oddzielnie. Dopóki nie będą potrzebne, wszystkie pozostałe zasobniki powinny być zamknięte.

1. Wyciągnij zasobnik.

   Uwaga: Nie należy wyjmować zasobników, gdy drukarka jest zajęta.

2. Dopasuj prowadnice do rozmiaru ładowanego papieru.

   Uwaga: Należy skorzystać z oznaczeń znajdujących się na dnie zasobnika.

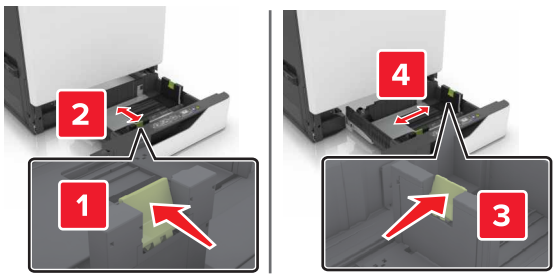

3 Przed załadowaniem papier należy wygiąć, przekartkować i wyrównać.

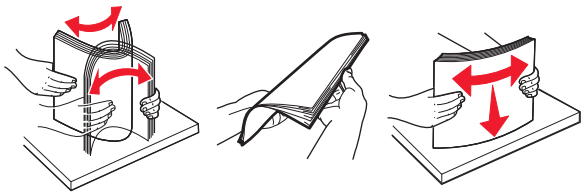

4 Załaduj papier stroną do zadrukowania skierowaną w górę.

Uwagi:

- W przypadku drukowania jednostronnego załaduj papier firmowy stroną do zadrukowania do góry tak, aby nagłówek znajdował się po lewej stronie zasobnika.
- W przypadku drukowania dwustronnego załaduj papier firmowy stroną do zadrukowania do dołu tak, aby nagłówek znajdował się po prawej stronie zasobnika.
- W przypadku zadań wydruku jednostronnego wymagających wykańczania załaduj papier firmowy stroną do zadrukowania do góry tak, aby nagłówek znajdował się po prawej stronie zasobnika.
- W przypadku zadań wydruku jednostronnego wymagających wykańczania załaduj papier firmowy stroną do zadrukowania do dołu tak, aby nagłówek znajdował się po lewej stronie zasobnika.
- Papier dziurkowany należy umieścić tak, aby dziurkami był skierowany do przodu lub lewej strony zasobnika.
- Nie należy wsuwać papieru do zasobnika.
- Upewnij się, że wysokość stosu nie wykracza poza wskaźnik maksymalnego wypełnienia papierem. Umieszczenie zbyt dużej liczby arkuszy może spowodować zacięcia papieru.

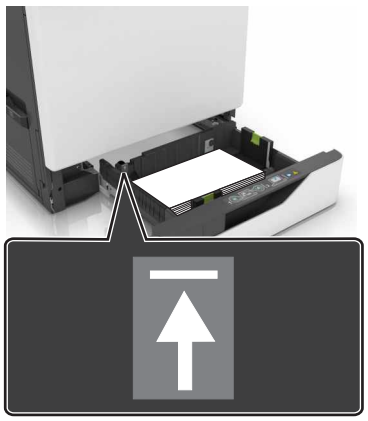

5 Włóż zasobnik.

W przypadku załadowania papieru innego niż zwykły, wybierz ustawienia typu i rozmiaru papieru odpowiadające papierowi załadowanemu do zasobnika.

Ładowanie nośników do podajnika uniwersalnego

1 Otwórz podajnik uniwersalny.

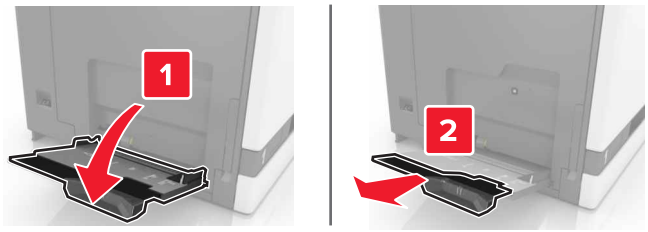

2 Dopasuj prowadnicę do rozmiaru ładowanego papieru.

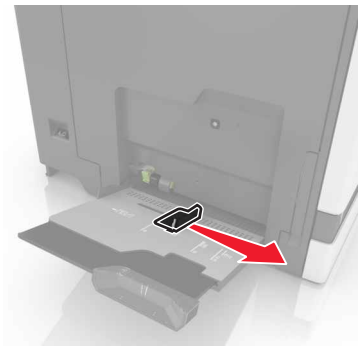

3 Przed załadowaniem papier należy wygiąć, przekartkować i wyrównać.

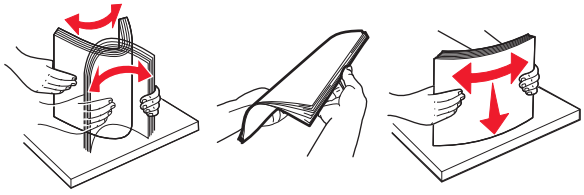

4 Załaduj papier.
   - Papier, karty i folie ładuj stroną do drukowania skierowaną w dół i górną krawędzią w kierunku drukarki.

   - Koperty należy wkładać wzdłuż lewej strony prowadnicy papieru, skrzydełkami do góry. Załaduj koperty w standardzie europejskim skrzydełkami do góry i górną krawędzią w kierunku drukarki.

   Ostrzeżenie — możliwość uszkodzenia: Nie należy używać kopert ze znaczkami, wyściełanych, z klamrami, zatrzaskami, okienkami lub z samoprzylepnymi skrzydełkami.

5 W panelu sterowania drukarki wybierz ustawienia typu i rozmiaru papieru odpowiadające papierowi załadowanemu do zasobnika.

Łączenie zasobników

1 Uruchom przeglądarkę sieci Web, a następnie w polu adresu wpisz adres IP drukarki.

   Uwagi:

   - Wyświetl adres IP drukarki na ekranie głównym drukarki. Adres IP ma postać czterech liczb oddzielonych kropkami. Na przykład 123.123.123.123.
   - W przypadku używania serwera proxy wyłącz go tymczasowo, aby prawidłowo załadować stronę sieci Web.

2 Kliknij kolejno **Ustawienia** > **Papier**.

3 Dopasuj rozmiar i typ papieru dla przypisywanych zasobników.

   Uwaga: Aby usunąć przypisanie zasobników, upewnij się, że w innych zasobnikach nie ma papieru tego samego rozmiaru lub typu.

4 Zapisz ustawienia.

Uwaga: Ustawienia rozmiaru i typu papieru można również zmienić przy użyciu panelu sterowania drukarki.

Ostrzeżenie — możliwość uszkodzenia: W zależności od określonego typu papieru dobierana jest temperatura nagrzewnicy. W celu uniknięcia problemów związanych z drukowaniem, dostosuj ustawienie typu papieru do papieru załadowanego do zasobnika.

Drukowanie

UWAGA — RYZYKO PRZYTRZAŚNIĘCIA: aby zminimalizować ryzyko przytrzaśnięcia, należy zachować ostrożność w obszarach z tym oznaczeniem. Ryzyko przytrzaśnięcia jest największe podczas pracy przy częściach ruchomych, takich jak koła zębate, drzwi, zasobniki czy pokrywy.

Drukowanie z komputera

Uwaga: W przypadku nośników specjalnych, takich jak etykiety, karty i koperty, przed wydrukowaniem dokumentu ustaw rozmiar i typ papieru w drukarce.

1. Przejdź do dokumentu, który chcesz wydrukować i otwórz okno dialogowe Drukuj.
2. W razie potrzeby dostosuj ustawienia.
3. Wydrukuj dokument.

Drukowanie formularzy

1. Z ekranu głównego przejdź do opcji:

   Formularze i ulubione > wybierz formularz i opcję > **Drukuj**
2. Jeśli jest to konieczne, skonfiguruj ustawienia drukowania.
3. Wyślij zadanie drukowania.

Drukowanie z urządzenia przenośnego

Drukowanie z urządzenia przenośnego za pomocą usługi Lexmark Mobile Print

Lexmark™ Usługa Mobile Print umożliwia wysyłanie dokumentów i obrazów bezpośrednio do obsługiwanego urządzenia Lexmark.

1. Otwórz dokument, a następnie prześlij lub udostępnij go w usłudze Lexmark Mobile Print.

   Uwaga: Niektóre aplikacje innych producentów mogą nie obsługiwać funkcji wysyłania i udostępniania. Więcej informacji na ten temat można znaleźć w dokumentacji dostarczonej z aplikacją.
2. Wybieranie drukarki z listy.
3. Wydrukuj dokument.

Drukowanie z urządzenia przenośnego za pomocą usługi Google Cloud Print

Google Cloud Print™ to mobilna usługa drukowania, która umożliwia określonym aplikacjom na urządzeniach przenośnych drukowanie na dowolnej drukarce kompatybilnej z usługą Google Cloud Print.

1. Włącz określoną aplikację z poziomu ekranu głównego urządzenia przenośnego.
2. Dotknij opcji **Drukuj**, a następnie wybierz drukarkę.
3. Wyślij zadanie drukowania.

Drukowanie z urządzenia przenośnego za pomocą usługi drukowania Mopria

Usługa drukowania Mopria® to mobilne rozwiązanie do drukowania dla urządzeń przenośnych z system Android 4.4 lub nowszym. Umożliwia bezpośrednie drukowanie na dowolnej drukarce kompatybilnej z usługą drukowania Mopria.

Uwaga: Przed rozpoczęciem drukowania należy upewnić się, że usługa drukowania Mopria jest włączona.

1. Włącz kompatybilną aplikację z poziomu ekranu głównego urządzenia przenośnego.
2. Dotknij opcji **Drukuj**, a następnie wybierz drukarkę.
3. Wyślij zadanie drukowania.

Drukowanie z urządzenia przenośnego za pomocą funkcji AirPrint

AirPrint to mobilne rozwiązanie, które umożliwia bezpośrednie drukowanie z urządzeń firmy Apple na drukarkach kompatybilnych z tą funkcją.

Uwagi:

- Ta aplikacja jest obsługiwana tylko w niektórych urządzeniach firmy Apple.
- Ta aplikacja jest obsługiwana tylko w niektórych modelach drukarek.

1. Włącz kompatybilną aplikację z poziomu ekranu głównego urządzenia przenośnego.
2. Wybierz element do druku i dotknij ikony udostępniania.
3. Dotknij opcji **Drukuj**, a następnie wybierz drukarkę.
4. Wydrukuj dokument.

Drukowanie z napędu flash

1 Włóż napęd flash do portu USB.

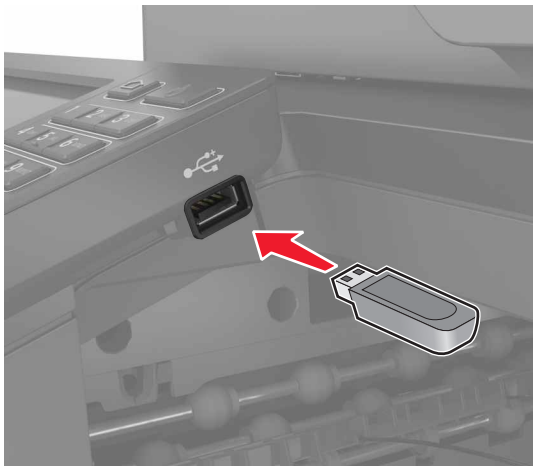

Uwagi:

- Jeżeli włożysz napęd flash do portu USB w momencie wyświetlania komunikatu o błędzie, drukarka zignoruje napęd flash.
- Jeśli napęd flash zostanie włożony w momencie, gdy drukarka przetwarza inne zadania drukowania, na wyświetlaczu pojawi się komunikat **Zajęta**.

2 Dotknij na wyświetlaczu dokument, który chcesz wydrukować.

Jeśli jest to konieczne, skonfiguruj inne ustawienia drukowania.

3 Wyślij zadanie drukowania.

Aby wydrukować kolejny dokument dotknij opcji **Napęd USB**.

Ostrzeżenie — możliwość uszkodzenia: Podczas drukowania, odczytu z karty pamięci oraz zapisu na niej nie należy dotykać drukarki ani napędu flash w pokazanych obszarach. Dane mogą zostać utracone lub drukarka może działać nieprawidłowo.

Obsługiwane napędy flash i typy plików

Napędy flash

- Lexar JumpDrive S70 (16 GB i 32 GB)
- SanDisk Cruzer (16 GB i 32 GB)
- PNY Attaché (16 GB i 32 GB)

Uwagi:

- Drukarka obsługuje szybkie napędy USB flash o zgodne ze standardem Hi-Speed.
- Dyski flash USB muszą obsługiwać system plików FAT (File Allocation Table).

Typy plików

Dokumenty:

- .doc lub .docx
- .xls lub .xlsx
- .ppt lub .pptx
- .pdf
- .xps

Obrazy:

- .dcx
- .gif
- .jpeg lub .jpg
- .bmp
- .pcx
- .tiff lub .tif
- .png

Konfiguracja poufnych zadań

1 Na ekranie głównym dotknij kolejno **Ustawienia** > **Bezpieczeństwo** > **Ustawienia druku poufnego**.

2 Skonfiguruj ustawienia.

Zastosowanie	Działanie
Maksymalna liczba błędnych numerów PIN	Ograniczenie liczby powtórzeń podczas wprowadzania błędnego numeru PIN. **Uwaga:** Po osiągnięciu limitu prób zadania drukowania dla tej nazwy użytkownika są usuwane.
Wygaśnięcie ważności zadania poufnego	Określ czas po jakim poufne zadania wydruku będą automatycznie usuwane z pamięci drukarki. **Uwaga:** Poufne wstrzymane zadania przechowywane są w pamięci drukarki do momentu zalogowania się i ich ręcznego wznowienia lub usunięcia.
Powtórz wygaśnięcie ważności zadania	Określ czas po jakim zadania wydruku powtarzanego będą usuwane z pamięci drukarki. **Uwaga:** Wstrzymane zadania wydruku powtarzanego przechowywane są w celu umożliwienia późniejszego drukowania dodatkowych kopii.
Sprawdź wygaśnięcie ważności zadania	Określ czas po jakim próbne zadania wydruku będą usuwane z pamięci drukarki. **Uwaga:** Próbne zadania wydruku powodują wydrukowanie jednej kopii w celu sprawdzenia jakości przed wydrukowaniem pozostałych kopii.
Odrocz wygaśnięcie zadania drukowania	Określ czas po jakim zadania wydruku odroczonego będą usuwane z pamięci drukarki. **Uwaga:** Wstrzymane zadania druku odroczonego są automatycznie usuwane po wydrukowaniu.

Drukowanie wstrzymanych zadań

1 Przejdź do dokumentu, który chcesz wydrukować i otwórz okno dialogowe Drukuj.

2 Wybierz drukarkę i wykonaj następujące czynności:
- Dla użytkowników systemu Windows: kliknij **Właściwości** lub **Preferencje**, a następnie **Drukowanie z wstrzymaniem**.
- Dla użytkowników komputerów Macintosh: wybierz **Drukowanie z wstrzymaniem**.

3 Wybierz typ zadania drukowania.

4 W razie potrzeby, przydziel nazwę użytkownika.

5 Wyślij zadanie drukowania.

6 Na ekranie głównym drukarki dotknij **Wstrzymane zadania**.

7 Wyślij zadanie drukowania.

Drukowanie listy wzorców czcionek

1 Na ekranie głównym dotknij kolejno **Ustawienia** > **Raporty** > **Drukowanie** > **Drukuj czcionki**.

2 Dotknij opcji **Czcionki PCL** lub **Czcionki PostScript**.

Anulowanie zadania drukowania

Z panelu sterowania drukarki

1 Na ekranie głównym dotknij opcji **Kolejka zadań**.

   Uwaga: Dostęp do ustawienia można można również uzyskać, dotykając górnej sekcji ekranu głównego.

2 Zaznacz zadanie przeznaczone do anulowania.

Z komputera

1 W zależności od systemu operacyjnego wykonaj następujące czynności:
   - Otwórz folder drukarek, a następnie wybierz drukarkę.
   - Przejdź do drukarki w obszarze System Preferences (Preferencje systemowe) menu Apple.

2 Zaznacz zadanie przeznaczone do anulowania.

Kopiowanie

Kopiowanie

1 Umieść oryginalny dokument w automatycznym podajniku dokumentów lub na szybie skanera.

Uwaga: Aby uniknąć przycięcia obrazu, upewnij się, że rozmiary oryginalnego dokumentu i wydruku są identyczne.

2 Na ekranie głównym dotknij opcji **Kopiuj**, a następnie określ liczbę kopii.

Jeśli jest to konieczne, dostosuj ustawienia kopiowania.

3 Kopiuj dokument.

Uwaga: Aby wykonać szybkie kopiowanie za pomocą panelu sterowania, naciśnij przycisk .

Kopiowanie zdjęć

1 Umieść fotografię na szybie skanera.

2 Na ekranie głównym dotknij kolejno opcji **Kopiuj** > **Zawartość** > **Fotografia**.

3 W menu Źródło zawartości wybierz ustawienie, które najlepiej pasuje do oryginalnej fotografii.

4 Wyślij zadanie kopiowania.

Kopiowanie na papierze firmowym

1 Umieść oryginalny dokument w automatycznym podajniku dokumentów lub na szybie skanera.

2 Na ekranie głównym dotknij opcji **Kopiuj**, a następnie wskaż rozmiar oryginalnego dokumentu.

3 Dotknij opcji **Kopiuj do**, a następnie wybierz zasobnik, który zawiera specjalistyczny nośnik.

Jeżeli wkładasz specjalistyczny nośnik do podajnika uniwersalnego, przejdź do:

Podajnik uniwersalny > i wybierz rozmiar specjalistycznego nośnika > **Papier firmowy**

4 Wyślij zadanie kopiowania.

Kopiowanie obu stron arkusza papieru

1 Umieść oryginalny dokument w automatycznym podajniku dokumentów lub na szybie skanera.

2 Na ekranie głównym dotknij opcji **Kopiuj** > **Ustawienia papieru**.

3 Dostosuj ustawienia.

4 Kopiuj dokument.

Zmniejszanie lub powiększanie kopii

1 Umieść oryginalny dokument w automatycznym podajniku dokumentów lub na szybie skanera.
2 Z ekranu głównego przejdź do opcji:
Kopiuj > **Skala** > określ wartość skali

Uwaga: Zmiana rozmiaru oryginalnego dokumentu lub wydruku po ustawieniu wartości skali na Auto.
3 Kopiuj dokument.

Sortowanie kopii

1 Umieść oryginalny dokument w automatycznym podajniku dokumentów lub na szybie skanera.
2 Na ekranie głównym dotknij opcji **Kopiuj**, a następnie ustaw opcję Sortuj na **Włączona**.
3 Kopiuj dokument.

Umieszczanie arkuszy separujących między kopiami

1 Umieść oryginalny dokument w automatycznym podajniku dokumentów lub na szybie skanera.
2 Na ekranie głównym dotknij opcji **Kopiuj** > **Arkusze separujące**.
3 Dostosuj ustawienia.
4 Wyślij zadanie kopiowania.

Kopiowanie kilku stron na jednym arkuszu

1 Umieść oryginalny dokument w automatycznym podajniku dokumentów lub na szybie skanera.
2 Na ekranie głównym dotknij opcji **Kopiuj** > **Ilość stron na arkusz**.
3 Dostosuj ustawienia.
4 Kopiuj dokument.

Tworzenie skrótu kopiowania

1 Na ekranie głównym dotknij opcji **Kopiuj**.
2 Dostosuj ustawienia, a następnie dotknij ikony ★.
3 Wprowadź nazwę skrótu.
4 Zastosuj zmiany.

Wysyłanie w postaci wiadomości e-mail

Konfigurowanie funkcji e-mail

1. Na ekranie głównym dotknij kolejno opcji **Ustawienia** > **Urządzenie** > **Preferencje** > **Uruchom wstępną konfigurację**.
2. Wyłącz drukarkę, zaczekaj około 10 sekund, a następnie włącz ją ponownie.
3. Na ekranie Zanim zaczniesz wybierz opcję **Zmiana ustawień i kontynuacja działań kreatora**.
4. Wprowadź wymagane informacje na ekranie Konfiguracja serwera faksowego/serwera poczty e-mail.
5. Zakończ konfigurację.

Konfiguracja ustawień poczty e-mail

1. Uruchom przeglądarkę sieci Web, a następnie w polu adresu wpisz adres IP drukarki.

   Uwagi:

   - Wyświetl adres IP drukarki na ekranie głównym drukarki. Adres IP ma postać czterech liczb oddzielonych kropkami. Na przykład 123.123.123.123.
   - W przypadku używania serwera proxy wyłącz go tymczasowo, aby prawidłowo załadować stronę sieci Web.
2. Kliknij kolejno opcje **Ustawienia** > **E-mail**.
3. Wprowadź wymagane informacje.
4. Zastosuj zmiany.

Wysyłanie wiadomości e-mail

Korzystanie z panelu sterowania

1. Umieść oryginalny dokument w automatycznym podajniku dokumentów lub na szybie skanera.
2. Na ekranie głównym dotknij opcji **E-mail**, a następnie wprowadź potrzebne informacje.

   Uwaga: Możesz również wprowadzić odbiorcę za pomocą książki adresowej lub numeru skrótu.
3. W razie konieczności skonfiguruj ustawienia typu pliku wyjściowego.
4. Wyślij wiadomość e-mail.

Korzystanie z numeru skrótu

1. Na panelu sterowania naciśnij przycisk **#**, a następnie wprowadź nazwę skrótu.
2. Wyślij wiadomość e-mail.

Tworzenie skrótu e-mail

1 Na ekranie głównym dotknij opcji **E-mail**.

2 Skonfiguruj ustawienia, a następnie dotknij ikony ★.

3 Wprowadź nazwę skrótu.

4 Zastosuj zmiany.

Faksowanie

Konfigurowanie drukarki w celu faksowania

Uwagi:

- Poniższe sposoby połączeń mogą nie dotyczyć niektórych krajów lub regionów.
- Podczas wstępnego konfigurowania drukarki należy usunąć zaznaczenie pola wyboru Faks i innych funkcji, które mają być skonfigurowane później, a następnie dotknąć przycisk **Kontynuuj**.
- Jeśli funkcja faksu jest włączona, ale nie jest w pełni skonfigurowana, kontrolka może migać na czerwono.

Ostrzeżenie — możliwość uszkodzenia: Podczas wysyłania lub odbierania faksu nie należy dotykać przewodów lub części drukarki pokazanych na rysunku.

Ustawianie funkcji faksu

1. Na ekranie głównym dotknij kolejno opcji **Ustawienia** > **Urządzenie** > **Preferencje** > **Uruchom wstępną konfigurację**.
2. Wyłącz drukarkę, zaczekaj około 10 sekund, a następnie włącz ją ponownie.
3. Na ekranie Zanim zaczniesz wybierz opcję **Zmień ustawienia i kontynuuj działanie kreatora**.
4. Wprowadź wymagane informacje na ekranie Ustawienia serwera faksów/poczty e-mail.
5. Zakończ konfigurację.

Wybór połączenia faksu

Konfiguracja faksu przy użyciu standardowej linii telefonicznej

UWAGA — NIEBEZPIECZEŃSTWO PORAŻENIA PRĄDEM: Aby uniknąć ryzyka porażenia prądem elektrycznym, nie należy instalować urządzenia ani podłączać żadnych przewodów (np. faksu, przewodu zasilającego lub kabla telefonicznego) podczas burzy.

UWAGA — NIEBEZPIECZEŃSTWO PORAŻENIA PRĄDEM: Aby uniknąć ryzyka porażenia prądem elektrycznym, nie należy używać funkcji faksu podczas burzy.

UWAGA — NIEBEZPIECZEŃSTWO USZKODZENIA CIAŁA: W celu zmniejszenia ryzyka pożaru, przyłączając niniejszy produkt do publicznej sieci telefonicznej należy korzystać wyłącznie z przewodów telekomunikacyjnych (RJ-11) o grubości 26 AWG lub większej. Na terenie Australii należy stosować przewód zatwierdzony przez Australian Communications and Media Authority (Australijski urząd ds. komunikacji i mediów).

Ustawienia 1: Drukarka jest podłączona do specjalnej linii dla faksów.

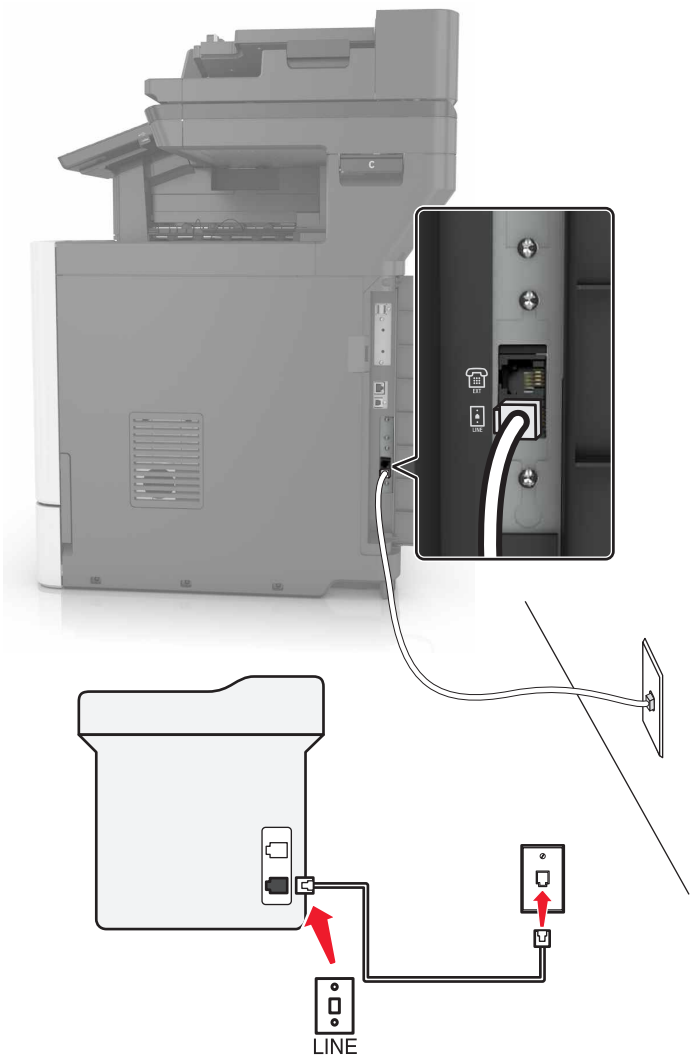

1 Podłącz jeden koniec przewodu telefonicznego do portu linii w drukarce.
2 Podłącz drugi koniec kabla do działającego analogowego gniazda ściennego.

Uwagi:

- Drukarkę można skonfigurować w taki sposób, aby faksy były odbierane automatycznie (Włączone automat. odbieranie) lub ręcznie (Wyłączone automat. odbieranie).
- Jeśli faksy mają być odbierane automatycznie, drukarka powinna przejmować połączenie po określonej liczbie sygnałów.

Ustawienia 2: Drukarka współdzieli linię z automatyczną sekretarką

Uwaga: Jeśli subskrybujesz usługę dzwonków charakterystycznych, upewnij się, że został ustawiony prawidłowy wzorzec dzwonka dla drukarki. W przeciwnym wypadku drukarka nie będzie odbierać faksów nawet po ustawieniu funkcji odbierania automatycznego.

Podłączenie do tego samego ściennego gniazda telefonicznego

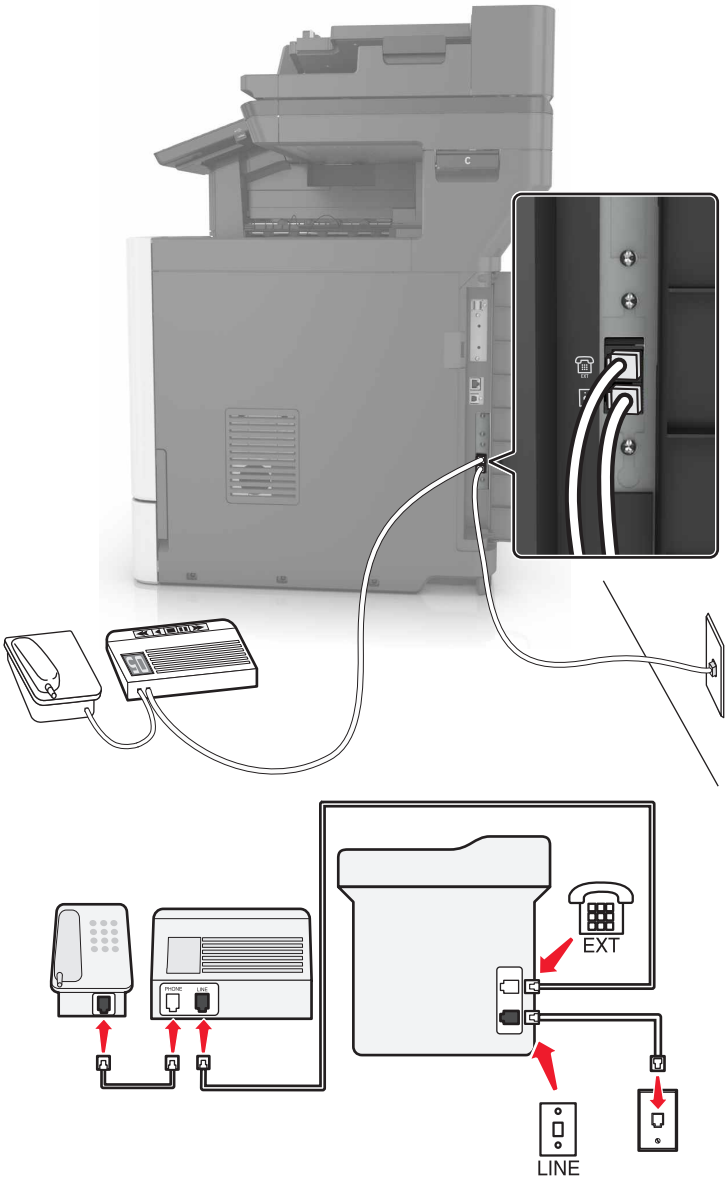

1 Podłącz jeden koniec przewodu telefonicznego do portu linii w drukarce.

2 Podłącz drugi koniec kabla do działającego analogowego gniazda ściennego.

3 Podłącz automatyczną sekretarkę do portu telefonicznego w drukarce.

Podłączenie do różnych gniazd ściennych

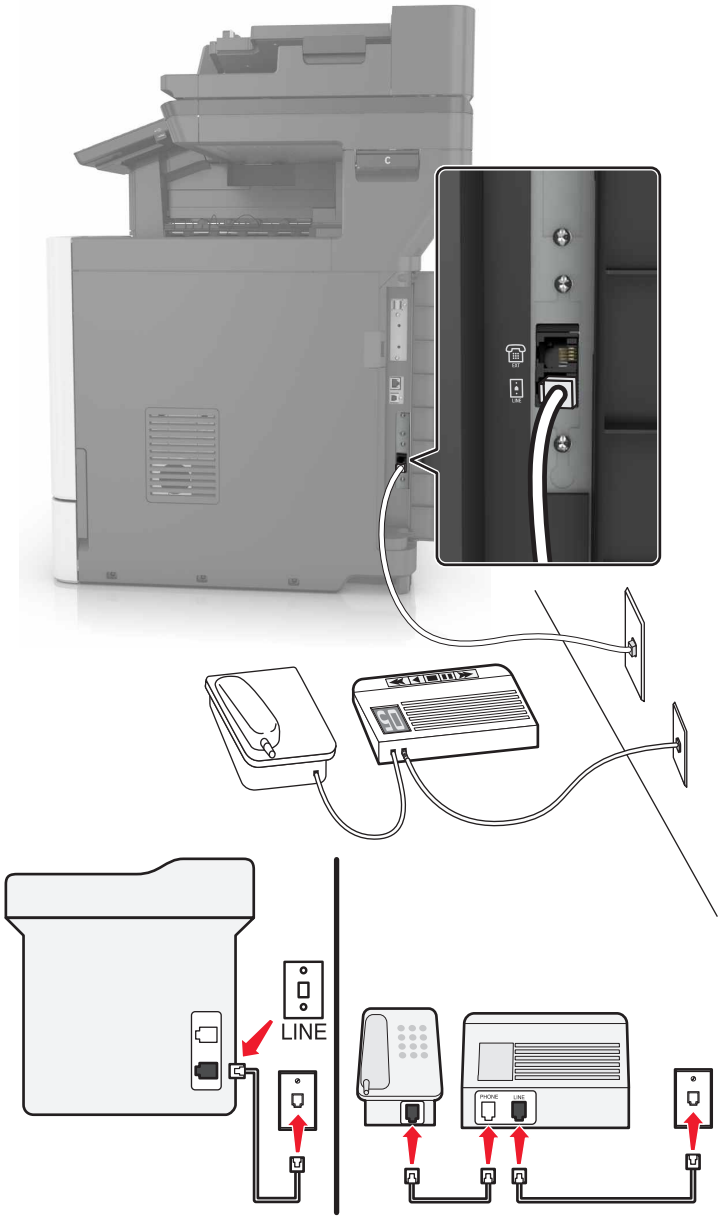

1 Podłącz jeden koniec przewodu telefonicznego do portu linii w drukarce.

2 Podłącz drugi koniec kabla do działającego analogowego gniazda ściennego.

Uwagi:

- Jeżeli posiadasz tylko jeden numer telefonu na danej linii, skonfiguruj drukarkę rak, by automatycznie odbierać faksy.
- Ustaw drukarkę w taki sposób, aby przejmowała połączenia dwa sygnały po automatycznej sekretarce. Na przykład jeśli automatyczna sekretarka przejmuje połączenia po czterech dzwonkach, należy ustawić liczbę dzwonków do odebrania w drukarce na sześć.

Ustawienia 3: Drukarka współdzieli linię z telefonem, którego abonament obejmuje usługę poczty głosowej

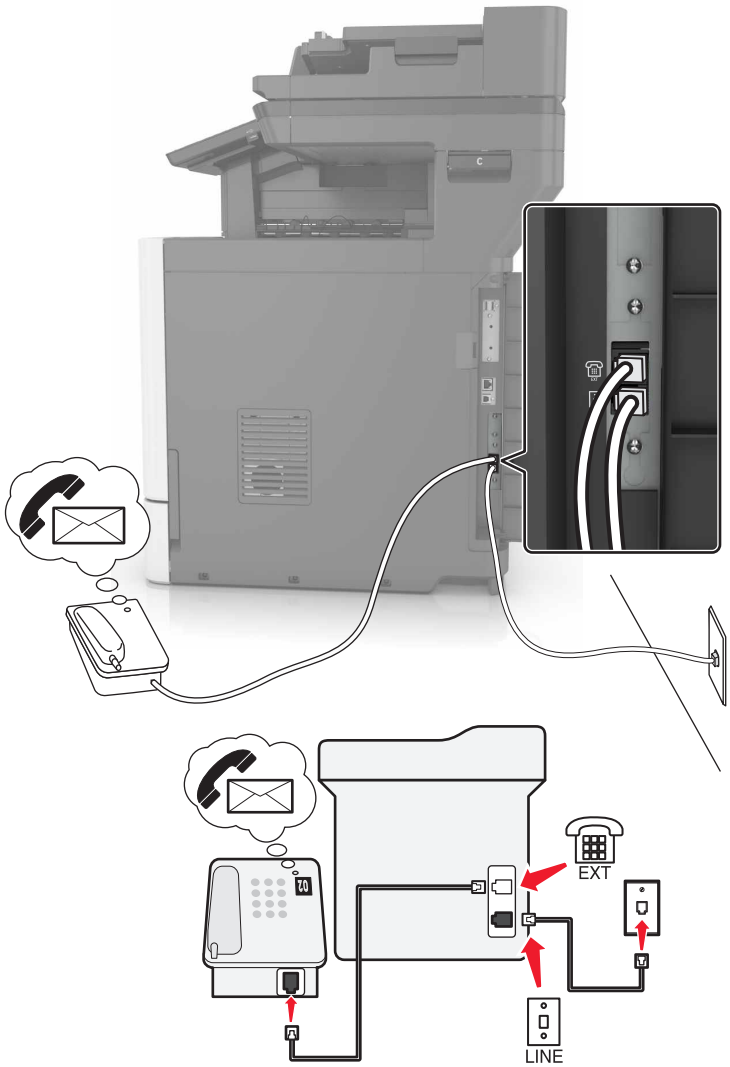

1. Podłącz jeden koniec przewodu telefonicznego do portu linii w drukarce.
2. Podłącz drugi koniec kabla do działającego analogowego gniazda ściennego.
3. Podłącz telefon do portu telefonicznego w drukarce.

Uwagi:

- Konfiguracja ta sprawdza się najlepiej, gdy poczta głosowa wykorzystywana jest częściej niż faks oraz gdy wykorzystywana jest usługa dzwonków wyróżniających.
- Gdy po odebraniu połączenia telefonicznego słychać sygnał faksu, naciśnij klawisze ***9*** lub wybierz kod ręcznej odpowiedzi, aby odebrać faks.
- Można również skonfigurować drukarkę tak, by automatycznie odbierała faksy i wyłączyć usługę poczty głosowej, gdy oczekujesz na faks.

Konfiguracja faksu przy użyciu cyfrowej linii abonenckiej

UWAGA — NIEBEZPIECZEŃSTWO PORAŻENIA PRĄDEM: Aby uniknąć ryzyka porażenia prądem elektrycznym, nie należy instalować urządzenia ani podłączać żadnych przewodów (np. faksu, przewodu zasilającego lub kabla telefonicznego) podczas burzy.

UWAGA — NIEBEZPIECZEŃSTWO PORAŻENIA PRĄDEM: Aby uniknąć ryzyka porażenia prądem elektrycznym, nie należy używać funkcji faksu podczas burzy.

UWAGA — NIEBEZPIECZEŃSTWO USZKODZENIA CIAŁA: W celu zmniejszenia ryzyka pożaru, przyłączając niniejszy produkt do publicznej sieci telefonicznej należy korzystać wyłącznie z przewodów telekomunikacyjnych (RJ-11) o grubości 26 AWG lub większej. Na terenie Australii należy stosować przewód zatwierdzony przez Australian Communications and Media Authority (Australijski urząd ds. komunikacji i mediów).

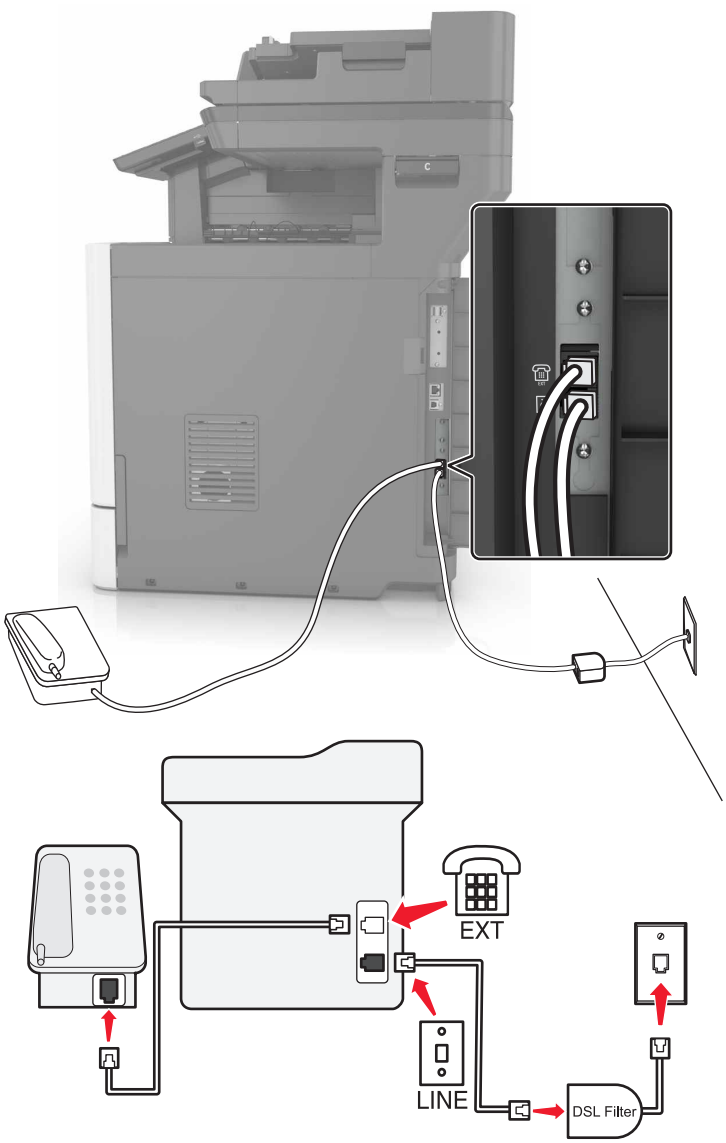

Cyfrowa linia abonencka (DSL) dzieli zwykłą linię telefoniczną na dwa kanały: głosowy i internetowy. Sygnały telefonu i faksu przesyłane są przez kanał głosowy, natomiast sygnał internetowy przesyłany jest przez drugi kanał.

W celu zminimalizowania zakłóceń występujących między dwoma kanałami skontaktuj się z dostawcą usługi DSL, aby uzyskać filtr DSL.

1. Podłącz port LINE filtru DSL do gniazda telefonicznego.
2. Podłącz jeden koniec przewodu telefonicznego do portu linii w drukarce.
3. Podłącz drugi koniec kabla do portu telefonicznego filtra DSL.

Uwaga: Aby połączyć telefon z drukarką, usuń zainstalowane wtyczki z portu telefonicznego drukarki, a następnie podłącz telefon.

Konfiguracja faksu przy użyciu usługi telefonicznej VoIP

UWAGA — NIEBEZPIECZEŃSTWO PORAŻENIA PRĄDEM: Aby uniknąć ryzyka porażenia prądem elektrycznym, nie należy instalować urządzenia ani podłączać żadnych przewodów (np. faksu, przewodu zasilającego lub kabla telefonicznego) podczas burzy.

UWAGA — NIEBEZPIECZEŃSTWO PORAŻENIA PRĄDEM: Aby uniknąć ryzyka porażenia prądem elektrycznym, nie należy używać funkcji faksu podczas burzy.

UWAGA — NIEBEZPIECZEŃSTWO USZKODZENIA CIAŁA: W celu zmniejszenia ryzyka pożaru, przyłączając niniejszy produkt do publicznej sieci telefonicznej należy korzystać wyłącznie z przewodów telekomunikacyjnych (RJ-11) o grubości 26 AWG lub większej. Na terenie Australii należy stosować przewód zatwierdzony przez Australian Communications and Media Authority (Australijski urząd ds. komunikacji i mediów).

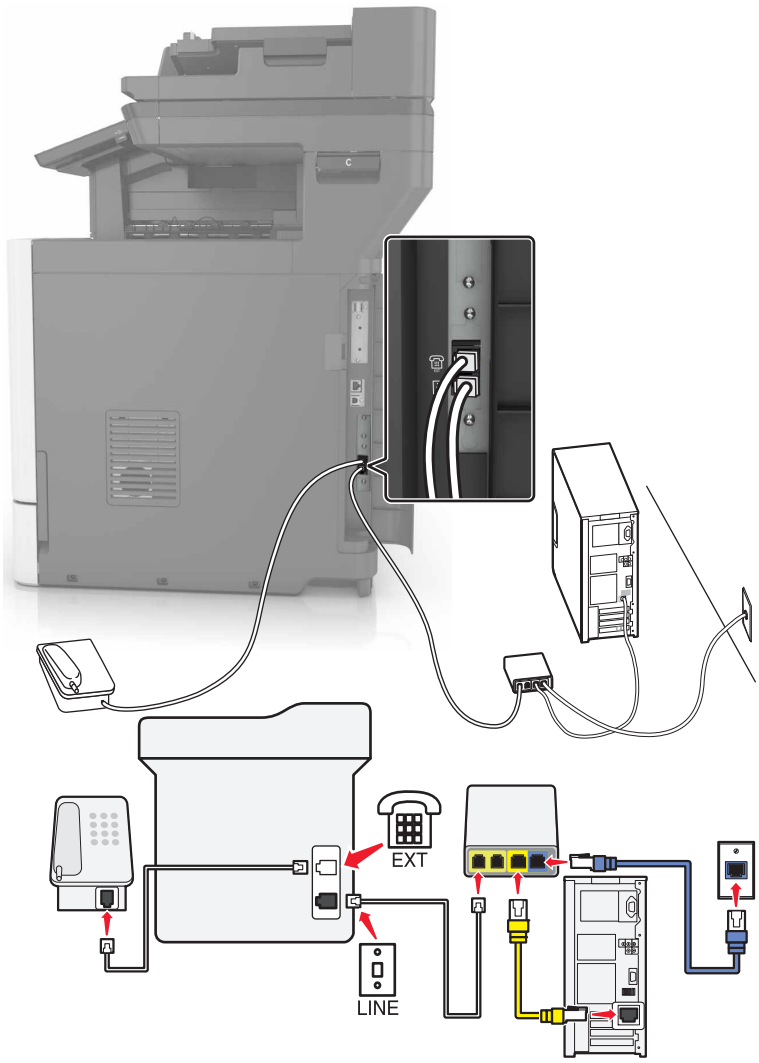

1 Podłącz jeden koniec przewodu telefonicznego do portu linii w drukarce.

2 Podłącz drugi koniec kabla do portu oznaczonego jako **Linia telefoniczna 1** lub **Port telefoniczny** na adapterze VoIP.

   Uwaga: Port oznaczony jako **Linia telefoniczna 2** lub **Port faksu** nie zawsze jest aktywny. Dostawcy usług VoIP mogą naliczać dodatkowe opłaty za aktywację drugiego portu telefonicznego.

3 Podłącz telefon do portu telefonicznego w drukarce.

Uwagi:

- Aby upewnić się, że port telefoniczny adaptera VoIP jest aktywny, podłącz do niego telefon analogowy, a następnie sprawdź, czy słychać sygnał wybierania.
- Jeżeli potrzebujesz dwóch gniazd telefonicznych dla urządzeń, ale nie chcesz ponosić dodatkowych kosztów, skorzystaj z rozgałęziacza telefonicznego. Podłącz rozgałęziacz telefoniczny do portu oznaczonego jako **Linia telefoniczna 1** lub **Port telefoniczny**, a następnie podłącz drukarkę i telefon do rozgałęziacza.
- Aby sprawdzić rozgałęziacz, podłącz do niego telefon analogowy, a następnie sprawdź, czy słychać sygnał wybierania.

Konfiguracja faksu za pośrednictwem połączenia modemu kablowego

UWAGA — NIEBEZPIECZEŃSTWO PORAŻENIA PRĄDEM: Aby uniknąć ryzyka porażenia prądem elektrycznym, nie należy instalować urządzenia ani podłączać żadnych przewodów (np. faksu, przewodu zasilającego lub kabla telefonicznego) podczas burzy.

UWAGA — NIEBEZPIECZEŃSTWO PORAŻENIA PRĄDEM: Aby uniknąć ryzyka porażenia prądem elektrycznym, nie należy używać funkcji faksu podczas burzy.

UWAGA — NIEBEZPIECZEŃSTWO USZKODZENIA CIAŁA: W celu zmniejszenia ryzyka pożaru, przyłączając niniejszy produkt do publicznej sieci telefonicznej należy korzystać wyłącznie z przewodów telekomunikacyjnych (RJ-11) o grubości 26 AWG lub większej. Na terenie Australii należy stosować przewód zatwierdzony przez Australian Communications and Media Authority (Australijski urząd ds. komunikacji i mediów).

Ustawienia 1: Drukarka podłączona bezpośrednio do modemu kablowego

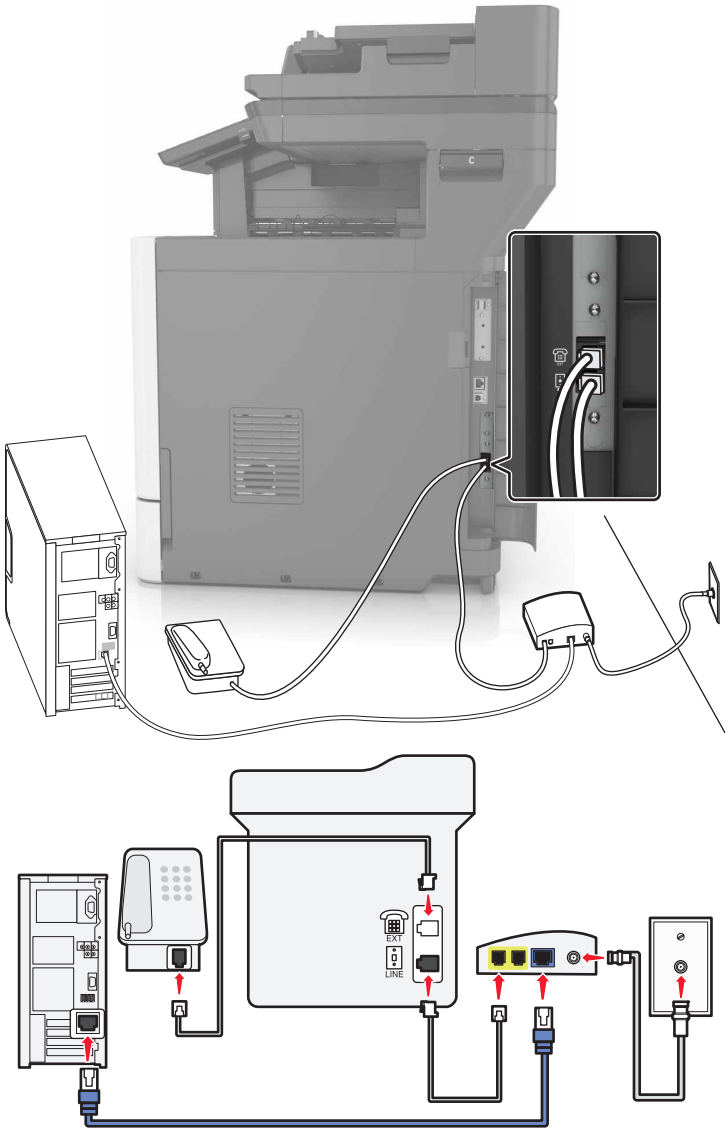

1 Podłącz jeden koniec przewodu telefonicznego do portu linii w drukarce.
2 Podłącz drugi koniec kabla do portu oznaczonego jako **Linia telefoniczna 1** lub **Port telefoniczny** na modemie kablowym.
3 Podłącz telefon analogowy do portu telefonicznego w drukarce.

Uwaga: Aby upewnić się, że port telefoniczny modemu kablowego jest aktywny, podłącz do niego telefon, a następnie sprawdź, czy słychać sygnał wybierania.

Ustawienia 2: Drukarka podłączona do gniazda ściennego, modem kablowy zainstalowany w dowolnym miejscu

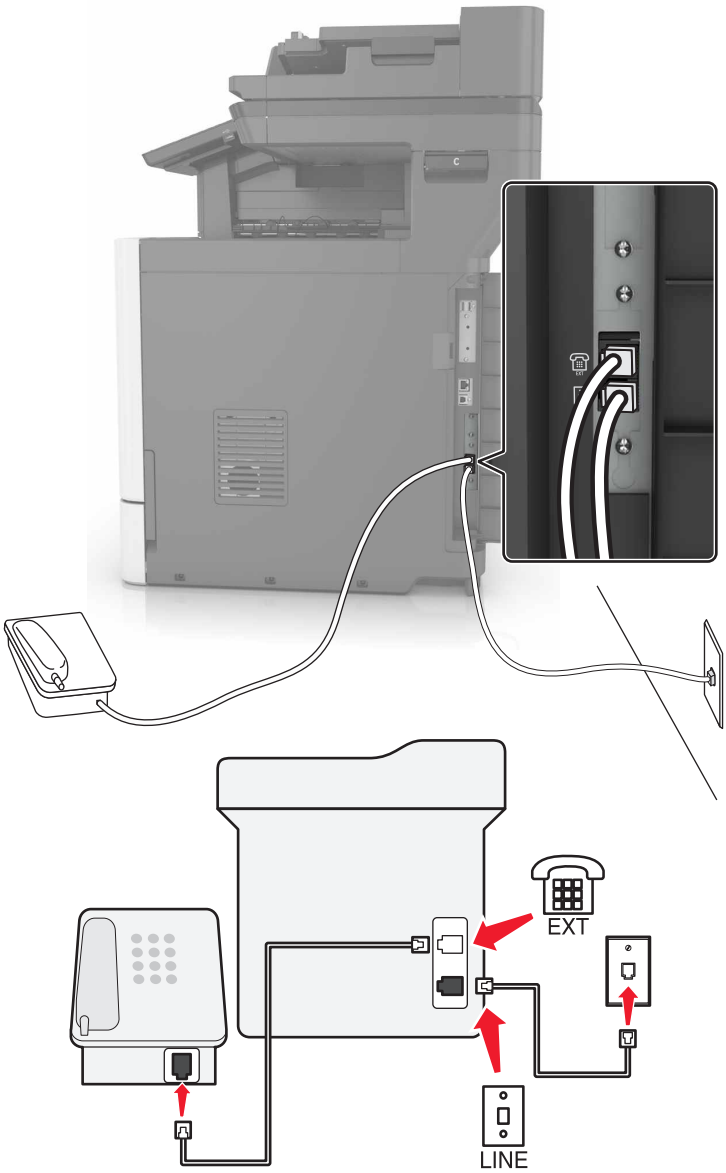

1 Podłącz jeden koniec przewodu telefonicznego do portu linii w drukarce.
2 Podłącz drugi koniec kabla do działającego analogowego gniazdka telefonicznego.

3 Podłącz telefon analogowy do portu telefonicznego w drukarce.

Konfiguracja faksu w krajach lub regionach wykorzystujących inne gniazdka i wtyczki telefoniczne

UWAGA — NIEBEZPIECZEŃSTWO PORAŻENIA PRĄDEM: Aby uniknąć ryzyka porażenia prądem elektrycznym, nie należy instalować urządzenia ani podłączać żadnych przewodów (np. faksu, przewodu zasilającego lub kabla telefonicznego) podczas burzy.

UWAGA — NIEBEZPIECZEŃSTWO PORAŻENIA PRĄDEM: Aby uniknąć ryzyka porażenia prądem elektrycznym, nie należy używać funkcji faksu podczas burzy.

UWAGA — NIEBEZPIECZEŃSTWO USZKODZENIA CIAŁA: W celu zmniejszenia ryzyka pożaru, przyłączając niniejszy produkt do publicznej sieci telefonicznej należy korzystać wyłącznie z przewodów telekomunikacyjnych (RJ-11) o grubości 26 AWG lub większej. Na terenie Australii należy stosować przewód zatwierdzony przez Australian Communications and Media Authority (Australijski urząd ds. komunikacji i mediów).

Standardowym gniazdem ściennym jest gniazdo RJ11, stosowane w większości krajów i regionów. Jeżeli gniazdo ścienne lub wyposażenie w obiekcie nie jest zgodne z tym typem połączenia, należy użyć adaptera telefonicznego. Adapter odpowiedni dla danego kraju lub regionu może nie być dostarczany z drukarką. W takim wypadku należy go zakupić oddzielnie.

W porcie telefonicznym może być zainstalowana wtyczka adaptera. Nie należy wyjmować wtyczki adaptera z portu telefonicznego drukarki w przypadku podłączenia do szeregowego lub kaskadowego systemu telefonicznego.

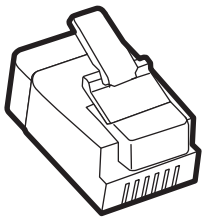

Nazwa elementu	Numer katalogowy
Wtyczka adaptera Lexmark	40X8519

Podłączanie drukarki do gniazda ściennego innego niż RJ11

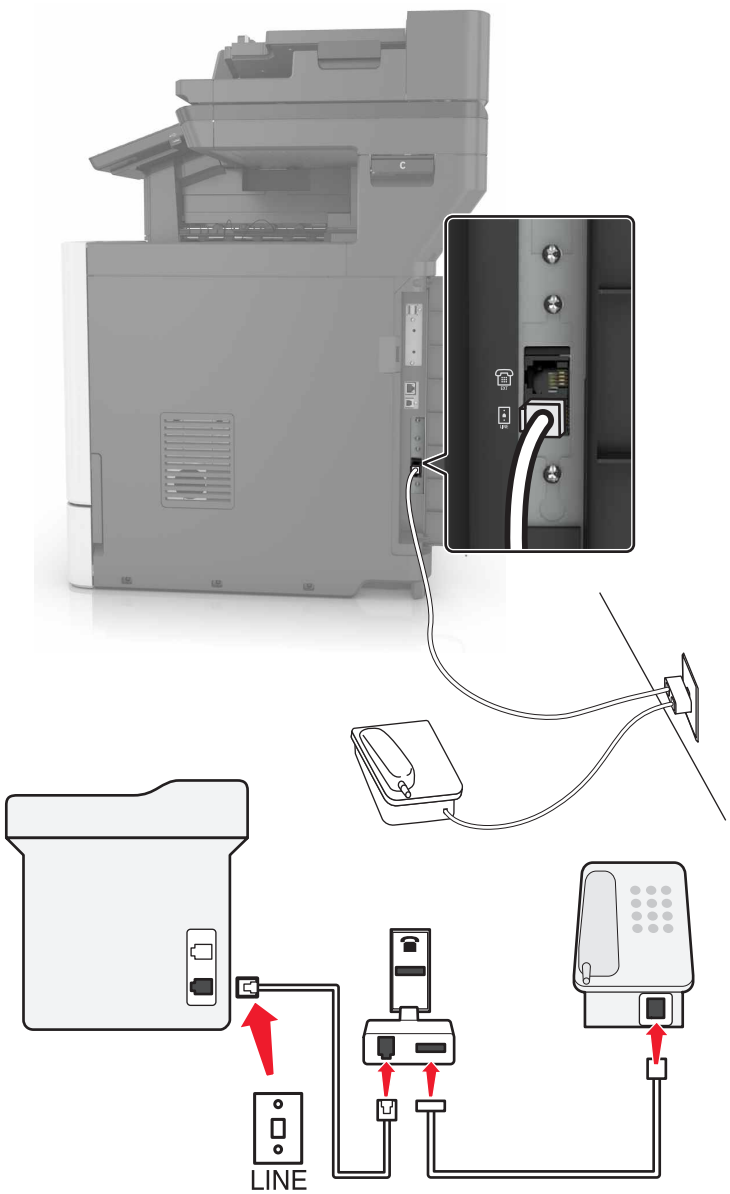

1. Podłącz jeden koniec przewodu telefonicznego do portu linii w drukarce.
2. Podłącz drugi koniec kabla do adaptera RJ11, a następnie podłącz adapter do gniazda ściennego.
3. Jeśli chcesz podłączyć inne urządzenie ze złączem innym niż RJ11 do tego samego gniazda ściennego, podłącz je bezpośrednio do adaptera telefonicznego.

Podłączanie drukarki do gniazda ściennego w Niemczech

Gniazda ścienne w Niemczech posiadają dwa typy portów. Porty N przeznaczone są dla faksów, modemów i automatycznych sekretarek. Port F jest przeznaczony dla telefonów. Drukarkę należy podłączyć do dowolnego portu N.

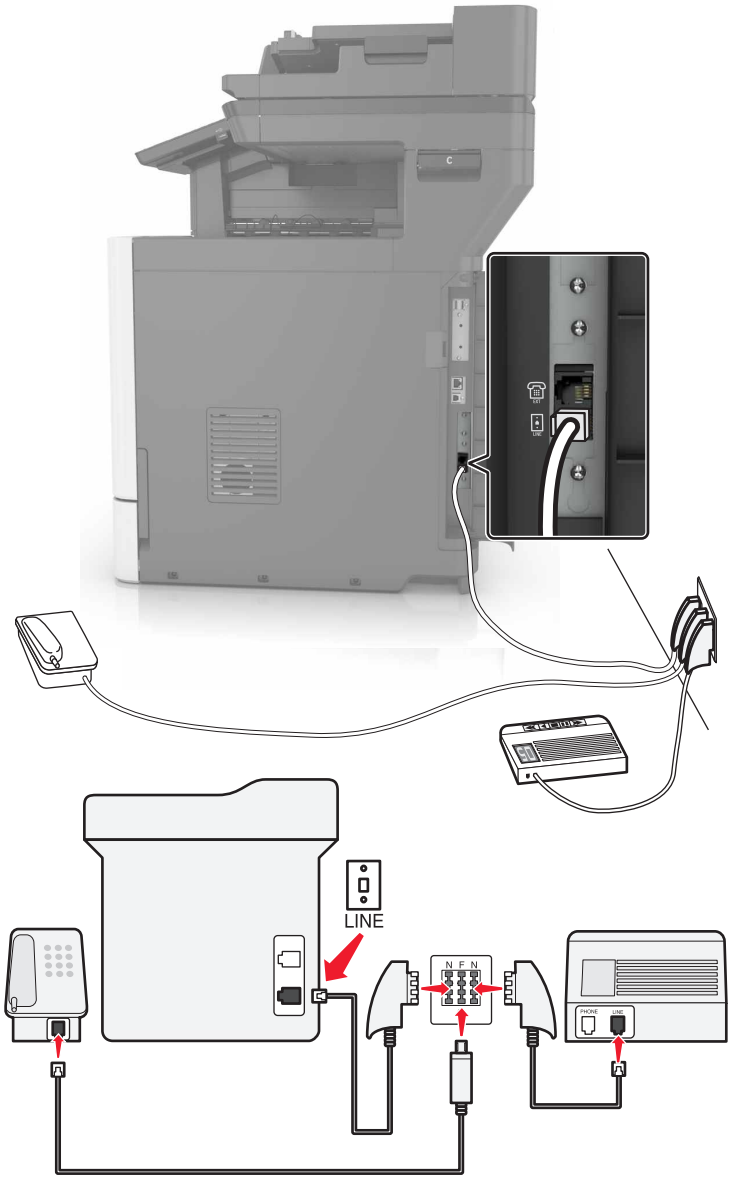

1. Podłącz jeden koniec przewodu telefonicznego do portu linii w drukarce.
2. Podłącz drugi koniec kabla do adaptera RJ11, a następnie podłącz adapter do portu N.
3. Aby podłączyć telefon lub automatyczną sekretarkę do tego samego gniazda ściennego, należy wykonać podłączenia jak na rysunku.

Nawiązywanie połączenia z usługą rozróżniania dzwonków

Usługa dzwonków charakterystycznych umożliwia połączenie kilku numerów telefonów na jednej linii telefonicznej. Każdemu numerowi telefonu jest przypisany inny sygnał dzwonka.

1. Na ekranie głównym dotknij kolejno opcji **Ustawienia** > **Faks** > **Ustawienia faksu analogowego** > **Ustawienia odbierania faksów** > **Ustawienia administratora** > **Odbieraj na**.
2. Wybierz sygnał dzwonka.
3. Zastosuj zmiany.

Ustawianie daty i godziny faksu

1. Na ekranie głównym dotknij kolejno opcji **Ustawienia** > **Urządzenie** > **Preferencje** > **Data i godzina** > **Konfiguruj**.
2. Skonfiguruj ustawienia.

Konfigurowanie czasu letniego

1. Na ekranie głównym dotknij kolejno opcji **Ustawienia** > **Urządzenie** > **Preferencje** > **Data i godzina** > **Konfiguruj**.
2. W menu Strefa czasowa wybierz opcję **Niestandardowa**.
3. Skonfiguruj ustawienia.

Wysyłanie faksu

Korzystanie z panelu sterowania

1. Załaduj oryginalny dokument do automatycznego podajnika dokumentów lub umieść go na szybie skanera.
2. Na panelu sterowania dotknij opcji **Faks**, a następnie wprowadź niezbędne informacje.
3. W razie potrzeby skonfiguruj inne ustawienia faksu.
4. Wyślij dokument faksem.

Przy użyciu komputera

Użytkownicy systemu Windows

1. W dokumencie, który próbujesz przefaksować, otwórz okno dialogowe Drukuj.
2. Wybierz drukarkę i kliknij kolejno **Właściwości**, **Preferencje**, **Opcje** lub **Ustawienia**.
3. Kliknij przycisk **Faks** > **Włącz faks**, a następnie wprowadź numer odbiorcy.
4. W razie potrzeby skonfiguruj inne ustawienia faksu.
5. Wyślij dokument faksem.

Użytkownicy komputerów Macintosh

1 Otwórz dokument i wybierz kolejno: **File** (Plik) > **Print** (Drukuj).
2 Wybierz drukarkę i wprowadź numer odbiorcy.
3 W razie potrzeby skonfiguruj inne ustawienia faksu.
4 Wyślij dokument faksem.

Planowanie faksu

1 Załaduj oryginalny dokument do automatycznego podajnika dokumentów lub umieść go na szybie skanera.
2 Z ekranu głównego przejdź do opcji:

   Faks > wprowadź numer faksu > **Godzina wysłania**
3 Wprowadź godzinę i datę, kiedy faks powinien zostać wysłany.
4 W razie potrzeby skonfiguruj inne ustawienia faksu.
5 Wyślij zadanie faksowania.

Tworzenie skrótu do miejsca docelowego dla faksów

1 Na ekranie głównym dotknij kolejno opcji **Faks** > **Do**.
2 Wprowadź numer odbiorcy.

   Uwaga: Aby utworzyć grupę numerów faksu, dotknij ikony ⊕, a następnie wpisz kolejny numer faksu.
3 Dotknij opcji ★.
4 Wprowadź nazwę skrótu.
5 Zastosuj zmiany.

Zmiana rozdzielczości faksu

1 Umieść oryginalny dokument w automatycznym podajniku dokumentów lub na szybie skanera.
2 Na ekranie głównym dotknij opcji **Faks**, a następnie wprowadź niezbędne informacje.
3 Dostosuj ustawienie Rozdzielczość.
4 Wyślij zadanie faksowania.

Dostosowywanie intensywności faksu

1 Umieść oryginalny dokument w automatycznym podajniku dokumentów lub na szybie skanera.
2 Na ekranie głównym dotknij opcji **Faks**, a następnie wprowadź niezbędne informacje.

3 Dostosuj ustawienie Intensywność.

4 Wyślij zadanie faksowania.

Przeglądanie dziennika faksów

1 Uruchom przeglądarkę sieci Web, a następnie w polu adresu wpisz adres IP drukarki.

Uwagi:

- Wyświetl adres IP drukarki na ekranie głównym drukarki. Adres IP ma postać czterech liczb oddzielonych kropkami. Na przykład 123.123.123.123.
- W przypadku używania serwera proxy wyłącz go tymczasowo, aby prawidłowo załadować stronę sieci Web.

2 Kliknij kolejno opcje **Ustawienia** > **Raporty** > **Faks**.

3 Kliknij opcję **Dziennik zadań faksowania** lub **Dziennik wywołań faksu**.

Blokowanie niepożądanych faksów

1 Na ekranie głównym dotknij kolejno opcji **Ustawienia** > **Faks** > **Ustawienia faksu analogowego** > **Ustawienia otrzymywania faksów** > **Ustawienia administratora** > **Blokuj faksy bez nazwy**.

2 Zastosuj zmiany.

Wstrzymywanie faksów

1 Na ekranie głównym dotknij kolejno opcji **Ustawienia** > **Faks** > **Ustawienia faksu analogowego** > **Ustawienia otrzymywania faksów** > **Wstrzymywanie faksów**.

2 Wybierz tryb.

Przekazywanie faksów

1 Na ekranie głównym dotknij kolejno opcji **Ustawienia** > **Faks** > **Ustawienia faksu analogowego** > **Ustawienia otrzymywania faksów** > **Ustawienia administratora**.

2 Skonfiguruj ustawienia skrótów Przekazywanie faksów, Prześlij do oraz Prześlij.

3 Zastosuj zmiany.

Skanowanie

Skanowanie do serwera FTP

1 Załaduj oryginalny dokument do automatycznego podajnika dokumentów lub umieść go na szybie skanera.

2 Na ekranie głównym dotknij opcji **FTP**, a następnie wprowadź niezbędne informacje.

3 W razie potrzeby skonfiguruj inne ustawienia FTP.

4 Wyślij zadanie FTP.

Tworzenie skrótu do FTP

1 Na ekranie głównym dotknij opcji **FTP**.

2 Wprowadź adres serwera FTP, a następnie dotknij ikony ★.

3 Wprowadź nazwę skrótu.

4 Zastosuj zmiany.

Skanowanie na dysk flash

1 Umieść oryginalny dokument w automatycznym podajniku dokumentów lub na szybie skanera.

2 Włóż dysk flash.

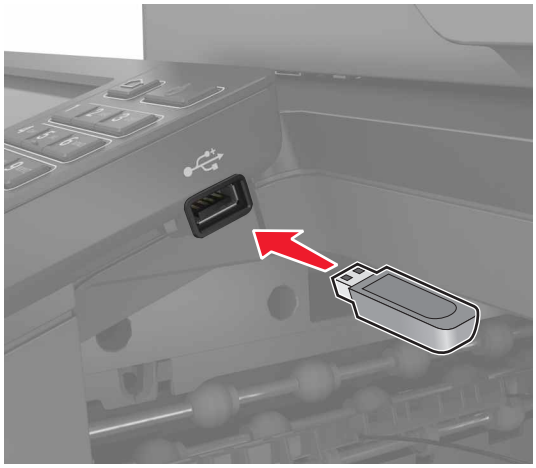

3 Dotknij opcji **Skanuj do USB** i w razie potrzeby dostosuj ustawienia.

Uwaga: Jeśli nie pojawia się dysk USB, dotknij opcji **Dysk USB** na ekranie głównym.

4 Zeskanuj dokument.

Ostrzeżenie — możliwość uszkodzenia: Podczas drukowania, odczytu z karty pamięci oraz zapisu na niej nie wolno dotykać napędu flash ani drukarki w pokazanych obszarach, aby uniknąć utraty danych lub uszkodzenia urządzenia.

Wysyłanie zeskanowanych dokumentów do komputera

1. Umieść oryginalny dokument w automatycznym podajniku dokumentów lub na szybie skanera.
2. Dotknij kolejno opcji **Profile skanowania** > **Skanowanie do komputera**.
3. Wybierz profil skanowania, w którym chcesz zapisać dokument.

Zabezpieczanie drukarki

Lokalizowanie gniazda zabezpieczeń

Drukarka jest wyposażona w blokadę. Aby zabezpieczyć komputer, zamocuj blokadę zabezpieczającą zgodną z większością laptopów w miejscu pokazanym poniżej.

Czyszczenie pamięci drukarki

Aby wymazać pamięć ulotną drukarki lub zbuforowane dane, wyłącz drukarkę.

Aby wymazać pamięć nieulotną lub ustawienia indywidualne, ustawienia urządzenia, sieci, zabezpieczeń oraz wbudowanych rozwiązań, wykonaj poniższe czynności:

1. Na ekranie głównym dotknij kolejno **Ustawienia** > **Urządzenia** > **Przegląd** > **Usuń dane przed utylizacją**.
2. Zaznacz pole wyboru **Wyczyść wszystkie informacje w pamięci nieulotnej**, a następnie dotknij opcji **KASUJ**.
3. Postępuj według instrukcji widocznych na wyświetlaczu.

Wymazywanie dysku twardego drukarki

1. Na ekranie głównym dotknij kolejno **Ustawienia** > **Urządzenia** > **Przegląd** > **Usuń dane przed utylizacją**.
2. Zaznacz pole wyboru **Wyczyść wszystkie informacje na dysku twardym**, a następnie dotknij opcji **KASUJ**.

3 Postępuj według instrukcji widocznych na wyświetlaczu.

Uwaga: Proces ten może trwać od kilku minut do ponad godziny. W tym czasie drukarka nie będzie wykonywać innych zadań.

Konfigurowanie szyfrowania dysku twardego drukarki

1 Na ekranie głównym dotknij kolejno **Ustawienia** > **Bezpieczeństwo** > **Szyfrowanie dysku** > **Uruchom szyfrowanie**.

Uwaga: Włączenie szyfrowania dysku powoduje wymazanie zawartości dysku twardego. Jeżeli to konieczne utwórz kopię zapasową danych z drukarki przed rozpoczęciem szyfrowania.

2 Postępuj według instrukcji widocznych na wyświetlaczu.

Uwagi:

- Nie wyłączaj drukarki podczas procesu szyfrowania. Może to spowodować utratę danych.
- Wymazywanie dysku może trwać od kilku minut do ponad godziny. W tym czasie drukarka nie będzie wykonywać innych zadań.
- Po zakończeniu szyfrowania drukarka powraca do ekranu głównego.

Przywracanie ustawień fabrycznych

Na ekranie głównym dotknij kolejno opcji **Ustawienia** > **Urządzenie** > **Przywróć ustawienia fabryczne** > **Przywróć ustawienia** > **Przywróć wszystkie ustawienia** > **PRZYWRÓĆ** > **Rozpocznij**.

Więcej informacji można znaleźć w sekcji „Czyszczenie pamięci drukarki” na str. 60.

Informacje o ulotności pamięci

Drukarka jest wyposażona w różnego rodzaju pamięci mogące przechowywać ustawienia urządzenia i sieci oraz dane użytkowników.

Typ pamięci	Opis
Pamięć ulotna	Drukarka korzysta ze standardowej *pamięci o dostępie swobodnym* (RAM) w celu czasowego zbuforowania danych użytkownika podczas prostych zadań drukowania.
Pamięć nieulotna	Drukarka może wykorzystywać dwa rodzaje pamięci nieulotnej: EEPROM i NAND (pamięć flash). Oba typy są używane do zapisu informacji o systemie operacyjnym, ustawieniach urządzenia oraz sieci, a także o ustawieniach zakładek i aplikacjach wbudowanych.
Zawartość dysku twardego	Niektóre drukarki mają zainstalowany dysk twardy. Dysk twardy drukarki został zaprojektowany dla określonych funkcji drukarki. Umożliwia drukarce zachowanie zbuforowanych danych użytkownika ze złożonych zadań drukowania, danych formularzy i czcionek.

Wymaż zawartość dowolnych zainstalowanych pamięci drukarki w następujących sytuacjach:

- Drukarka jest wycofywana z użycia.
- Wymieniany jest dysk twardy drukarki.
- Drukarka jest przenoszona do innego działu lub lokalizacji.
- Osoba spoza organizacji wykonuje serwis drukarki.

- W celach serwisowych drukarka ma znaleźć się poza siedzibą organizacji.
- Drukarka jest sprzedawana innej organizacji.

Pozbywanie się dysku twardego drukarki

Uwaga: Niektóre modele drukarek mogą nie być wyposażone w dysk twardy.

W środowisku wymagającym wysokiego poziomu bezpieczeństwa może być konieczne podjęcie dodatkowych kroków w celu upewnienia się, że dostęp do danych poufnych znajdujących się na dysku twardym drukarki będzie niemożliwy, gdy drukarka lub jej dysk twardy znajdą się poza siedzibą organizacji.

- **Rozmagnesowanie** — poddanie dysku twardego działaniu pola magnetycznego, które wymaże zapisane dane.
- **Zmiażdżenie** — zgniecenie dysku twardego w celu połamania jego podzespołów i uczynienia niemożliwym do odczytania.
- **Zmielenie** — rozdrobnienie dysku twardego na bardzo małe metalowe fragmenty.

Uwaga: Większość danych można usunąć elektronicznie, ale jedyną gwarancją całkowitego wymazania wszystkich danych jest fizyczne zniszczenie twardego dysku, na którym przechowywane są dane.

Przegląd drukarki

Ostrzeżenie — możliwość uszkodzenia: Zaniedbanie działań mających na celu zachowanie optymalnej jakości wydruków bądź wymiany części lub materiałów eksploatacyjnych może spowodować uszkodzenie drukarki.

Regulowanie głośności głośnika

Dostosowywanie domyślnej głośności wewnętrznego głośnika

Domyślna głośność głośnika zostanie przywrócona po wylogowaniu z sesji oraz wznowieniu pracy drukarki z trybu uśpienia lub hibernacji, a także po zerowaniu za pomocą głównego włącznika zasilania.

1. Przy użyciu panelu sterowania drukarki przejdź do opcji:

   Ustawienia > **Urządzenie** > **Preferencje** > **Odpowiedź dźwięku**

2. Wybierz głośność.

Uwaga: Włączenie trybu cichego powoduje wyciszenie alarmów dźwiękowych.

Dostosowywanie domyślnej głośności słuchawek

Domyślna głośność słuchawek zostanie przywrócona po wylogowaniu z sesji oraz wznowieniu pracy drukarki z trybu uśpienia lub hibernacji, a także po zerowaniu za pomocą głównego włącznika zasilania.

1. Na panelu sterowania wybierz kolejno opcje **Ustawienia** > **Urządzenie** > **Dostępność** > **Głośność słuchawek**.
2. Wybierz głośność.

Konfiguracja ustawień głośnika faksu

Uwaga: Ta funkcja dostępna jest wyłącznie w wybranych modelach drukarek.

1. Na ekranie głównym wybierz kolejno opcje **Ustawienia** > **Faks** > **Ustawienia faksu analogowego** > **Ustawienia głośnika**.
2. Wykonaj następujące czynności:
   - Ustaw tryb pracy głośnika na **Zawsze włączony**.
   - Ustaw głośność na **Wysoką**.
   - Aktywuj głośność sygnału dzwonka.

Sieć

Uwaga: Przed skonfigurowaniem drukarki do pracy w sieci bezprzewodowej należy zakupić kartę sieci bezprzewodowej MarkNet(TM) N8360. Więcej informacji na temat instalacji bezprzewodowej karty sieciowej znajduje się w instrukcji dostarczonej z tą kartą.

Podłączanie drukarki do sieci bezprzewodowej za pomocą funkcji Wi-Fi Protected Setup (WPS)

Zanim rozpoczniesz, upewnij się że:

- Punkt dostępu (router bezprzewodowy) ma certyfikat WPS lub jest zgodny z WPS. Więcej informacji na ten temat można znaleźć w dokumentacji punktu dostępu.
- W drukarce jest zainstalowana karta sieci bezprzewodowej. Więcej informacji na ten temat można znaleźć w instrukcji dostarczonej wraz z kartą.

Korzystanie z przycisku

1. Przy użyciu panelu sterowania drukarki przejdź do opcji:

   Ustawienia > **Sieć/porty** > **Sieć** > **Wi-Fi Protected Setup** > **Metoda z przyciskiem**

2. Postępuj według instrukcji widocznych na wyświetlaczu.

Użycie metody osobistego numeru identyfikacyjnego (kodu PIN)

1. Przy użyciu panelu sterowania drukarki przejdź do opcji:

   Ustawienia > **Sieć/porty** > **Sieć** > **Wi-Fi Protected Setup** > **Metoda kodu PIN**

2. Skopiuj ośmiocyfrowy kod PIN funkcji WPS.
3. Uruchom przeglądarkę sieci Web, a następnie wprowadź adres IP punktu dostępu w polu adresu.

   Uwagi:

   - Wyświetl adres IP drukarki na ekranie głównym drukarki. Adres IP zostanie wyświetlony w postaci czterech zestawów liczb oddzielonych kropkami, np. 123.123.123.123.
   - W przypadku używania serwera proxy wyłącz go tymczasowo, aby prawidłowo załadować stronę sieci Web.

4. Otwórz ustawienia funkcji WPS. Więcej informacji na ten temat można znaleźć w dokumentacji punktu dostępu.
5. Wprowadź ośmiocyfrowy kod PIN i zapisz zmiany.

Zmiana ustawień portu po zainstalowaniu portu ISP

Uwagi:

- Nie zmieniać konfiguracji jeśli drukarka ma statyczny adres IP.
- Nie zmieniać konfiguracji jeśli komputery są skonfigurowane do używania nazwy sieci zamiast adresu IP.
- Jeśli do drukarki skonfigurowanej uprzednio pod kątem połączenia Ethernet dodawany jest bezprzewodowy port ISP (Internal Solutions Port), należy odłączyć ją od sieci Ethernet.

Użytkownicy systemu Windows

1. Otwórz folder drukarek.
2. W menu skrótów drukarki otwórz właściwości drukarki.
3. Skonfiguruj port z listy.
4. Zaktualizuj adres IP.
5. Zastosuj zmiany.

Użytkownicy komputerów Macintosh

1. W menu Apple wybierz polecenie System Preferences (Preferencje systemu), a następnie przejdź do listy drukarek i wybierz **+** > **IP**.
2. W pasku adresu należy wpisać adres IP
3. Zastosuj zmiany.

Konfigurowanie drukowania przy użyciu portu szeregowego (tylko system Windows)

1. Ustawianie parametrów w drukarce.
   a. Na panelu sterowania przejdź do menu dla ustawień portów.
   b. W razie potrzeby znajdź menu dla ustawień portu szeregowego, a następnie dostosuj ustawienia.
   c. Zastosuj zmiany.
2. Na swoim komputerze otwórz folder drukarki, a następnie wybierz drukarkę.
3. We właściwościach drukarki wybierz z listy port COM.
4. W Menedżerze urządzeń ustaw parametry portu COM.

Uwagi:

- Użycie portu szeregowego spowalnia drukowanie.
- Upewnij się, że kabel jest podłączony do portu szeregowego drukarki.

Czyszczenie części drukarki

Czyszczenie drukarki

UWAGA — NIEBEZPIECZEŃSTWO PORAŻENIA PRĄDEM: Aby uniknąć porażenia prądem elektrycznym podczas czyszczenia zewnętrznej powierzchni drukarki, należy najpierw wyjąć przewód zasilający z gniazdka elektrycznego, a następnie odłączyć wszystkie kable prowadzące do urządzenia.

Uwagi:

- Czynność tę należy wykonywać raz na kilka miesięcy.
- Uszkodzenia drukarki spowodowane niewłaściwą obsługą nie podlegają gwarancji.

1. Wyłącz drukarkę, a następnie wyjmij przewód zasilający z gniazdka elektrycznego.
2. Wyjmij papier z odbiornika standardowego i podajnika uniwersalnego.
3. Przy pomocy miękkiej szczoteczki lub odkurzacza usuń kurz i kawałki papieru znajdujące się dookoła drukarki.
4. Przetrzyj zewnętrzne powierzchnie drukarki za pomocą wilgotnej, miękkiej, niestrzępiącej się szmatki.

   Uwagi:

   - Nie należy używać środków czyszczących ani detergentów stosowanych w gospodarstwie domowym, gdyż mogą one uszkodzić wykończenie drukarki.
   - Upewnij się, że po czyszczeniu wszystkie powierzchnie drukarki są suche.
5. Podłącz przewód zasilający do gniazdka elektrycznego, a następnie włącz drukarkę.

   UWAGA — NIEBEZPIECZEŃSTWO USZKODZENIA CIAŁA: Aby uniknąć ryzyka pożaru lub porażenia prądem elektrycznym, podłącz przewód zasilający do prawidłowo uziemionego, łatwo dostępnego gniazdka elektrycznego o odpowiednich parametrach, znajdującego się w pobliżu urządzenia.

Czyszczenie skanera

1. Otwórz pokrywę skanera.

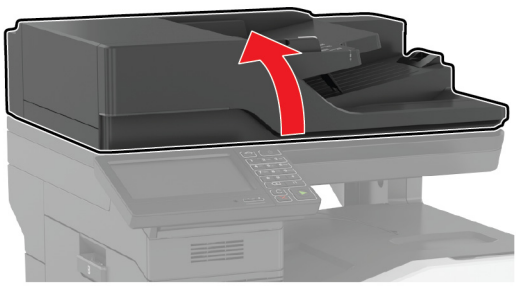

2 Za pomocą miękkiej, wilgotnej, niestrzępiącej się szmatki przetrzyj następujące miejsca:

- szyba automatycznego podajnika dokumentów

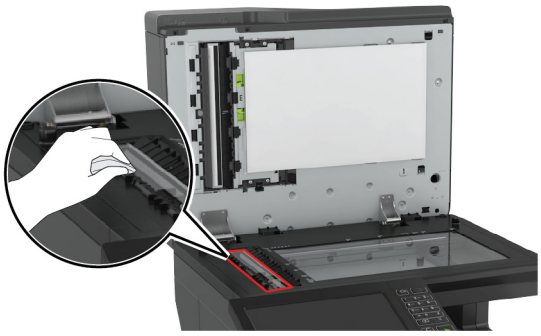

- podkładka szyby automatycznego podajnika dokumentów

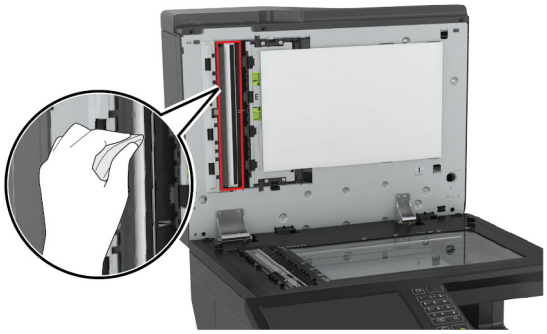

- szyba skanera

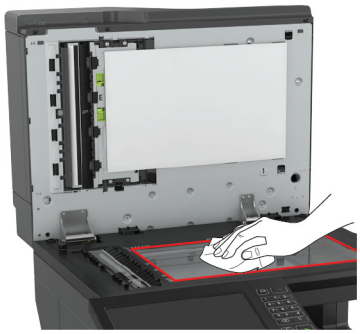

- podkładka szyby skanera

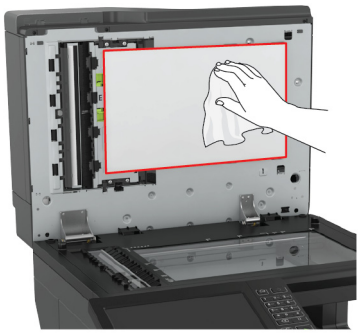

3 Otwórz drzwiczki E.

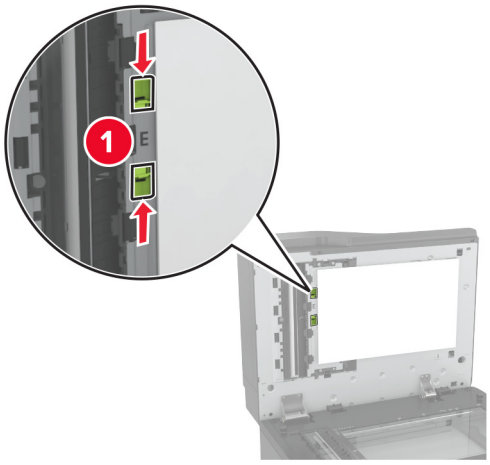

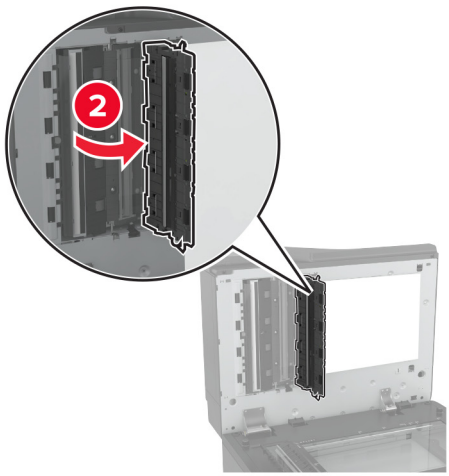

4 Przetrzyj następujące miejsca:

- szyba automatycznego podajnika dokumentów w drzwiczkach E

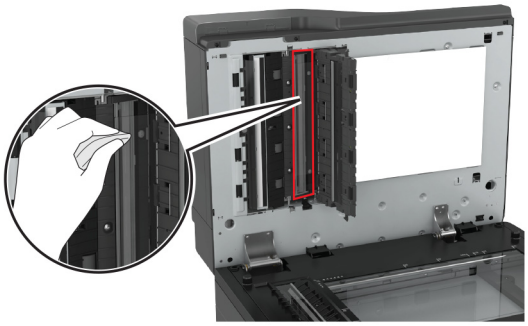

- podkładka szyby automatycznego podajnika dokumentów w drzwiczkach E

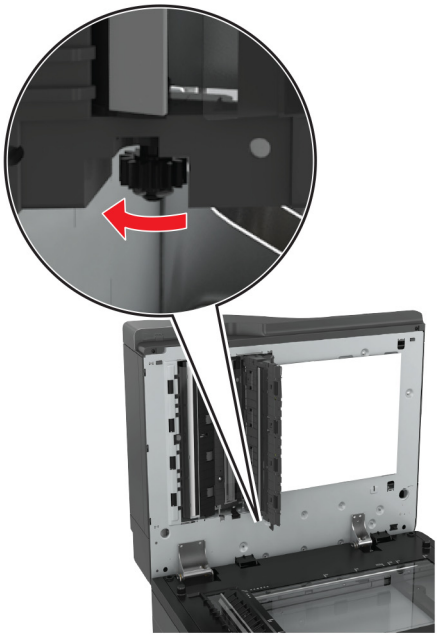

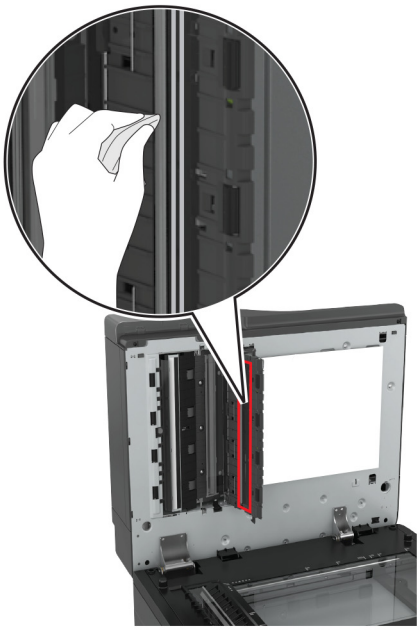

5 Zamknij drzwiczki, a następnie pokrywę skanera.

Zamawianie części i materiałów eksploatacyjnych

W Stanach Zjednoczonych informacje na temat lokalnych autoryzowanych dostawców części i materiałów eksploatacyjnych firmy Lexmark można uzyskać, kontaktując się pod numerem telefonu 1-800-539-6275. W innych krajach należy odwiedzić witrynę internetową **www.lexmark.com** lub skontaktować się z punktem sprzedaży, w którym nabyto drukarkę.

Uwaga: Wszystkie oszacowane czasy eksploatacji materiałów odnoszą się do drukowania na papierze zwykłym w rozmiarze Letter lub A4.

Sprawdzanie stanu części i materiałów eksploatacyjnych

1. Na ekranie głównym dotknij opcji **Stan/Materiały eksploatacyjne**.
2. Wybierz części lub materiały eksploatacyjne, które chcesz sprawdzić.

Uwaga: Dostęp do ustawienia można można również uzyskać, dotykając górnej sekcji ekranu głównego.

Używanie oryginalnych części i materiałów eksploatacyjnych firmy Lexmark.

Twoja drukarka Lexmark została zaprojektowana do optymalnej pracy z użyciem oryginalnych materiałów eksploatacyjnych i elementów marki Lexmark. Używanie materiałów i części innych producentów może negatywnie wpłynąć na wydajność, pracę i żywotność drukarki oraz jej części. Może też mieć wpływ na ochronę gwarancyjną. Uszkodzenia spowodowane używaniem części lub materiałów innych producentów nie są naprawiane w ramach gwarancji. Wszelkie wskaźniki materiałów są zaprojektowane tak, by współpracować z częściami i materiałami Lexmark i ich praca może zostać zakłócona, gdy użyte zostaną części lub materiały innych producentów. Użytkowanie materiałów i części związanych z obrazami dłużej niż jest to zalecane może spowodować uszkodzenie drukarki Lexmark i jej podzespołów.

Zamawianie kaset z tonerem

Uwagi:

- Szacunkowa wydajność naboju jest zgodna z normą ISO/IEC 19798.
- Stosowanie bardzo niskiego pokrycia wydruku przez dłuższy czas może negatywnie wpłynąć na rzeczywistą wydajność oraz może doprowadzić do awarii części składowych kasety przed wyczerpaniem się toneru.

Zwrotne kasety z tonerem do urządzeń z serii CX820

Element	USA i Kanada	Europejski Obszar Gospodarczy (EEA+)	Pozostała część Europy, Bliski Wschód i Afryka (RoEMEA)	Dystrybucja w Ameryce Łacińskiej (LAD)	Pozostała część Azji i Pacyfiku (RoAP)	Australia i Nowa Zelandia (ANZ)
Zwrotne kasety z tonerem						
Czarny	72K10K0	72K20K0	72K50K0	72K40K0	72K30K0	72K60K0
Cyjan	72K10C0	72K20C0	72K50C0	72K40C0	72K30C0	72K60C0

Element	USA i Kanada	Europejski Obszar Gospodarczy (EEA+)	Pozostała część Europy, Bliski Wschód i Afryka (RoEMEA)	Dystrybucja w Ameryce Łacińskiej (LAD)	Pozostała część Azji i Pacyfiku (RoAP)	Australia i Nowa Zelandia (ANZ)
Magenta	72K10M0	72K20M0	72K50M0	72K40M0	72K30M0	72K60M0
Żółty	72K10Y0	72K20Y0	72K50Y0	72K40Y0	72K30Y0	72K60Y0
Zwrotne kasety z tonerem o wysokiej wydajności						
Cyjan	82K1HC0	82K2HC0	82K5HC0	82K4HC0	82K3HC0	82K6HC0
Magenta	82K1HM0	82K2HM0	82K5HM0	82K4HM0	82K3HM0	82K6HM0
Żółty	82K1HY0	82K2HY0	82K5HY0	82K4HY0	82K3HY0	82K6HY0
Zwrotna kaseta z tonerem o bardzo wysokiej wydajności						
Czarny	72K1XK0	72K2XK0	72K3XK0	72K4XK0	72K5XK0	72K6XK0

Zwykłe kasety do urządzeń z serii CX820

Element	Cały świat
Zwykłe kasety z tonerem o wysokiej wydajności	
Cyjan	82K0H20
Magenta	82K0H30
Żółty	82K0H40
Zwykła kaseta z tonerem o bardzo wysokiej wydajności	
Czarny	72K0X10

Zwrotne kasety z tonerem do urządzeń z serii CX827

Element	USA i Kanada	Europejski Obszar Gospodarczy (EEA+)	Pozostała część Europy, Bliski Wschód i Afryka (RoEMEA)	Dystrybucja w Ameryce Łacińskiej (LAD)	Pozostała część Azji i Pacyfiku (RoAP)	Australia i Nowa Zelandia (ANZ)
Zwykłe kasety z tonerem						
Czarny	73B10K0	73B20K0	73B50K0	73B40K0	73B30K0	73B60K0
Cyjan	73B10C0	73B20C0	73B50C0	73B40C0	73B30C0	73B60C0
Magenta	73B10M0	73B20M0	73B50M0	73B40M0	73B30M0	73B60M0
Żółty	73B10Y0	73B20Y0	73B50Y0	73B40Y0	73B30Y0	73B60Y0

Zwykłe kasety do urządzeń z serii CX827

Element	Cały świat
Zwykła kaseta z tonerem:	
Czarny	73B0010
Cyjan	73B0020
Magenta	73B0030

Element	Cały świat
Żółty	73B0040

Zamawianie bębna światłoczułego

Element	Numer katalogowy
Bęben światłoczuły (1 szt.)	72K0P00
Bęben światłoczuły (3 szt.)	72K0Q00

Zamawianie opakowania mieszanego obejmującego wywoływacz i bęben

Element	Wszystkie kraje i regiony
Objęte programem zwrotów opakowanie mieszane: wywoływacz i bęben	
Czarny	72K0FK0
Kolor (CMY)	72K0FV0
Opakowanie mieszane: zwykły wywoływacz i bęben	
Czarny	72K0F10
Kolor (CMY)	72K0F50

Zamawianie zespołów wywoływacza

Element	Numer katalogowy
Zespoły wywoływacza objęte programem zwrotu	
Zespół wywoływacza, czarny	72K0DK0
Zestaw wywoływacza, kolorowy (CMY)	72K0DV0
Zespół wywoływacza, cyjan	72K0DC0
Zespół wywoływacza, magenta	72K0DM0
Zespół wywoływacza, żółty	72K0DY0
Zwykłe zespoły wywoływacza	
Zespół wywoływacza, czarny	72K0D10
Zestaw wywoływacza, kolorowy (CMY)	72K0D50
Zespół wywoływacza, cyjan	72K0D20
Zespół wywoływacza, magenta	72K0D30
Zespół wywoływacza, żółty	72K0D40

Zamawianie kaset zszywek

Element	Numer katalogowy
Kasety zszywek	25A0013

Zamawianie pojemnika na zużyty toner

Element	Numer katalogowy
Pojemnik na zużyty toner	72K0W00

Konfigurowanie powiadomień dotyczących materiałów eksploatacyjnych

1 Uruchom przeglądarkę sieci Web, a następnie w polu adresu wpisz adres IP drukarki.

Uwagi:

- Wyświetl adres IP drukarki na ekranie głównym drukarki. Adres IP ma postać czterech liczb oddzielonych kropkami. Na przykład 123.123.123.123.
- W przypadku używania serwera proxy wyłącz go tymczasowo, aby prawidłowo załadować stronę sieci Web.

2 Kliknij kolejno **Ustawienia** > **Urządzenie** > **Powiadomienia** > **Materiały eksploatacyjne** > **Niestandardowe powiadomienia o materiałach eksploatacyjnych**.

3 Wybierz typ powiadomienia.

4 Zastosuj zmiany.

Wymiana części i materiałów eksploatacyjnych

Wymiana modułu wywoływacza

1 Otwórz drzwiczki A.

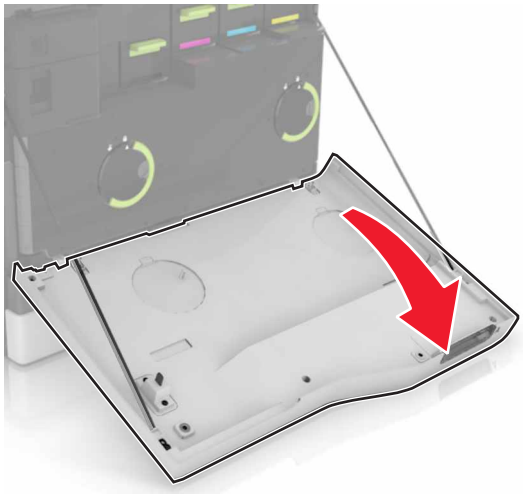

2 Wyjmij pojemnik na zużyty toner.

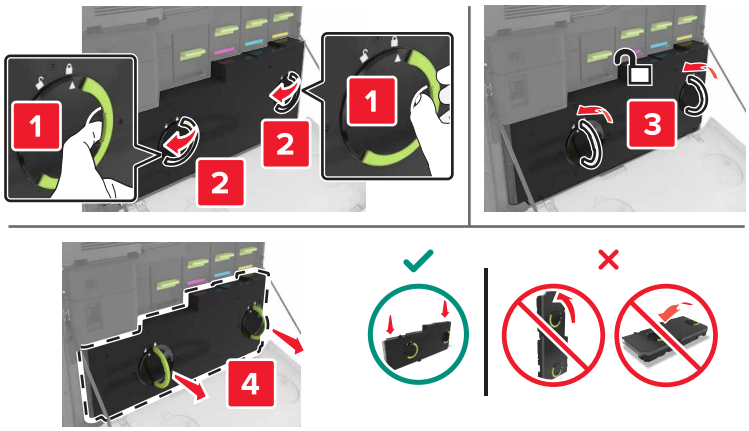

3 Wyjmij zestaw obrazujący.

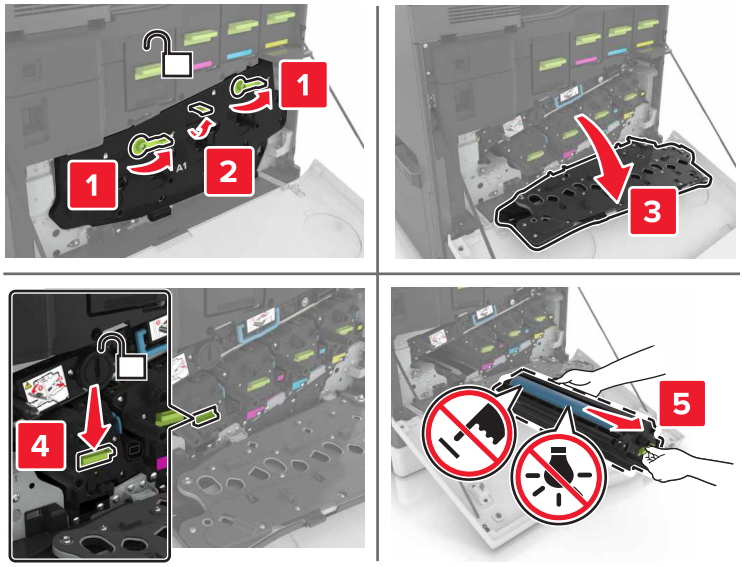

4 Wyjmij zespół wywoływacza.

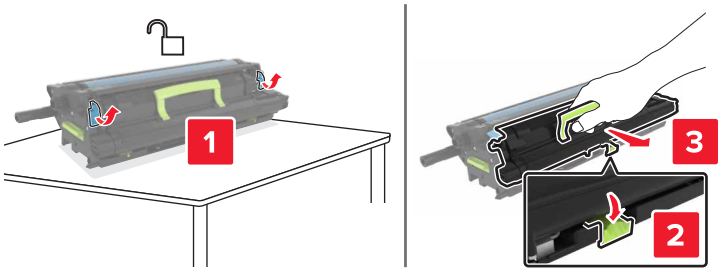

5 Rozpakuj nowy zespół wywoływacza i zdejmij z niego całe opakowanie.

6 Włóż nowy moduł wywoływacza.

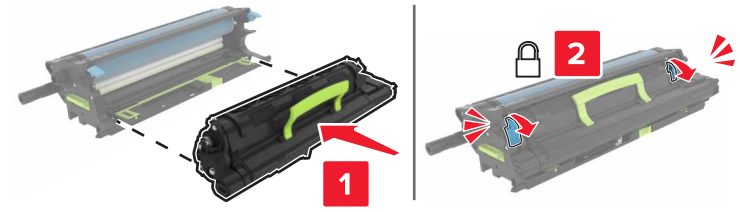

7 Włóż zestaw obrazujący.

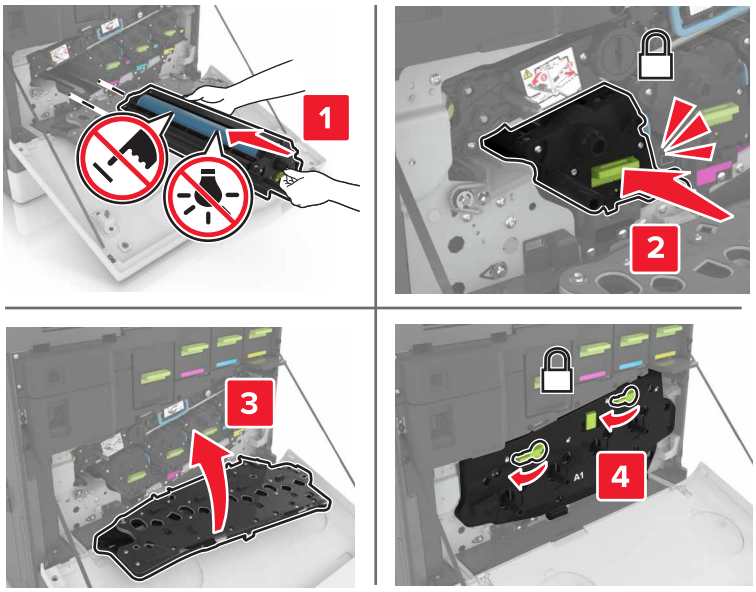

8 Włóż pojemnik na zużyty toner.

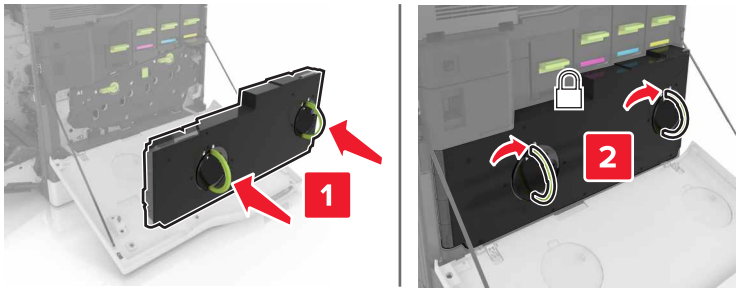

9 Zamknij drzwiczki A.

Wymiana nagrzewnicy

1 Wyłącz drukarkę.

2 Otwórz drzwiczki B.

UWAGA — GORĄCA POWIERZCHNIA: Wewnętrzne elementy drukarki mogą być gorące. W celu zmniejszenia ryzyka oparzenia, przed dotknięciem danej części należy odczekać, aż ostygnie.

3 Wyjmij nagrzewnicę.

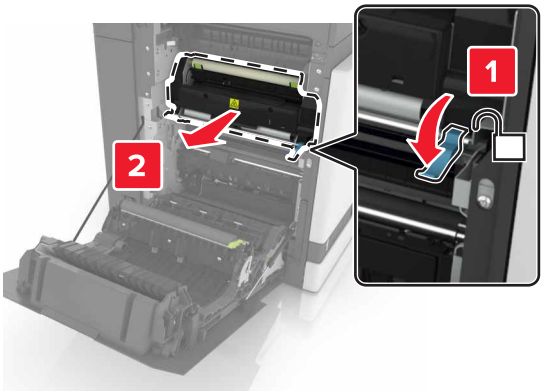

4 Rozpakuj nową nagrzewnicę.

5 Wyczyść soczewki nagrzewnicy, korzystając z bawełnianego wacika dołączonego do opakowania.

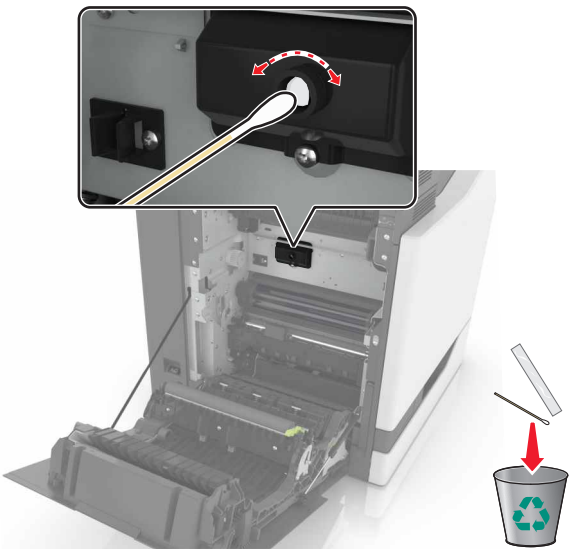

6 Włóż nową nagrzewnicę, aż *zaskoczy* w swoim miejscu.

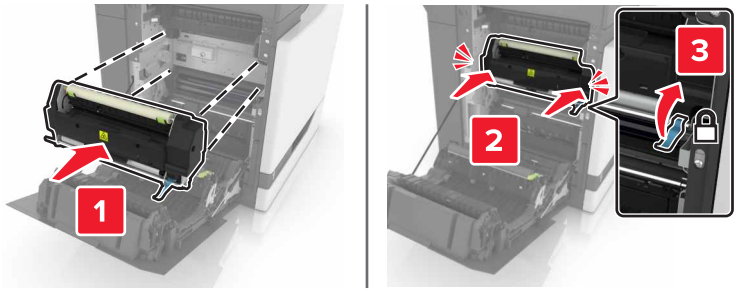

7 Zamknij drzwiczki B.

8 Włącz drukarkę.

Wymiana bębna światłoczułego

1 Otwórz drzwiczki A.

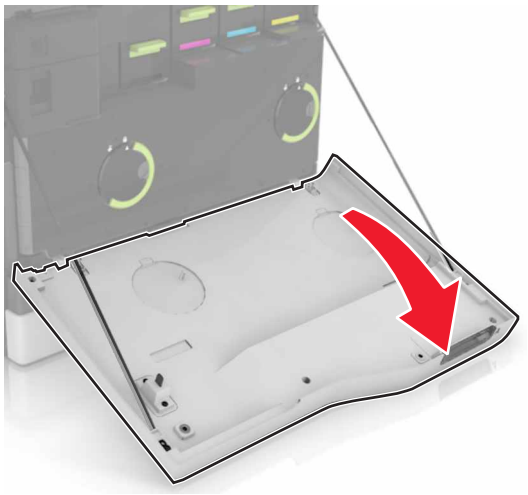

2 Wyjmij pojemnik na zużyty toner.

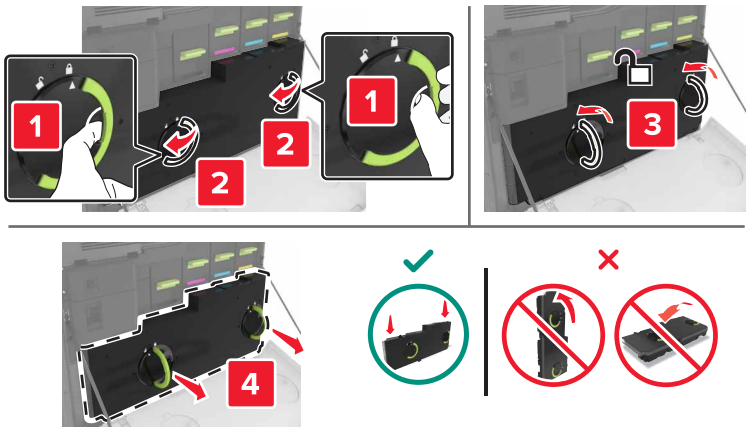

3 Wyjmij zestaw obrazujący.

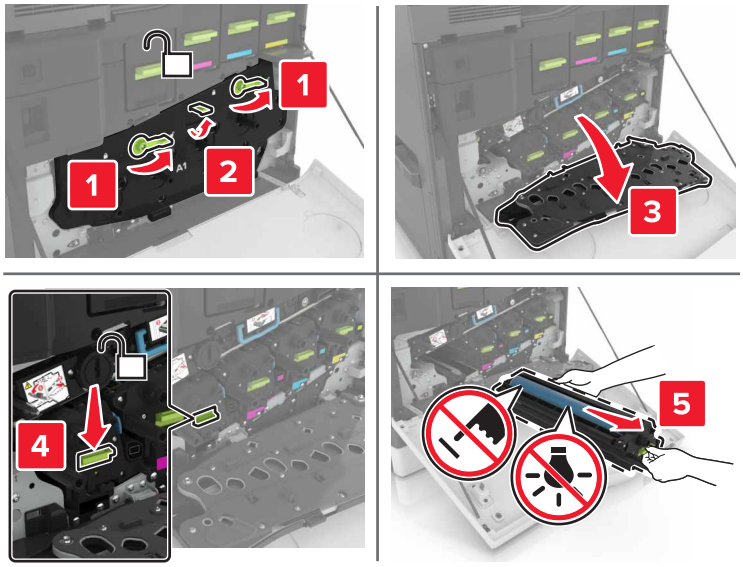

4 Wyjmij bęben światłoczuły.

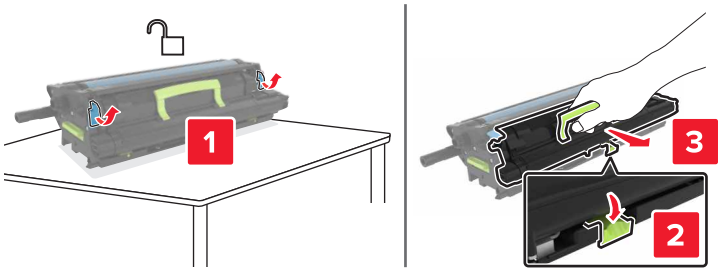

5 Rozpakuj nowy bęben światłoczuły i zdejmij z niego całe opakowanie.

Ostrzeżenie — możliwość uszkodzenia: Nie wystawiaj bębna światłoczułego na działanie światła słonecznego przez dłużej niż 10 minut. Długotrwałe działanie światła może negatywnie wpłynąć na jakość wydruku.

Ostrzeżenie — możliwość uszkodzenia: Nie wolno dotykać bębna światłoczułego. Może to mieć wpływ na jakość wydruku kolejnych zadań drukowania.

6 Włóż nowy bęben światłoczuły.

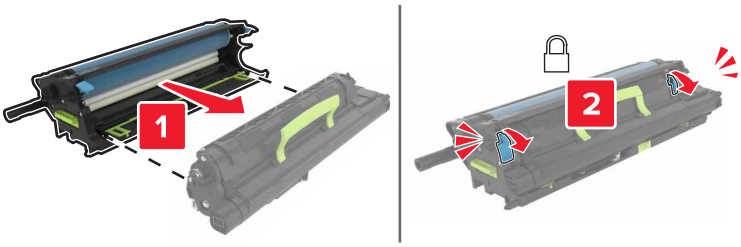

7 Włóż zestaw obrazujący.

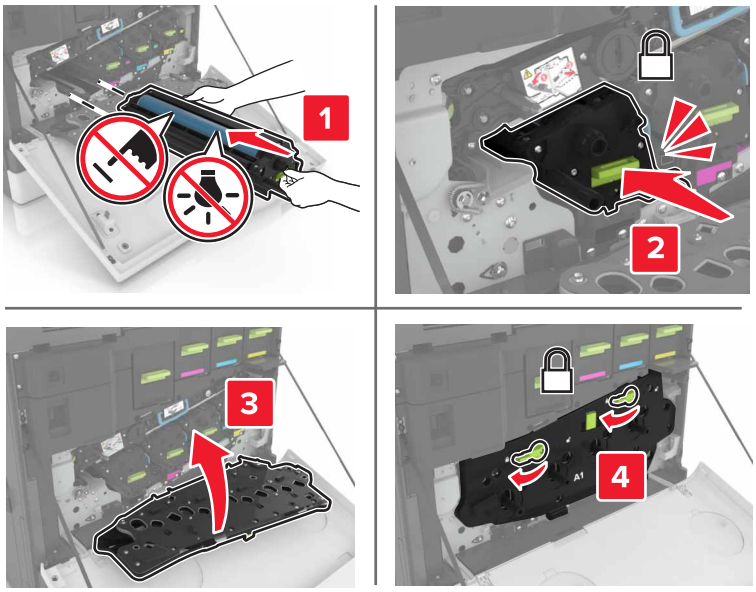

8 Włóż pojemnik na zużyty toner.

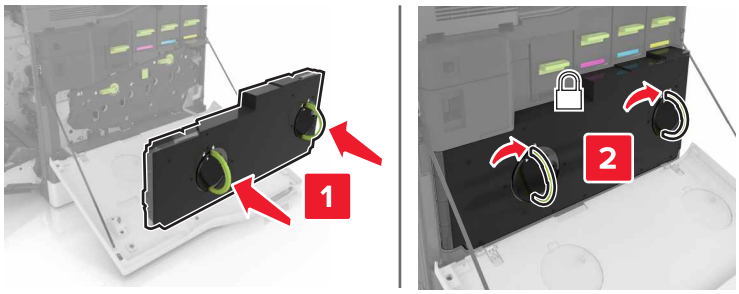

9 Zamknij drzwiczki A.

Wymiana zespołu obrazującego

1 Otwórz drzwiczki A.

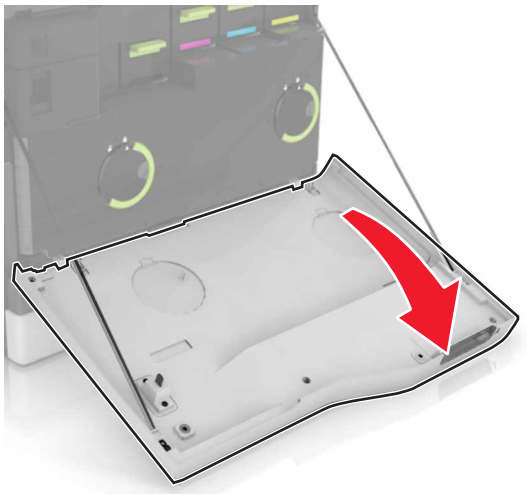

2 Wyjmij pojemnik na zużyty toner.

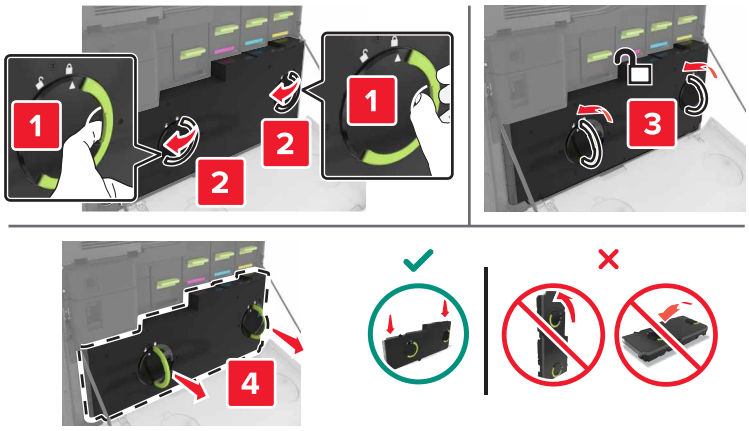

3 Wyjmij zestaw obrazujący.

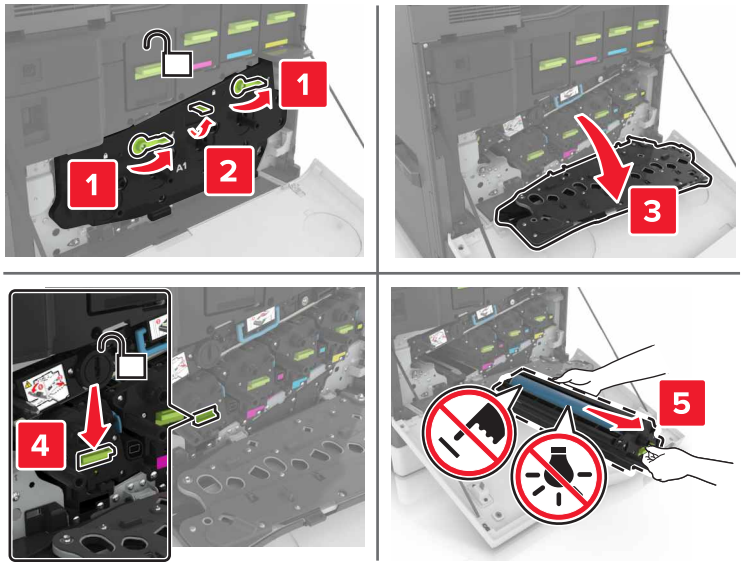

4 Rozpakuj nowy zestaw obrazujący i zdejmij z niego całe opakowanie.

Ostrzeżenie — możliwość uszkodzenia: Nie wystawiaj bębna światłoczułego na działanie światła słonecznego przez dłużej niż 10 minut. Długotrwałe działanie światła może negatywnie wpłynąć na jakość wydruku.

Ostrzeżenie — możliwość uszkodzenia: Nie wolno dotykać bębna światłoczułego. Może to mieć wpływ na jakość wydruku kolejnych zadań drukowania.

5 Włóż nowy zespół obrazujący.

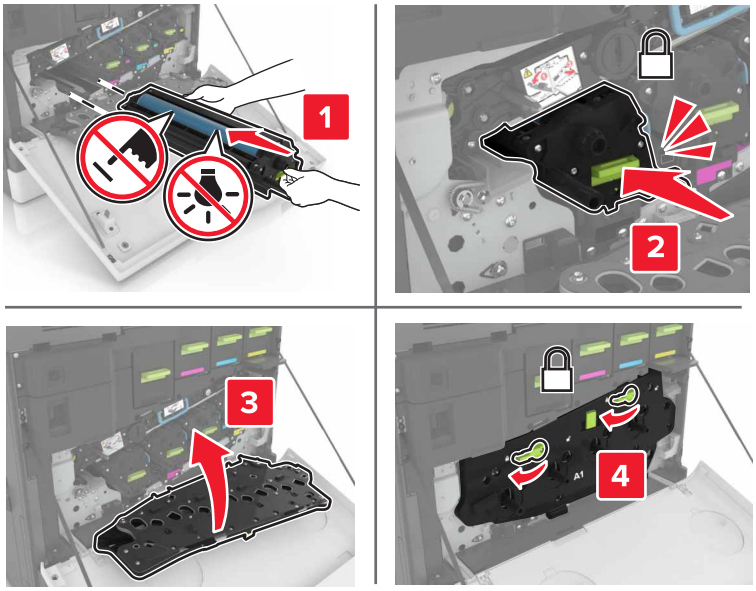

6 Włóż pojemnik na zużyty toner.

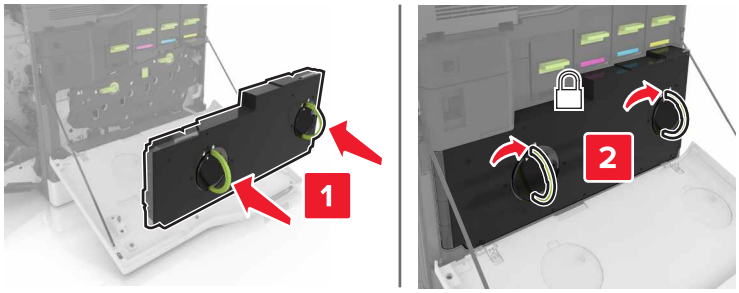

7 Zamknij drzwiczki A.

Wymiana kasety z tonerem

1 Otwórz drzwiczki A.

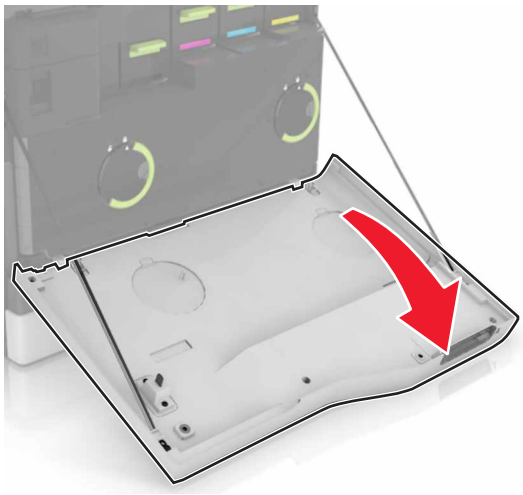

2 Wyjmij kasetę z tonerem.

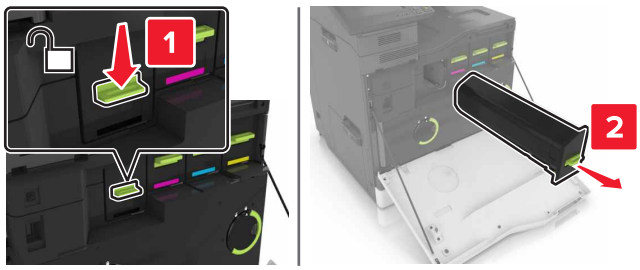

3 Rozpakuj nową kasetę z tonerem.

4 Włóż nową kasetę z tonerem, aż *zaskoczy* w swoim miejscu.

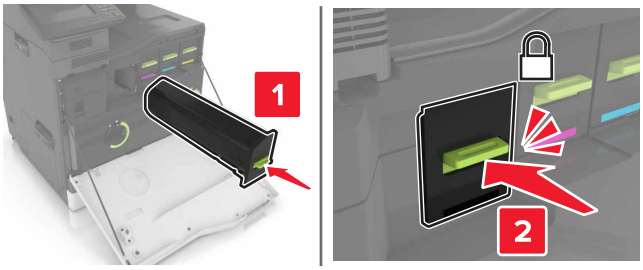

5 Zamknij drzwiczki A.

Wymiana wałka pobierającego

Wymiana wałka pobierającego w zasobniku na 550 arkuszy

1 Wyłącz drukarkę.

2 Zdejmij zasobnik.

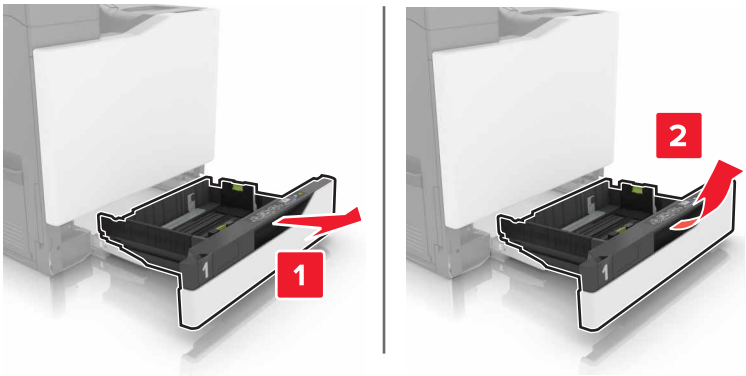

3 Wyjmij wałek pobierający.

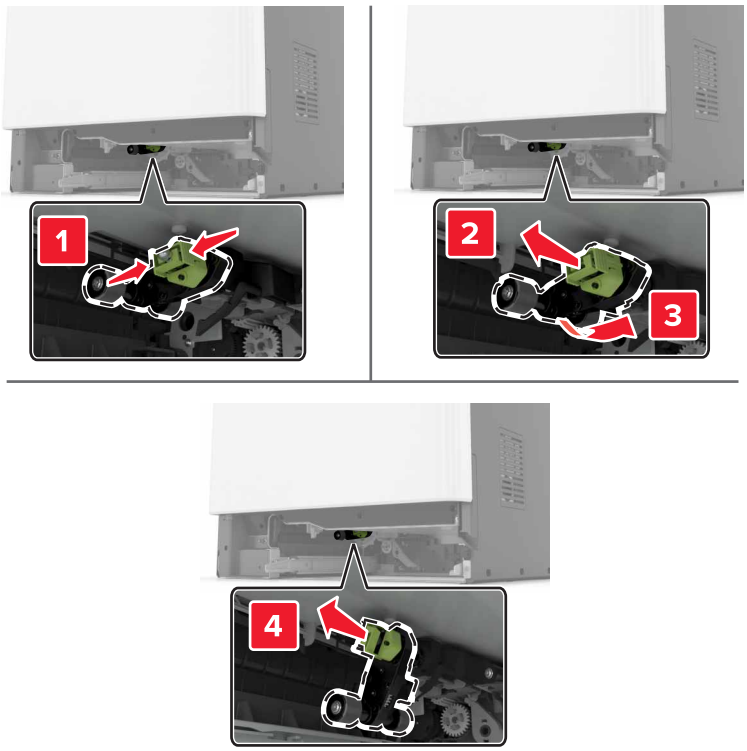

4 Rozpakuj nowy wałek pobierający.

5 Włóż nowy wałek pobierający, aż *zaskoczy* w swoim miejscu.

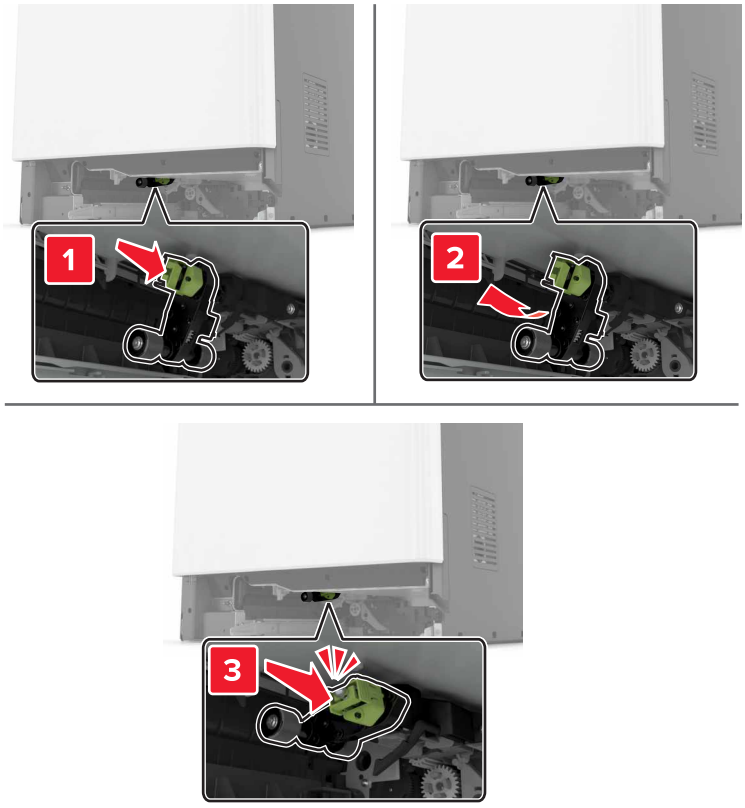

6 Włóż zasobnik.

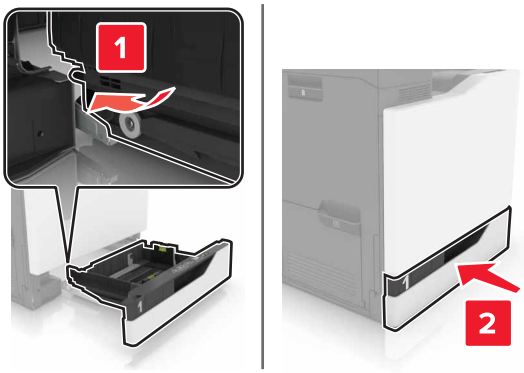

7 Włącz drukarkę.

Wymiana wałka pobierającego w zasobniku na 2200 arkuszy

1 Wyłącz drukarkę.

2 Wyciągnij, a następnie odblokuj zasobnik.

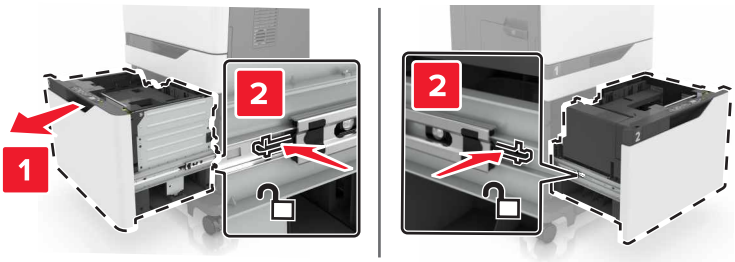

3 Zdejmij zasobnik.

4 Wyjmij wałek pobierający.

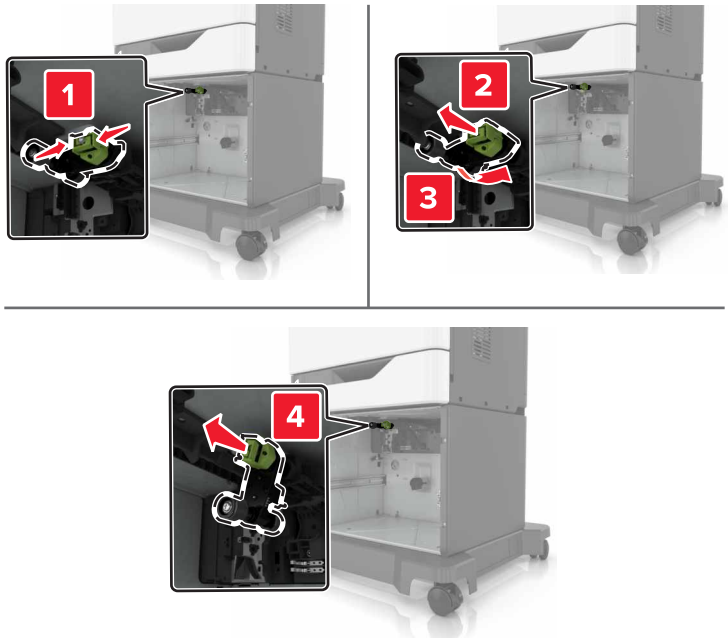

5 Rozpakuj nowy wałek pobierający.

6 Włóż nowy wałek pobierający, aż *zaskoczy* w swoim miejscu.

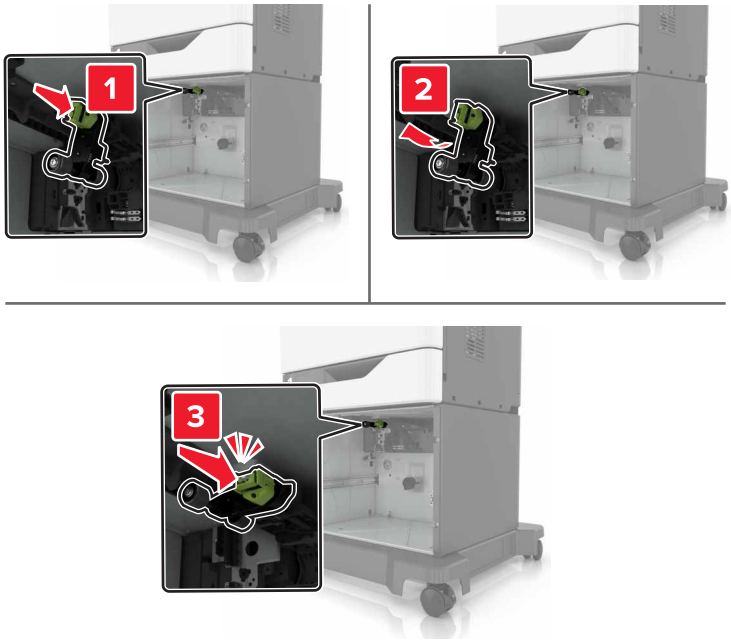

7 Włóż zasobnik.

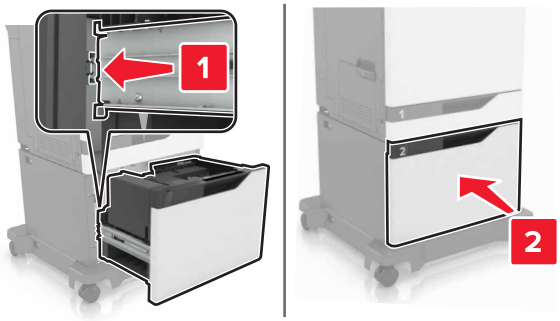

8 Włącz drukarkę.

Wymiana separatora papieru

1 Wyciągnij zasobnik.

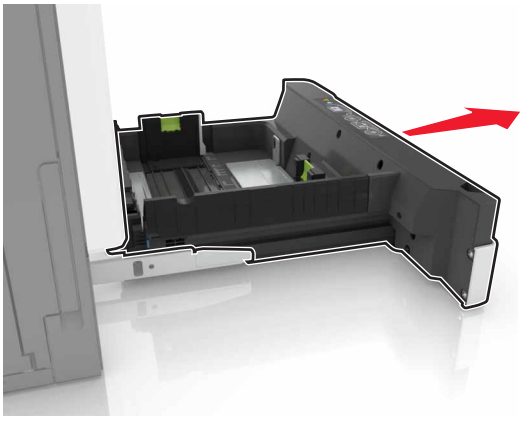

2 Wymień separator papieru.

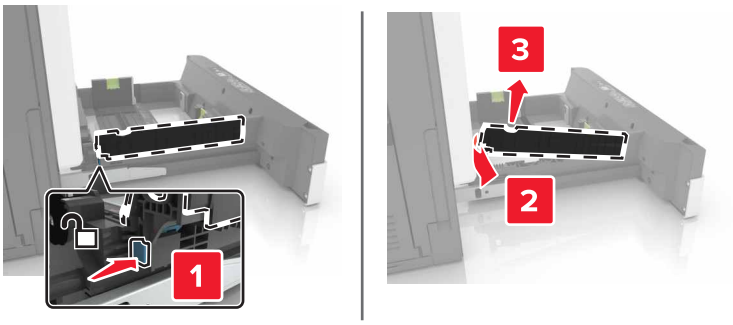

3 Rozpakuj nowy separator papieru.

4 Włóż nowy separator papieru, *aż zaskoczy* w swoim miejscu.

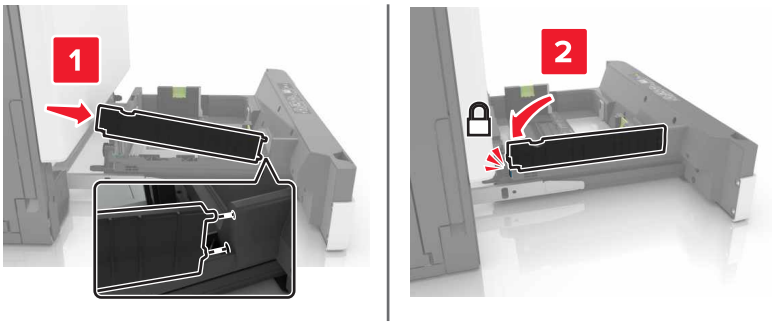

5 Włóż zasobnik.

Wymiana pojemnika na zużyty toner

1 Otwórz drzwiczki A.

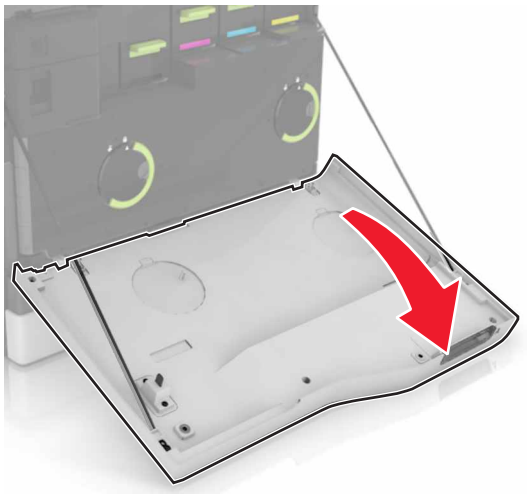

2 Wyjmij pojemnik na zużyty toner.

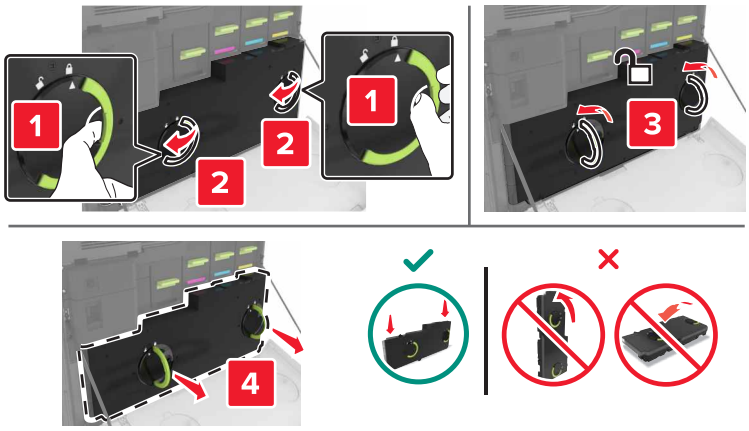

3 Rozpakuj nowy pojemnik na zużyty toner.

4 Włóż nowy pojemnik na zużyty toner.

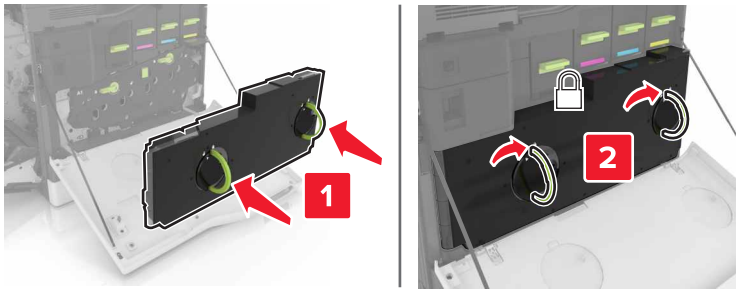

5 Zamknij drzwiczki A.

Wymiana pasa przenoszącego

1 Wyłącz drukarkę.

2 Otwórz drzwiczki A.

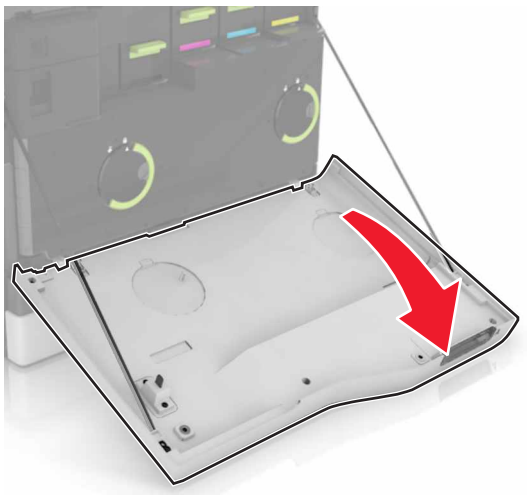

3 Wyjmij pojemnik na zużyty toner.

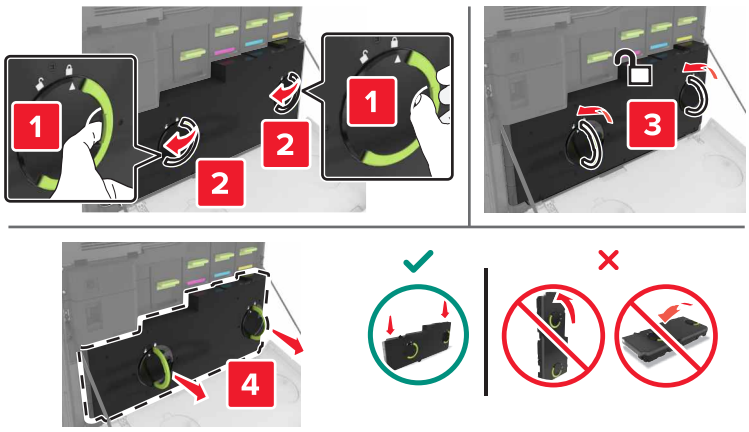

4 Otwórz drzwiczki A1.

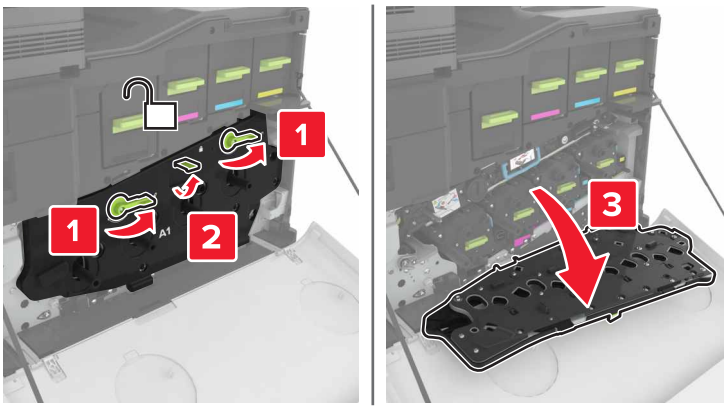

5 Wyjmij pas przenoszący.

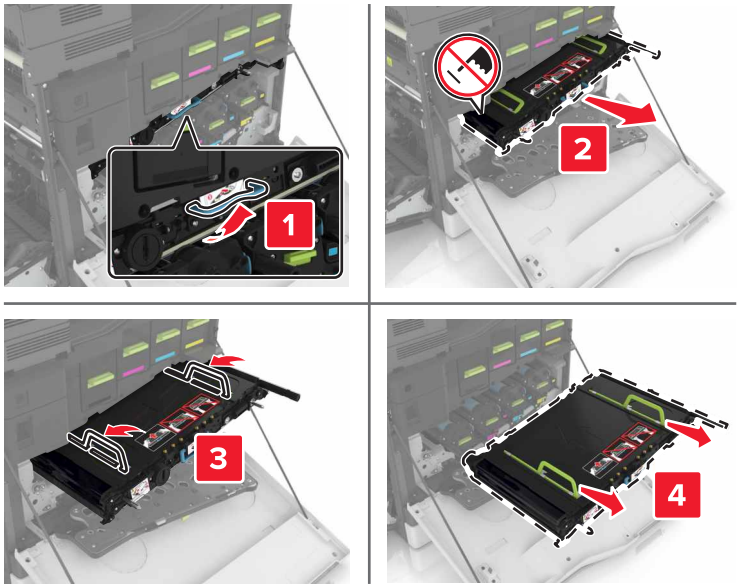

6 Rozpakuj nowy pas przenoszący i zdejmij z niego całe opakowanie.

Ostrzeżenie — możliwość uszkodzenia: Nie wystawiaj pasa przenoszącego na działanie światła słonecznego przez dłużej niż 10 minut. Długotrwałe działanie światła może negatywnie wpłynąć na jakość wydruku.

Ostrzeżenie — możliwość uszkodzenia: Nie dotykaj pasa przenoszącego. Może to mieć wpływ na jakość wydruku kolejnych zadań drukowania.

7 Włóż nowy pas przenoszący, aż *zaskoczy* w swoim miejscu.

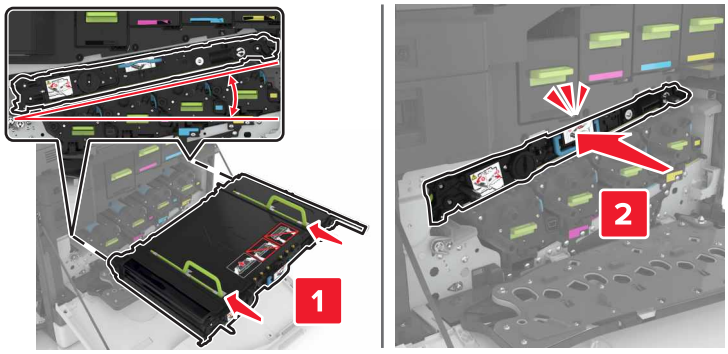

8 Zamknij drzwiczki A1.

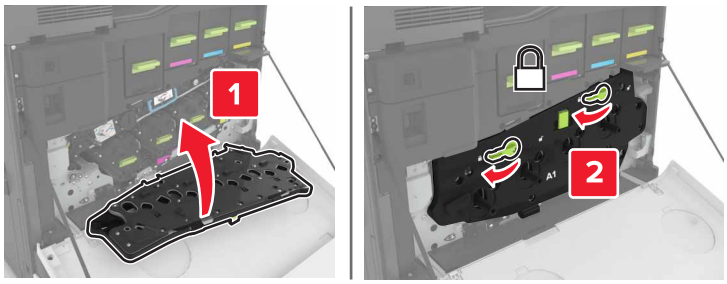

9 Włóż pojemnik na zużyty toner.

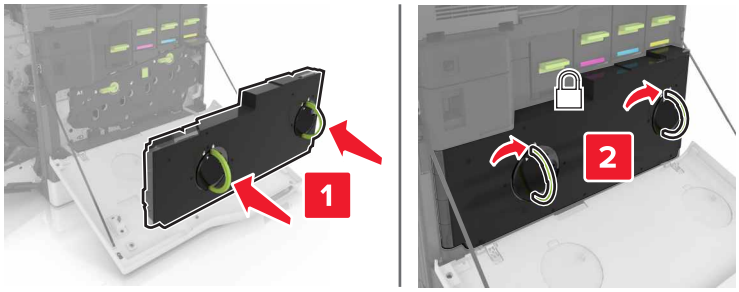

10 Zamknij drzwiczki A.

11 Włącz drukarkę.

Wymiana wałka przenoszącego

1 Otwórz drzwiczki B.

UWAGA — GORĄCA POWIERZCHNIA: Wewnętrzne elementy drukarki mogą być gorące. W celu zmniejszenia ryzyka oparzenia, przed dotknięciem danej części należy odczekać, aż ostygnie.

2 Wyjmij wałek przenoszący.

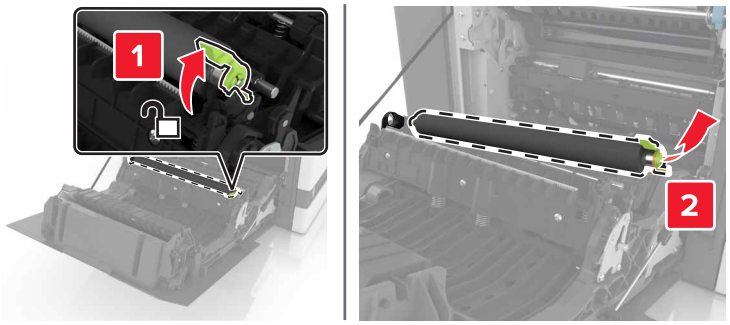

3 Rozpakuj nowy wałek przenoszący.

Uwaga: Nie zdejmuj białego opakowania.

4 Włóż nowy wałek przenoszący.

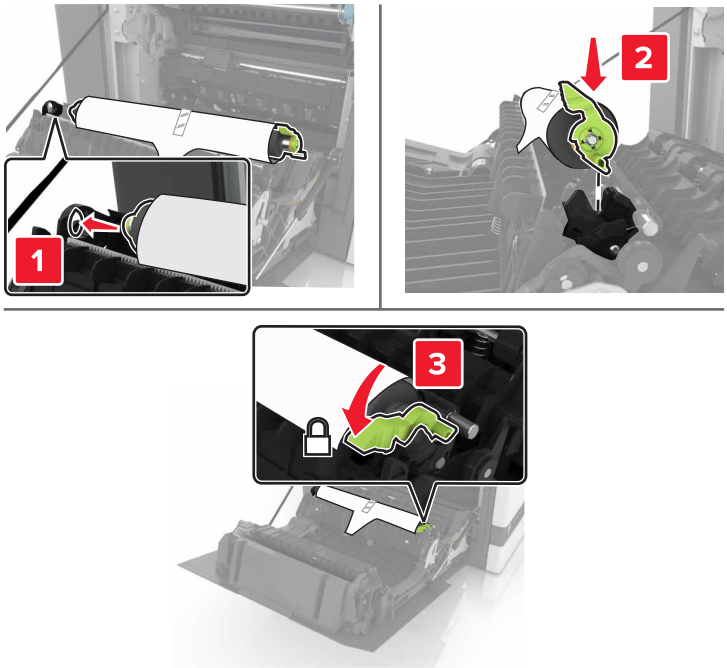

5 Zdejmij białe opakowanie.

6 Zamknij drzwiczki B.

Wymiana wałka podejmującego automatycznego podajnika dokumentów

1 Wyłącz drukarkę.

2 Otwórz drzwiczki D.

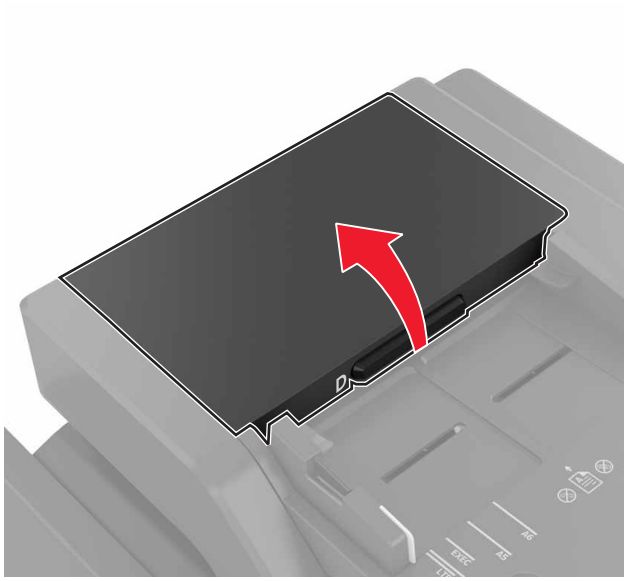

3 Zdejmij pokrywę wałka podejmującego automatycznego podajnika dokumentów.

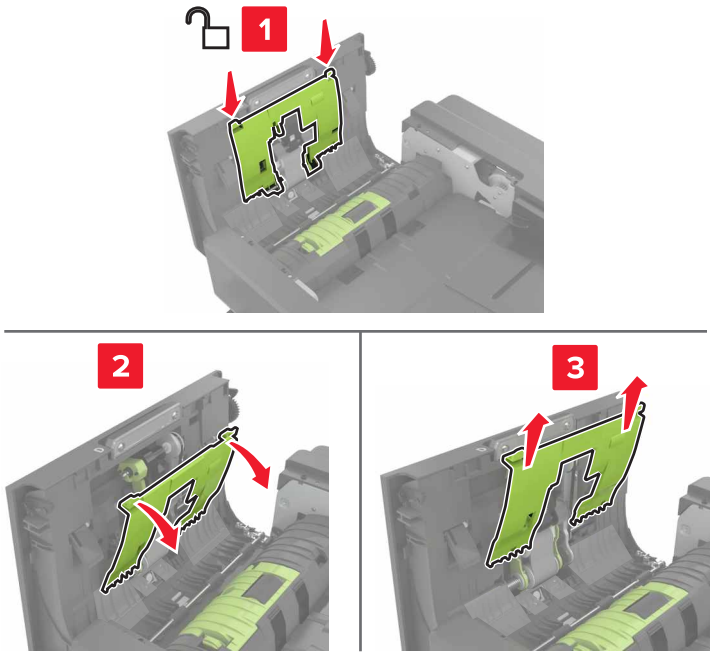

4 Wyjmij wałek podejmujący automatycznego podajnika dokumentów.

Ostrzeżenie — możliwość uszkodzenia: Niektóre elementy drukarki są wrażliwe na wyładowania elektrostatyczne i mogą zostać przez nie uszkodzone. Przed dotknięciem elementu lub podzespołu w obszarze oznaczonym symbolem wrażliwości na wyładowania elektrostatyczne dotknij powierzchni metalowej znajdującej się w pewnej odległości od tego symbolu.

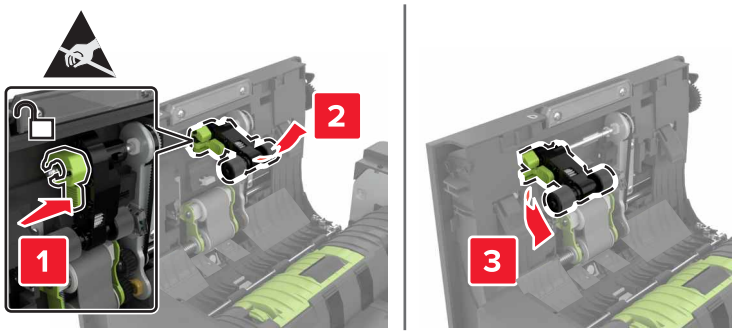

5 Rozpakuj nowy wałek podejmujący automatycznego podajnika dokumentów.

6 Włóż nowy wałek podejmujący automatycznego podajnika dokumentów, aż *zaskoczy* w swoim miejscu.

Ostrzeżenie — możliwość uszkodzenia: Niektóre elementy drukarki są wrażliwe na wyładowania elektrostatyczne i mogą zostać przez nie uszkodzone. Przed dotknięciem elementu lub podzespołu w obszarze oznaczonym symbolem wrażliwości na wyładowania elektrostatyczne dotknij powierzchni metalowej znajdującej się w pewnej odległości od tego symbolu.

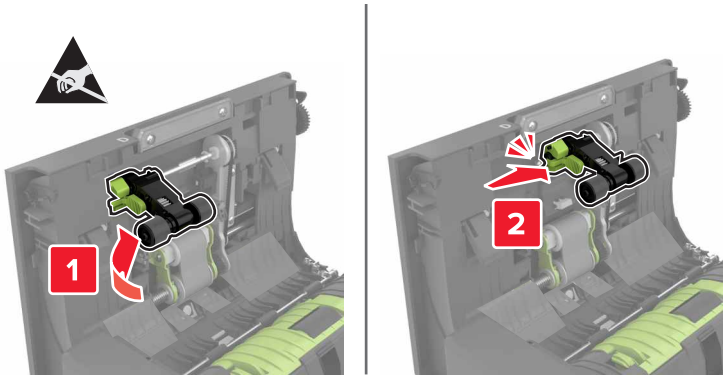

7 Włóż pokrywę wałka podejmującego automatycznego podajnika dokumentów, aż *zaskoczy* w swoim miejscu.

8 Zamknij drzwiczki D.

9 Włącz drukarkę.

Wymiana wałka podającego automatycznego podajnika dokumentów

1 Wyłącz drukarkę.

2 Otwórz drzwiczki D.

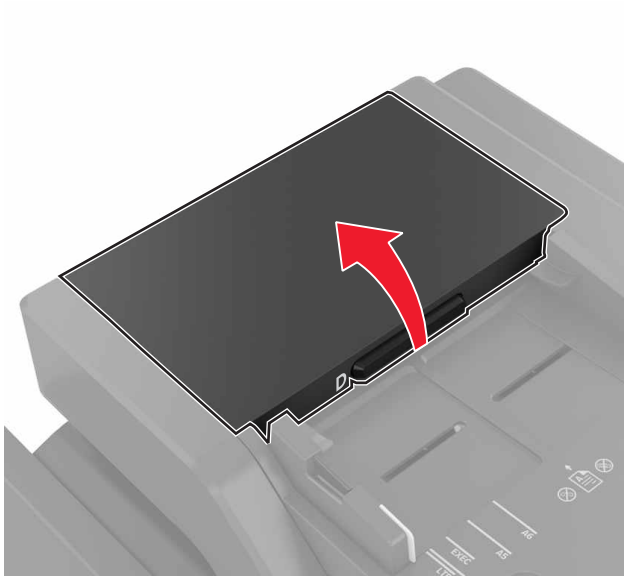

3 Zdejmij pokrywę wałka podejmującego automatycznego podajnika dokumentów.

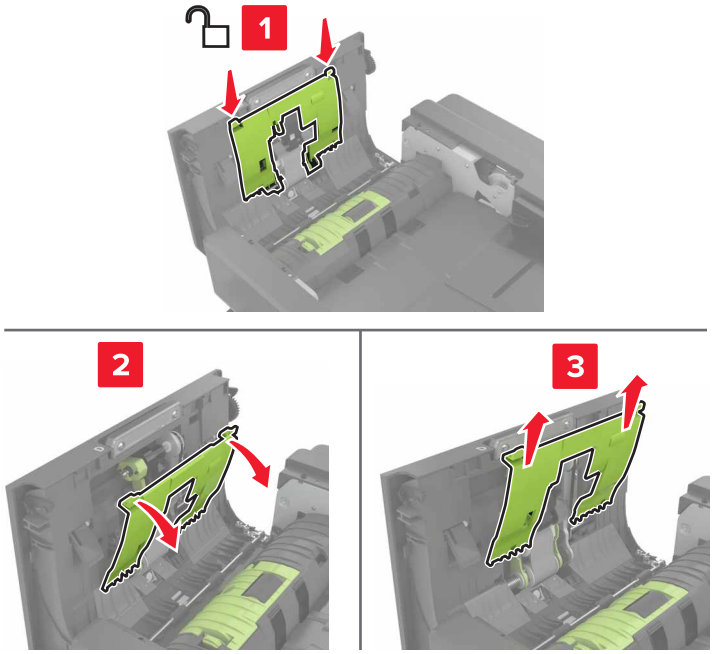

4 Wyjmij wałek podający automatycznego podajnika dokumentów.

Ostrzeżenie — możliwość uszkodzenia: Niektóre elementy drukarki są wrażliwe na wyładowania elektrostatyczne i mogą zostać przez nie uszkodzone. Przed dotknięciem elementu lub podzespołu w obszarze oznaczonym symbolem wrażliwości na wyładowania elektrostatyczne dotknij powierzchni metalowej znajdującej się w pewnej odległości od tego symbolu.

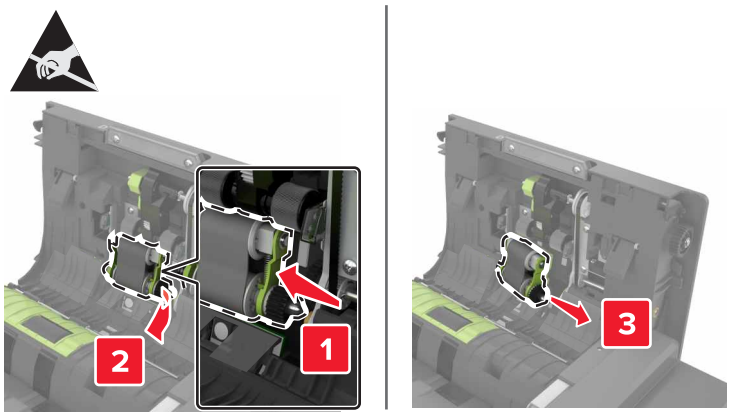

5 Rozpakuj nowy wałek podający automatycznego podajnika dokumentów.

6 Włóż nowy wałek podający automatycznego podajnika dokumentów, aż *zaskoczy* w swoim miejscu.

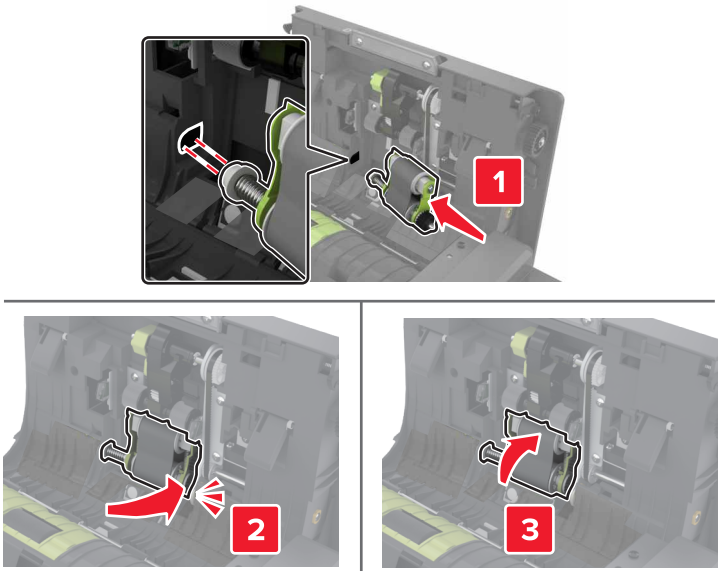

7 Włóż pokrywę wałka podejmującego automatycznego podajnika dokumentów, aż *zaskoczy* w swoim miejscu.

8 Zamknij drzwiczki D.

9 Włącz drukarkę.

Wymiana wałka separatora automatycznego podajnika dokumentów

1 Wyłącz drukarkę.

2 Otwórz drzwiczki D.

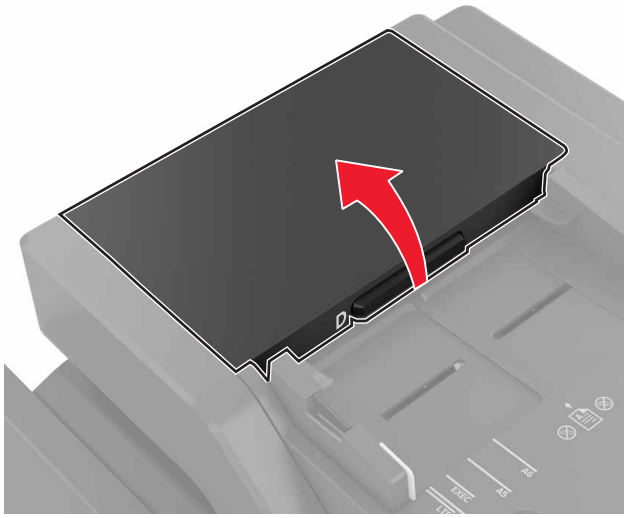

3 Zdejmij pokrywę wałka separatora automatycznego podajnika dokumentów.

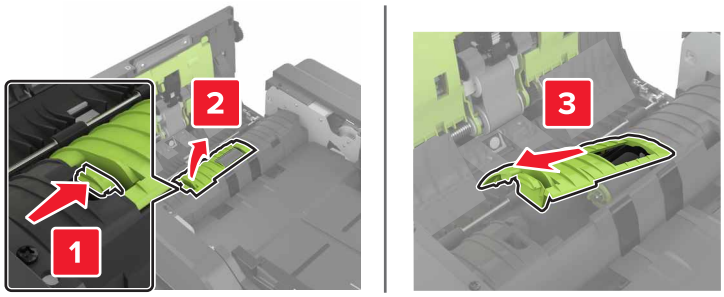

4 Wyjmij wałek separatora automatycznego podajnika dokumentów.

Ostrzeżenie — możliwość uszkodzenia: Niektóre elementy drukarki są wrażliwe na wyładowania elektrostatyczne i mogą zostać przez nie uszkodzone. Przed dotknięciem elementu lub podzespołu w obszarze oznaczonym symbolem wrażliwości na wyładowania elektrostatyczne dotknij powierzchni metalowej znajdującej się w pewnej odległości od tego symbolu.

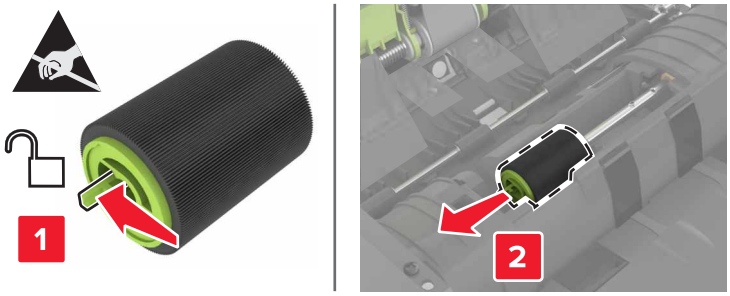

5 Rozpakuj nowy wałek separatora automatycznego podajnika dokumentów.

6 Włóż nowy wałek separatora automatycznego podajnika dokumentów, aż *zaskoczy* w swoim miejscu.

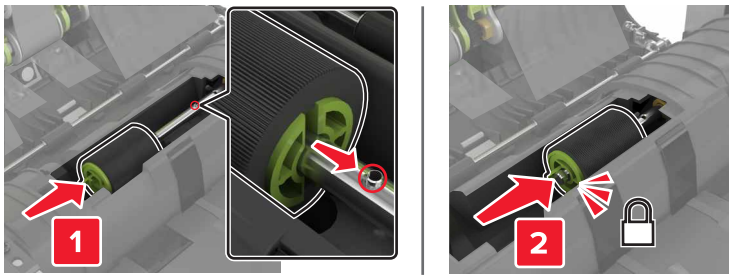

7 Włóż pokrywę wałka separatora automatycznego podajnika dokumentów, aż *zaskoczy* w swoim miejscu.

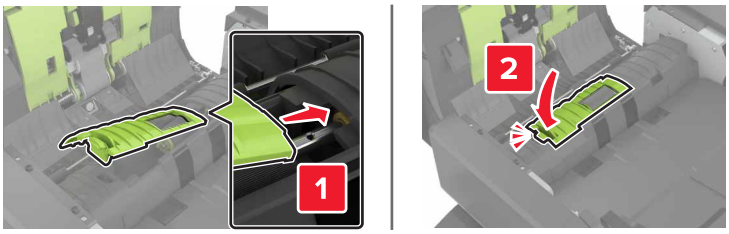

8 Zamknij drzwiczki D.

9 Włącz drukarkę.

Wymiana kasety zszywek

Wymiana kasety zszywek w zszywaczu

1 Otwórz drzwiczki C.

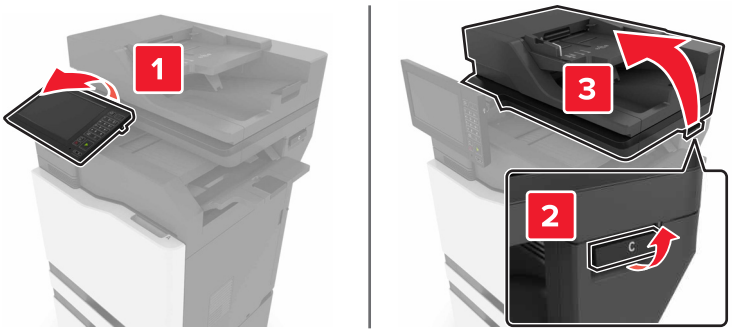

2 Otwórz drzwiczki G.

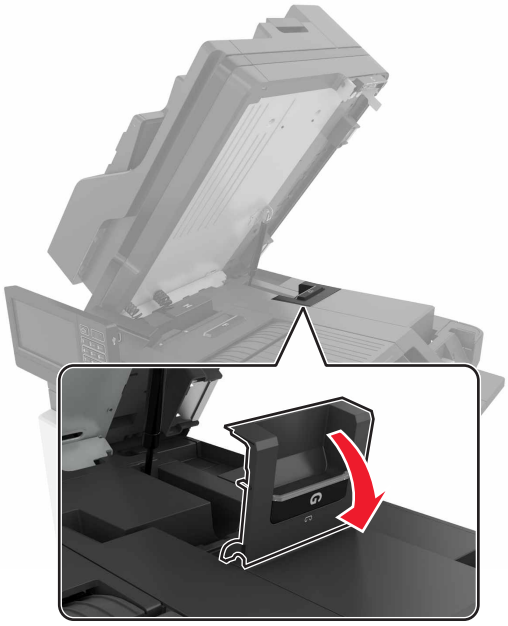

3 Wyjmij kasetę zszywek.

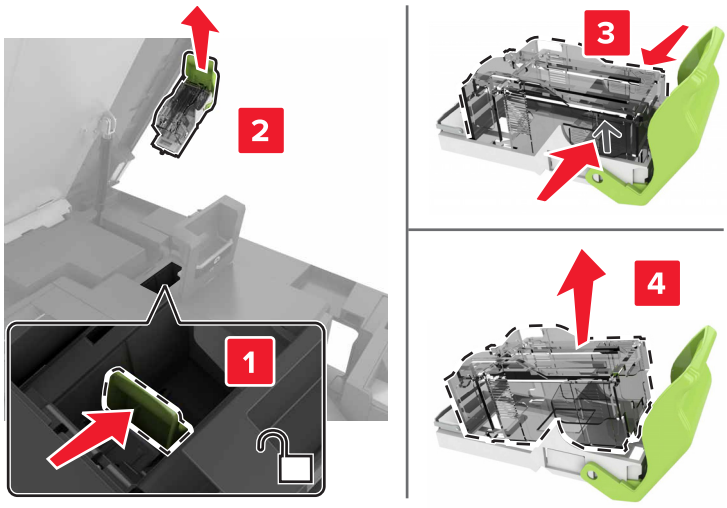

4 Rozpakuj nową kasetę zszywek.

5 Włóż nową kasetę zszywek tak, żeby *zatrzasnęła się* na swoim miejscu.

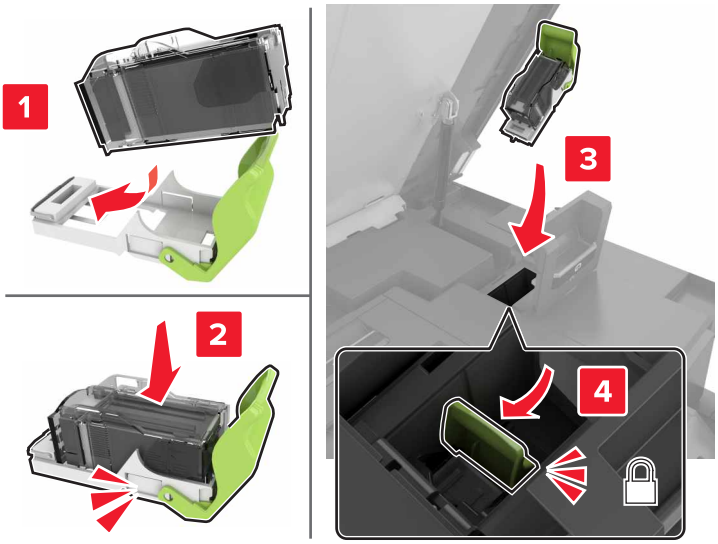

6 Zamknij drzwiczki G i C.

UWAGA — RYZYKO PRZYTRZAŚNIĘCIA: Aby zminimalizować ryzyko przytrzaśnięcia palców, podczas zamykania drzwiczek C nie dotykaj oznaczonego obszaru.

Wymiana uchwytu kasety zszywek w module wykańczającym ze zszywaczem

1 Otwórz drzwiczki C.

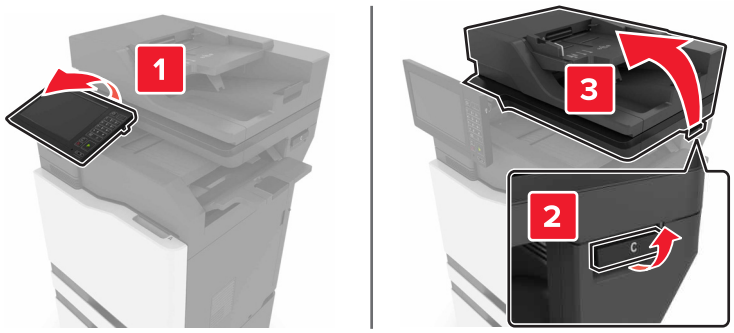

2 Otwórz drzwiczki G.

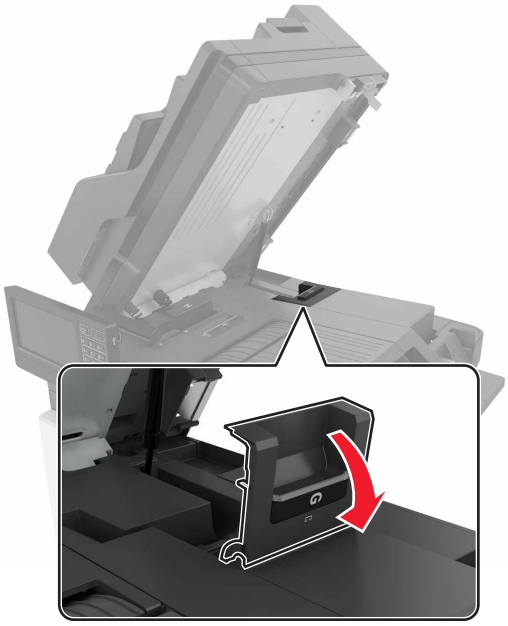

3 Wyciągnij uchwyt kasety zszywek.

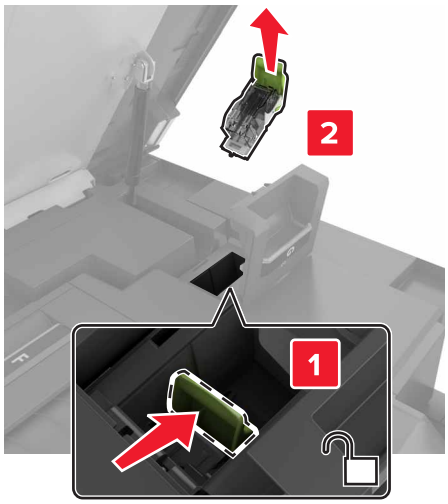

4 Wyjmij kasetę zszywek.

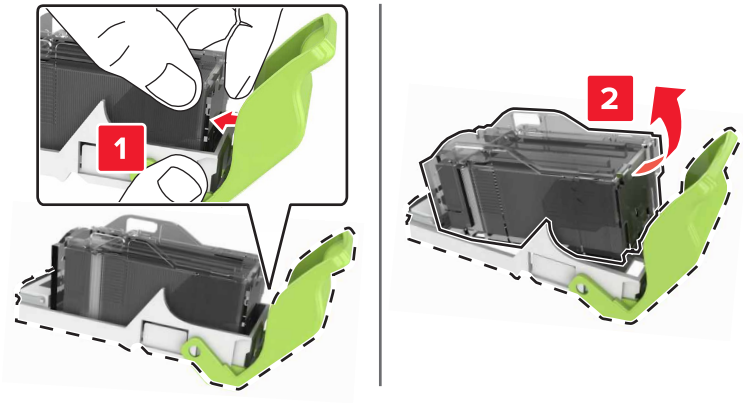

5 Rozpakuj nowy uchwyt kasety zszywek.

6 Włóż kasetę zszywek tak, żeby *zatrzasnęła się* na swoim miejscu.

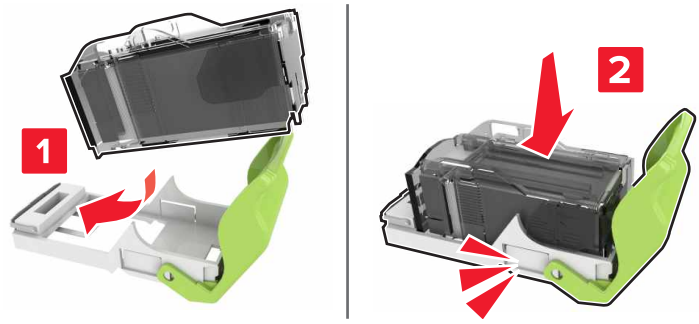

7 Włóż uchwyt kasety zszywek tak, żeby *zatrzasnął się* na swoim miejscu.

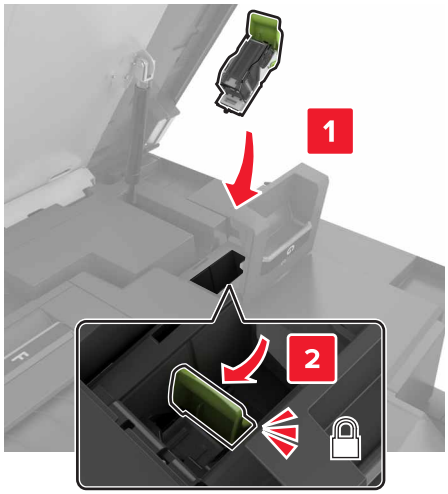

8 Zamknij drzwiczki G i C.

UWAGA — RYZYKO PRZYTRZAŚNIĘCIA: Aby zminimalizować ryzyko przytrzaśnięcia palców, podczas zamykania drzwiczek C nie dotykaj oznaczonego obszaru.

Przechowywanie materiałów eksploatacyjnych

Do przechowywania materiałów eksploatacyjnych należy wybrać chłodne, czyste miejsce. Materiały eksploatacyjne należy do momentu ich użycia przechowywać skierowane prawidłową stroną do góry, w oryginalnym opakowaniu.

Materiałów eksploatacyjnych nie należy wystawiać na działanie:

- światła słonecznego,
- temperatur wyższych niż 35°C,
- dużej wilgotności (powyżej 80%),
- zasolonego powietrza,
- gazów powodujących korozję,
- silnego zapylenia.

Przenoszenie drukarki

Przenoszenie drukarki w inne miejsce

UWAGA — NIEBEZPIECZEŃSTWO USZKODZENIA CIAŁA: Jeśli waga drukarki jest większa niż 18 kg, do jej bezpiecznego przeniesienia potrzeba co najmniej dwóch przeszkolonych pracowników.

UWAGA — NIEBEZPIECZEŃSTWO USZKODZENIA CIAŁA: W celu uniknięcia ryzyka pożaru lub porażenia prądem należy korzystać wyłącznie z przewodu zasilającego dołączonego do tego produktu lub z części zamiennych autoryzowanych przez producenta.

UWAGA — NIEBEZPIECZEŃSTWO USZKODZENIA CIAŁA: Zastosowanie się do poniższych wskazówek pozwoli uniknąć obrażeń ciała oraz uszkodzenia drukarki podczas jej przenoszenia:

- Upewnij się, że wszystkie drzwiczki i zasobniki są zamknięte.
- Wyłącz drukarkę, a następnie wyjmij przewód zasilający z gniazdka elektrycznego.
- Odłącz wszystkie przewody i kable.
- Jeżeli do drukarki są podłączone oddzielne, opcjonalne zasobniki podłogowe lub opcje wyjściowe, przed przenoszeniem drukarki należy je odłączyć.
- Jeśli drukarka jest wyposażona w podstawę na kółkach, przesuń drukarkę ostrożnie na nowe miejsce. Należy zachować ostrożność przy przechodzeniu przez progi i uważać na przerwy w podłodze.
- Jeżeli drukarka nie jest wyposażona w podstawę na kółkach, ale jest skonfigurowana do obsługi zasobników opcjonalnych lub opcji wyjściowych, odłącz opcje wyjściowe i podnieś drukarkę z zasobników. Drukarki i opcji nie należy podnosić jednocześnie.
- Przy podnoszeniu drukarki należy zawsze używać uchwytów.
- Jeśli drukarka jest przewożona na wózku, musi on mieć na tyle dużą powierzchnię, aby mieściła się na nim cała podstawa drukarki.
- Jeśli wyposażenie opcjonalne jest przewożone na wózku, musi on mieć na tyle dużą powierzchnię, aby w pełni mieściły się na nim opcjonalne elementy wyposażenia.
- Drukarka musi pozostawać w pozycji pionowej.
- Należy unikać gwałtownych wstrząsów.
- Podczas ustawiania drukarki należy zachować ostrożność, aby nie przycisnąć sobie palców.
- Upewnij się, że wokół drukarki znajduje się wystarczająco dużo wolnego miejsca.

Uwaga: Uszkodzenie drukarki spowodowane jej nieprawidłowym przenoszeniem nie jest objęte gwarancją.

Transport drukarki

Instrukcje wysyłania drukarki można uzyskać na stronie **http://support.lexmark.com** lub w pomocy technicznej.

Oszczędzanie energii i papieru

Konfiguracja trybów oszczędzania energii

Tryb ekologiczny

1. Na ekranie głównym dotknij kolejno opcji **Ustawienia** > **Urządzenie** > **Zarządzanie energią** > **Tryb ekologiczny**.
2. Wybierz ustawienie.

Tryb czuwania

1. Na ekranie głównym dotknij kolejno opcji **Ustawienia** > **Urządzenie** > **Zarządzanie energią** > **Limity czasu** > **Tryb czuwania**.
2. Wprowadź długość okresu oczekiwania w minutach, po upływie którego drukarka przechodzi w tryb czuwania.

Tryb hibernacji

1 Na ekranie głównym wybierz kolejno opcje **Ustawienia** > **Urządzenie** > **Zarządzanie energią** > **Limity czasu** > **Limit czasu hibernacji**.

2 Wybierz ilość czasu, po którym drukarka przechodzi w tryb hibernacji.

Uwagi:

- Przed wysłaniem zadania drukowania należy upewnić się, że drukarka nie działa już w trybie hibernacji.
- Gdy drukarka działa w trybie hibernacji, wbudowany serwer WWW jest wyłączony.

Regulacja jasności wyświetlacza drukarki

1 Na ekranie głównym dotknij kolejno opcji **Ustawienia** > **Urządzenie** > **Preferencje** > **Jasność ekranu**.

2 Dostosuj ustawienia.

Zmniejszanie zużycia materiałów eksploatacyjnych

- Drukowanie dwustronne.

  Uwaga: Domyślnym ustawieniem sterownika drukarki jest druk dwustronny.
- Drukowanie wielu stron na jednej stronie arkusza papieru.
- Korzystanie z funkcji podglądu, aby zobaczyć dokument przed jego wydrukowaniem.
- Wydrukuj jeden egzemplarz dokumentu, aby sprawdzić poprawność jego zawartości i formatu.

Recykling

Recykling produktów Lexmark

Aby zwrócić produkty firmy Lexmark w celu recyklingu:

1 Odwiedź stronę **www.lexmark.com/recycle**.

2 Wybierz produkt, który chcesz poddać recyklingowi.

Uwaga: Materiały eksploatacyjne i sprzęt nieobjęte programem recyklingu firmy Lexmark można poddać recyklingowi w lokalnym centrum recyklingu.

Recykling opakowań firmy Lexmark

Firma Lexmark nieustannie dąży do maksymalnego ograniczenia rozmiaru opakowań. Mniejszy rozmiar opakowań pomaga zagwarantować, że drukarki firmy Lexmark są transportowane w możliwie najbardziej wydajny i przyjazny dla środowiska sposób oraz że pozostaje mniej materiałów opakowaniowych do utylizacji. Takie podejście umożliwia ograniczenie emisji gazów cieplarnianych oraz oszczędność energii i zasobów naturalnych. W niektórych krajach i regionach firma Lexmark oferuje również recykling elementów opakowań. Aby uzyskać więcej informacji, przejdź na stronę **www.lexmark.com/recycle**, a następnie wybierz swój kraj lub region. Informacje dotyczące dostępnych programów recyklingu opakowań są dołączone do informacji dotyczących utylizacji produktu.

Kartony firmy Lexmark nadają się w 100% do recyklingu na obszarach, na których istnieją zakłady zajmujące się recyklingiem tektury falistej. Takich zakładów może nie być w miejscu zamieszkania użytkownika.

Pianka używana w opakowaniach firmy Lexmark nadaje się do recyklingu na obszarach, na których istnieją zakłady zajmujące się recyklingiem takiej pianki. Takich zakładów może nie być w miejscu zamieszkania użytkownika.

W przypadku zwrotu wkładu drukującego do firmy Lexmark można ponownie użyć pudełka, w którym został on sprzedany. Firma Lexmark zajmie się recyklingiem pudełka.

Zwrot kaset firmy Lexmark w celu ponownego użycia lub recyklingu

Program zbierania kaset firmy Lexmark pozwala na bezpłatny zwrot zużytych kaset firmie Lexmark w celu ponownego użycia lub recyklingu. Ponownie używanych lub przetwarzanych w ramach recyklingu jest sto procent zużytych kaset zwróconych do firmy Lexmark. Opakowania użyte do zwrotu kaset są również poddawane recyklingowi.

Aby zwrócić kasety firmy Lexmark w celu ponownego użycia lub recyklingu, należy wykonać następujące czynności:

1. Odwiedź stronę **www.lexmark.com/recycle**.
2. Wybierz produkt, który chcesz poddać recyklingowi.

Usuwanie zacięć

Zapobieganie zacięciom

Prawidłowo załaduj papier

- Upewnij się, że papier w zasobniku leży płasko.

Prawidłowe ładowanie papieru	Nieprawidłowe ładowanie papieru
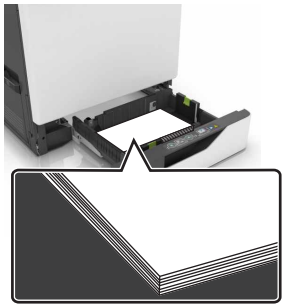	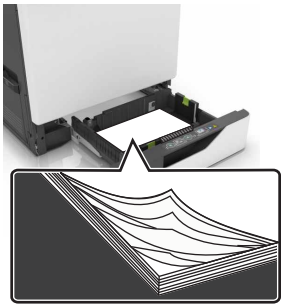

- Nie należy ładować zasobnika w trakcie drukowania.
- Nie należy ładować zbyt dużej ilości papieru naraz. Upewnij się, że wysokość stosu nie wykracza poza wskaźnik maksymalnego wypełnienia papierem.
- Nie należy wsuwać papieru do zasobnika. Załaduj papier tak jak przedstawiono na rysunku.

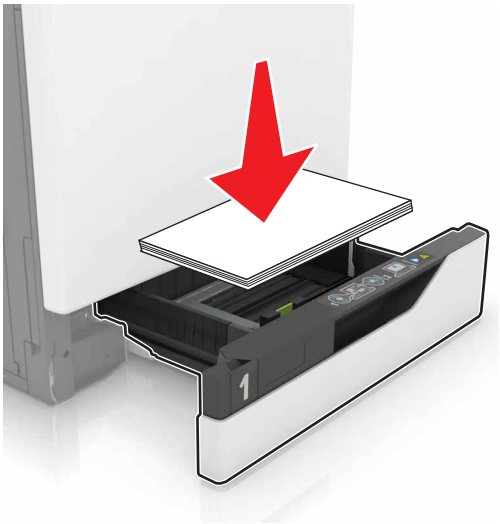

- Upewnij się, że prowadnice papieru zostały prawidłowo umieszczone i nie obejmują zbyt ciasno papieru lub kopert.
- Po załadowaniu papieru zasobnik należy mocno dopchnąć do drukarki.

Korzystaj z zalecanego rodzaju papieru

- Należy stosować wyłącznie zalecany papier i nośniki specjalne.
- Nie należy ładować pomarszczonego, pogiętego, wilgotnego, zgiętego lub zwiniętego papieru.

- Przed załadowaniem papier należy wygiąć, przekartkować i wyrównać.

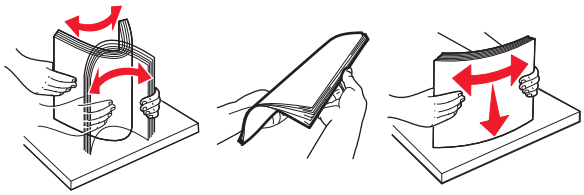

- Nie należy używać papieru wyciętego lub przyciętego ręcznie.
- Nie należy jednocześnie umieszczać papieru o różnych rozmiarach, różnej gramaturze ani różnego typu w tym samym zasobniku.
- Upewnij się, że rozmiar i typ papieru są ustawione prawidłowo w komputerze lub na panelu sterowania drukarki.
- Papier należy przechowywać zgodnie z zaleceniami producenta.

Ustalanie miejsca wystąpienia zacięcia

Uwagi:

- Jeśli opcja Pomoc przy zacięciu jest włączona, po usunięciu zaciętego arkusza drukarka umieści niezadrukowane lub częściowo niezadrukowane strony. Sprawdź, czy na wydruku znajdują się puste strony.
- Jeśli opcja Pomoc przy zacięciu ma wartość Włącz lub Auto, drukarka ponownie wydrukuje zacięte strony.

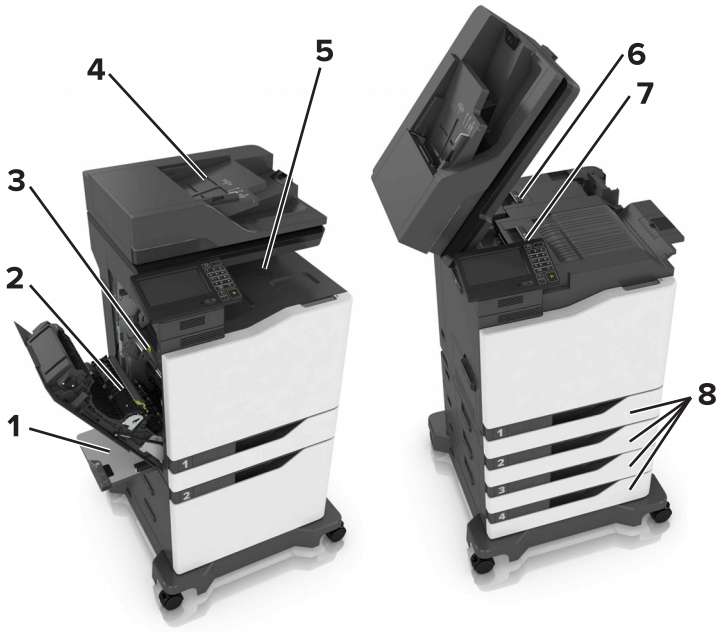

	Miejsca zacięcia
1	Podajnik uniwersalny
2	Moduł dupleksu

	Miejsca zacięcia
3	Nagrzewnica
4	Automatyczny podajnik dokumentów
5	Odbiornik standardowy
6	Drzwiczki G
7	Drzwiczki F
8	Zasobniki

Zacięcie papieru w zasobnikach

1 Wyciągnij zasobnik.

2 Wyjmij zacięty papier.

Uwaga: Upewnij się, że wszystkie kawałki papieru zostały usunięte.

3 Włóż zasobnik.

4 Otwórz pokrywę podajnika.

5 Wyjmij zacięty papier.

Uwaga: Upewnij się, że wszystkie kawałki papieru zostały usunięte.

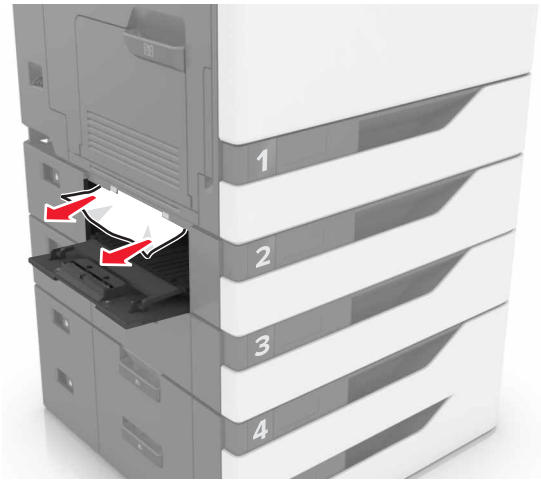

6 Zamknij pokrywę zasobnika.

Zacięcie papieru w podajniku uniwersalnym

1 Usuń papier z podajnika uniwersalnego.

2 Wyjmij zacięty papier.

Uwaga: Upewnij się, że wszystkie kawałki papieru zostały usunięte.

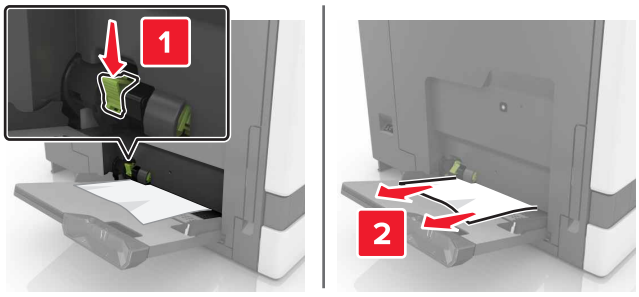

3 Otwórz drzwiczki B, a następnie wyjmij wszystkie fragmenty zaciętego papieru.

UWAGA — GORĄCA POWIERZCHNIA: Wewnętrzne elementy drukarki mogą być gorące. W celu zmniejszenia ryzyka oparzenia, przed dotknięciem danej części należy odczekać, aż ostygnie.

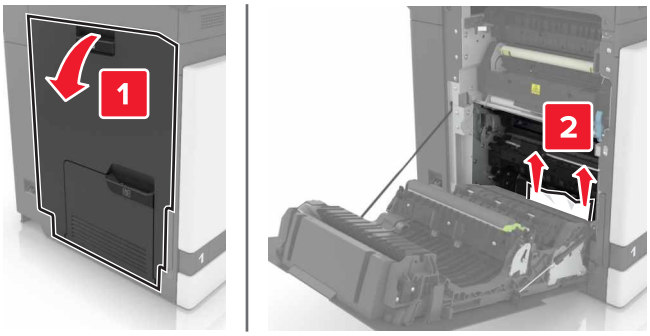

4 Zamknij drzwiczki B.

5 Przed załadowaniem papier należy wygiąć, przekartkować i wyrównać.

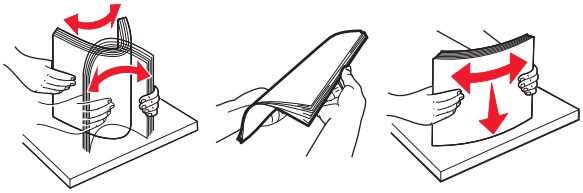

6 Ponownie załaduj papier.

Zacięcie papieru w automatycznym podajniku dokumentów

1 Wyjmij wszystkie oryginalne dokumenty z zasobnika ADF.

2 Otwórz drzwiczki D.

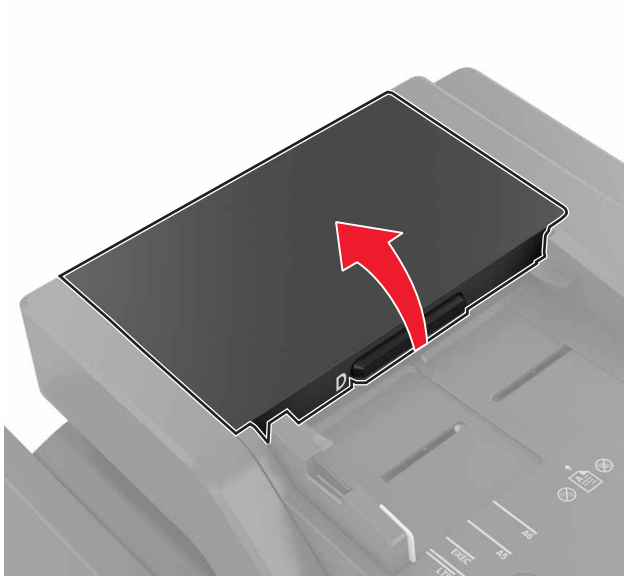

3 Wyjmij zacięty papier.

Uwaga: Upewnij się, że wszystkie kawałki papieru zostały usunięte.

Ostrzeżenie — możliwość uszkodzenia: Niektóre elementy drukarki są wrażliwe na wyładowania elektrostatyczne i mogą zostać przez nie uszkodzone. Przed dotknięciem elementu lub podzespołu w obszarze oznaczonym symbolem wrażliwości na wyładowania elektrostatyczne dotknij powierzchni metalowej znajdującej się w pewnej odległości od tego symbolu.

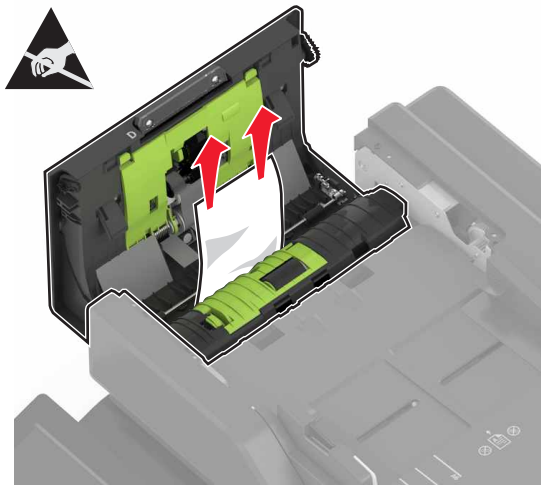

4 Zamknij drzwiczki D.

5 Otwórz pokrywę skanera.

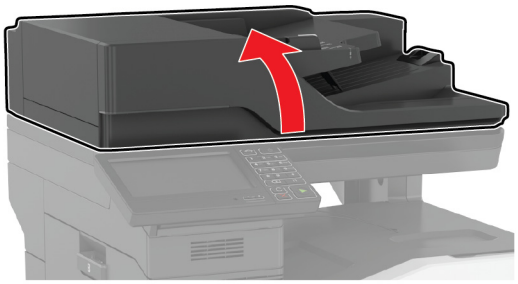

6 Otwórz drzwiczki E.

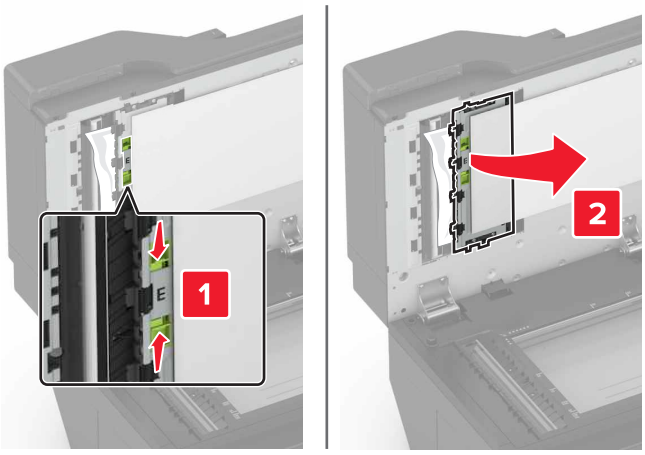

7 Wyjmij zacięty papier.

Uwaga: Upewnij się, że wszystkie kawałki papieru zostały usunięte.

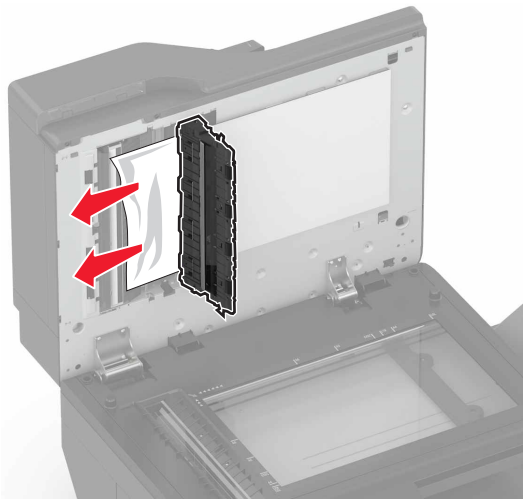

8 Zamknij drzwiczki E i pokrywę skanera.

Zacięcie papieru w pojemniku standardowym

1 Wyjmij zacięty papier.

Uwaga: Upewnij się, że wszystkie kawałki papieru zostały usunięte.

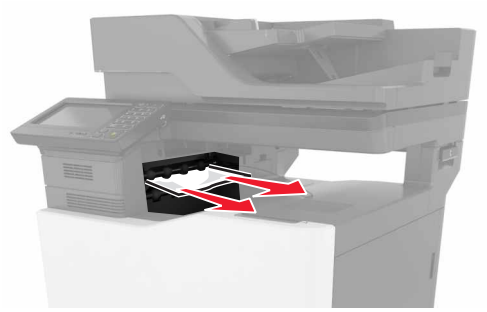

2 Otwórz drzwiczki B, a następnie wyjmij wszystkie fragmenty zaciętego papieru.

UWAGA — GORĄCA POWIERZCHNIA: Wewnętrzne elementy drukarki mogą być gorące. W celu zmniejszenia ryzyka oparzenia, przed dotknięciem danej części należy odczekać, aż ostygnie.

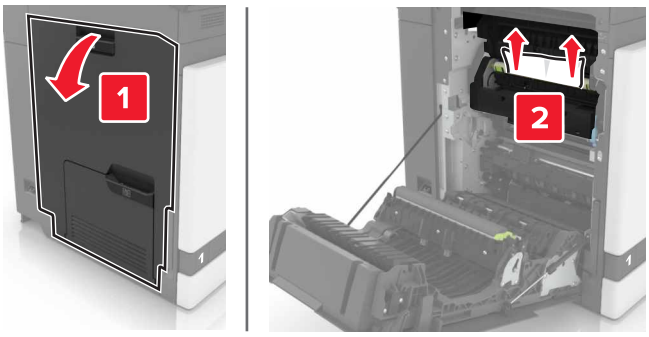

3 Zamknij drzwiczki B.

Zacięcie papieru w drzwiczkach B

Zacięcie papieru w nagrzewnicy

1 Otwórz drzwiczki B.

UWAGA — GORĄCA POWIERZCHNIA: Wewnętrzne elementy drukarki mogą być gorące. W celu zmniejszenia ryzyka oparzenia, przed dotknięciem danej części należy odczekać, aż ostygnie.

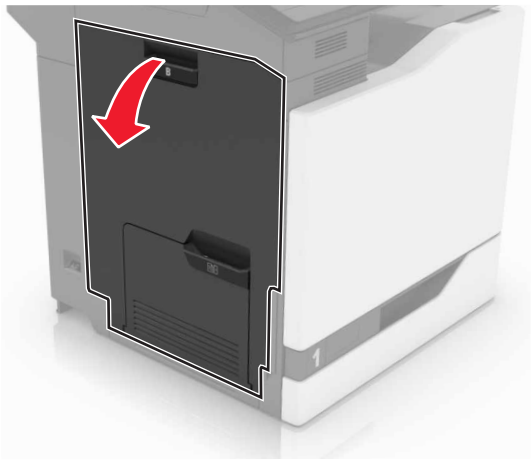

2 Wyjmij zacięty papier.

Uwaga: Upewnij się, że wszystkie kawałki papieru zostały usunięte.

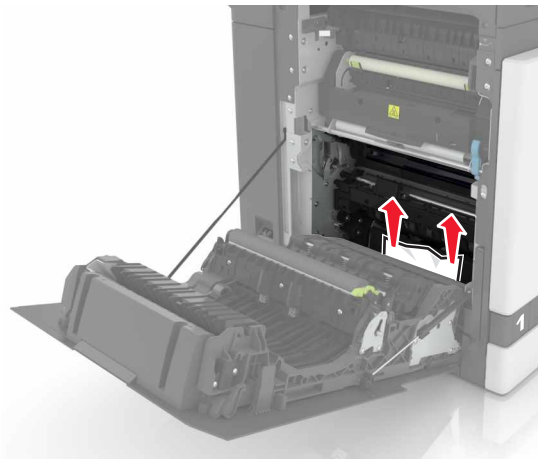

3 Otwórz drzwiczki dostępu do nagrzewnicy.

4 Wyjmij zacięty papier.

Uwaga: Upewnij się, że wszystkie kawałki papieru zostały usunięte.

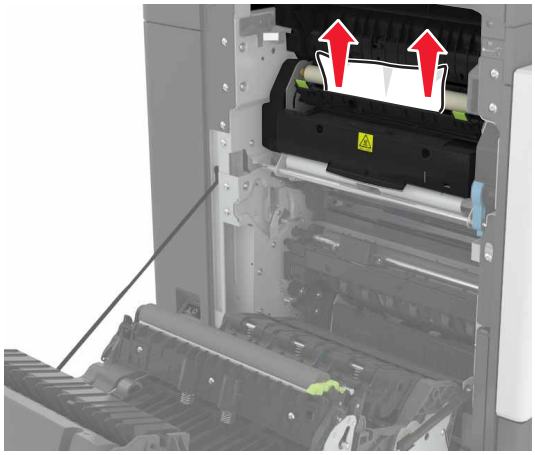

5 Zamknij drzwiczki B.

Zacięcie papieru w module dupleksu

1 Otwórz drzwiczki B.

UWAGA — GORĄCA POWIERZCHNIA: Wewnętrzne elementy drukarki mogą być gorące. W celu zmniejszenia ryzyka oparzenia, przed dotknięciem danej części należy odczekać, aż ostygnie.

2 Wyjmij zacięty papier.

Uwaga: Upewnij się, że wszystkie kawałki papieru zostały usunięte.

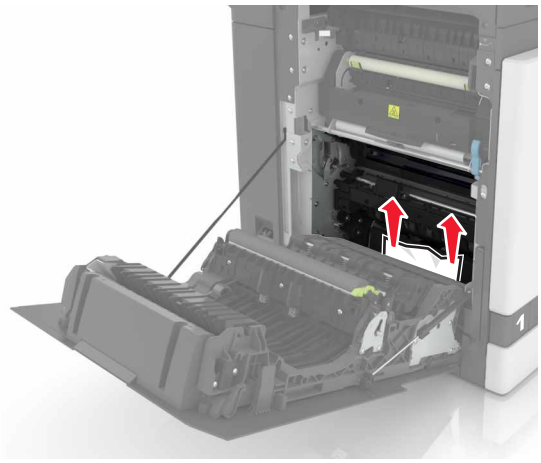

3 Otwórz pokrywę dupleksu.

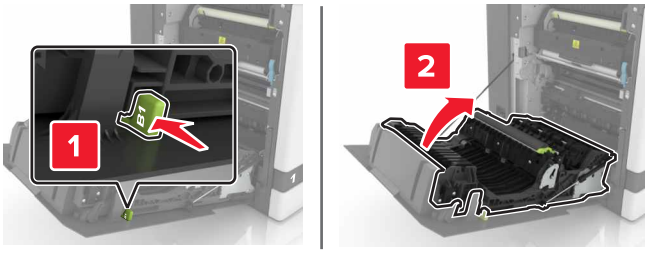

4 Wyjmij zacięty papier.

Uwaga: Upewnij się, że wszystkie kawałki papieru zostały usunięte.

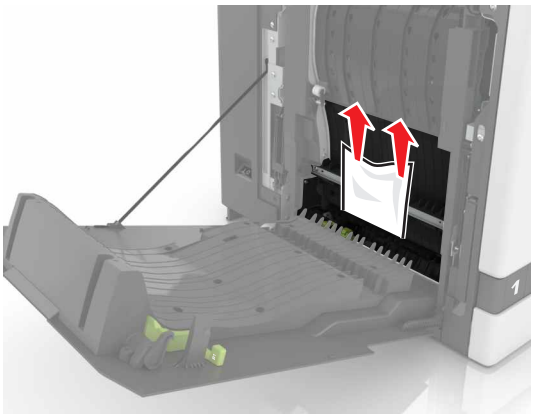

5 Zamknij pokrywę dupleksu oraz drzwiczki B.

Zacięcie papieru w odbiorniku modułu wykańczającego

1 Wyjmij zacięty papier.

Uwaga: Upewnij się, że wszystkie kawałki papieru zostały usunięte.

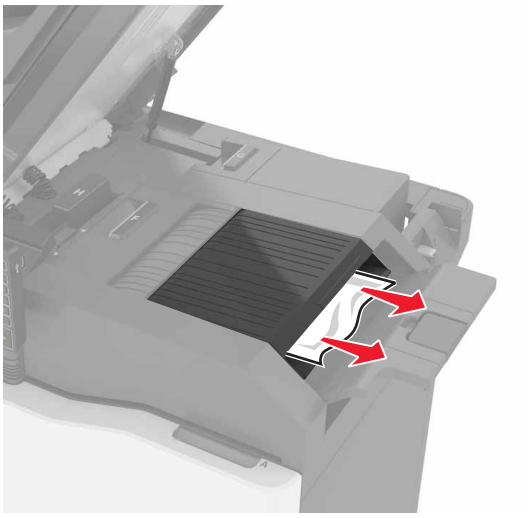

2 Otwórz drzwiczki C.

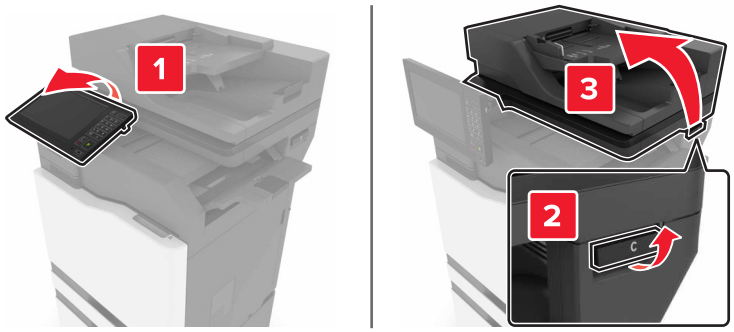

3 Otwórz drzwiczki F.

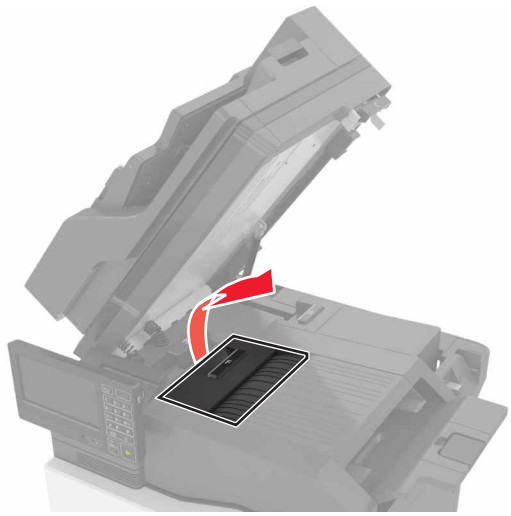

4 Wyjmij zacięty papier.

Uwaga: Upewnij się, że wszystkie kawałki papieru zostały usunięte.

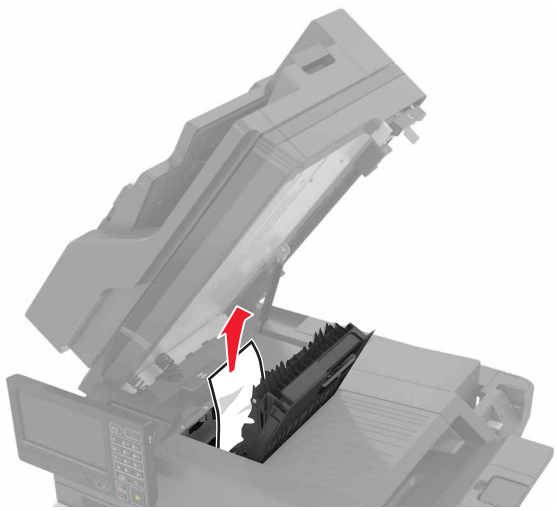

5 Zamknij drzwiczki F i C.

UWAGA — RYZYKO PRZYTRZAŚNIĘCIA: Aby zminimalizować ryzyko przytrzaśnięcia palców, podczas zamykania drzwiczek C nie dotykaj oznaczonego obszaru.

Zacięcie zszywacza w drzwiczkach G

1 Otwórz drzwiczki C.

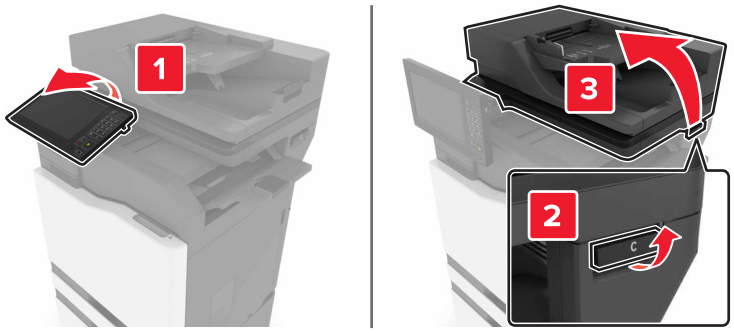

2 Otwórz drzwiczki G.

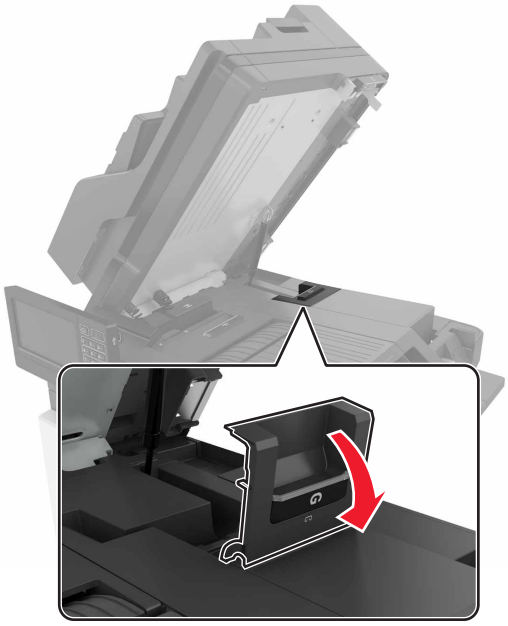

3 Wyciągnij uchwyt kasety zszywek.

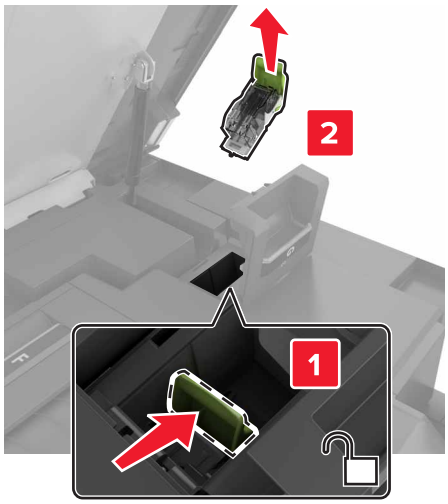

4 Podnieś osłonę zszywek i wyjmij luźne zszywki.

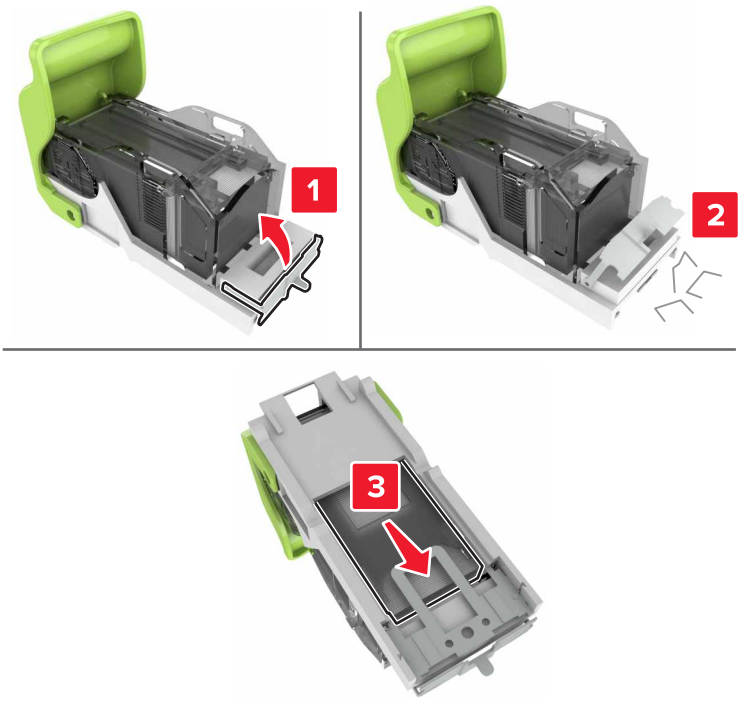

Uwaga: Nie wkładaj zszywek, które wypadły z kasety.

5 Zamknij osłonę zszywek.

6 Włóż uchwyt kasety zszywek.

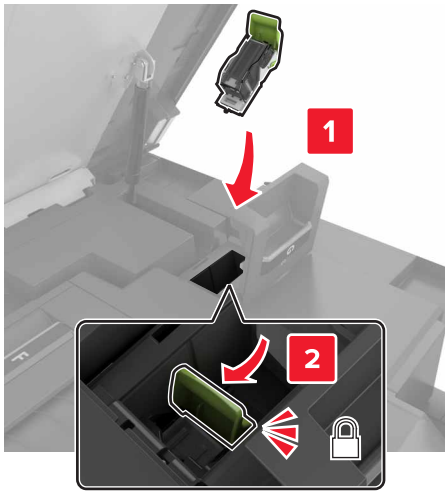

7 Zamknij drzwiczki G i C.

UWAGA — RYZYKO PRZYTRZAŚNIĘCIA: Aby zminimalizować ryzyko przytrzaśnięcia palców, podczas zamykania drzwiczek C nie dotykaj oznaczonego obszaru.

Rozwiązywanie problemów

Problemy z połączeniem sieciowym

Nie można uzyskać połączenia z wbudowanym serwerem WWW

Działanie	Tak	Nie
Etap 1 Sprawdź, czy korzystasz z obsługiwanej przeglądarki: • Internet Explorer® w wersji 9 lub nowszej • Safari w wersji 8.0.3 lub nowszej • Google Chrome™ • Mozilla Firefox Czy wykorzystywana przeglądarka jest obsługiwana?	Przejdź do punktu 2.	Zainstaluj obsługiwaną przeglądarkę.
Etap 2 Upewnij się, że adres IP drukarki jest poprawny. Wyświetl adres IP drukarki: • Z poziomu ekranu głównego • W sekcji TCP/IP w menu Sieć/porty • Na wydrukowanej stronie konfiguracji sieci lub stronie ustawień menu — w sekcji TCP/IP **Uwaga:** Adres IP ma postać czterech liczb oddzielonych kropkami, na przykład 123.123.123.123. Czy adres IP drukarki jest prawidłowy?	Przejdź do punktu 3.	W pasku adresu należy wpisać prawidłowy adres IP drukarki sieciowej.
Etap 3 Upewnij się, że drukarka jest włączona. Czy drukarka jest włączona?	Przejdź do punktu 4.	Włącz drukarkę.
Etap 4 Sprawdź, czy połączenie sieciowe działa. Czy połączenie sieciowe działa?	Przejdź do punktu 5.	Skontaktuj się ze swoim administratorem.
Etap 5 Sprawdź podłączenie kabli do drukarki i do serwera druku, aby upewnić się, że są one prawidłowo zamocowane. Więcej informacji na ten temat można znaleźć w dokumentacji instalacyjnej dostarczonej z drukarką. Czy kable są podłączone prawidłowo?	Przejdź do punktu 6.	Sprawdź połączenia kabli.

Działanie	Tak	Nie
Etap 6 Sprawdź, czy serwery proxy są wyłączone. Czy serwery proxy są wyłączone?	Przejdź do punktu 7.	Skontaktuj się ze swoim administratorem.
Etap 7 Uzyskaj dostęp do wbudowanego serwera WWW. Czy uzyskano dostęp do wbudowanego serwera WWW?	Problem został rozwiązany.	Skontaktuj się **z obsługą klienta**.

Nie można odczytać napędu flash

Działanie	Tak	Nie
Etap 1 Sprawdź, czy napęd flash jest umieszczony w przednim porcie USB. **Uwaga:** Napęd flash nie będzie działać, jeśli zostanie umieszczony w tylnym porcie USB. Czy napęd flash jest umieszczony w przednim porcie USB?	Przejdź do punktu 2.	Problem został rozwiązany.
Etap 2 Upewnij się, że napęd flash jest obsługiwany. Więcej informacji można znaleźć w sekcji „Obsługiwane napędy flash i typy plików” na str. 34 Czy komunikat o błędzie wciąż jest wyświetlony?	Przejdź do punktu 3.	Problem został rozwiązany.
Etap 3 Sprawdź, czy przedni port USB nie jest wyłączony. Więcej informacji można znaleźć w sekcji „Włączanie portu USB” na str. 129. Czy komunikat o błędzie wciąż jest wyświetlony?	Skontaktuj się **z obsługą klienta**.	Problem został rozwiązany.

Włączanie portu USB

Na ekranie głównym dotknij kolejno opcji **Ustawienia** > **Sieć/Porty** > **USB** > **Włącz port USB**.

Sprawdzanie połączenia drukarki

1. Na ekranie głównym dotknij kolejno **Ustawienia** > **Raporty** > **Sieć** > **Strona konfiguracji sieci**.
2. Sprawdź w pierwszej sekcji strony z informacjami na temat konfiguracji sieci, czy stan drukarki to Podłączona.

   Jeśli stan ma wartość Niepodłączona, może to oznaczać, że sieć LAN nie działa lub że kabel sieciowy jest odłączony lub uszkodzony. Aby uzyskać pomoc, skontaktuj się z administratorem systemu.

Problemy z opcjami sprzętowymi

Nie można wykryć wewnętrznego opcjonalnego elementu wyposażenia

Działanie	Tak	Nie
Etap 1 Wyłącz drukarkę, zaczekaj około 10 sekund, a następnie włącz ją ponownie. Czy wewnętrzny opcjonalny element wyposażenia działa prawidłowo?	Problem został rozwiązany.	Przejdź do punktu 2.
Etap 2 Wydrukuj stronę z ustawieniami menu i sprawdź, czy wewnętrzny opcjonalny element wyposażenia znajduje się na liście zainstalowanych funkcji. Czy wewnętrzny opcjonalny element wyposażenia jest na liście na stronie ustawień menu?	Przejdź do punktu 4.	Przejdź do punktu 3.
Etap 3 Sprawdź, czy wewnętrzny opcjonalny element wyposażenia został prawidłowo zainstalowany na płycie systemowej. **a** Wyłącz drukarkę, a następnie wyjmij przewód zasilający z gniazdka elektrycznego. **b** Upewnij się, że wewnętrzny opcjonalny element wyposażenia jest zainstalowany w odpowiednim złączu na płycie systemowej. **c** Podłącz przewód zasilający do gniazdka elektrycznego, a następnie włącz drukarkę. **UWAGA — NIEBEZPIECZEŃSTWO USZKODZENIA CIAŁA:** Aby uniknąć ryzyka pożaru lub porażenia prądem elektrycznym, podłącz przewód zasilający do prawidłowo uziemionego, łatwo dostępnego gniazdka elektrycznego o odpowiednich parametrach, znajdującego się w pobliżu urządzenia. Czy wewnętrzny opcjonalny element wyposażenia działa prawidłowo?	Problem został rozwiązany.	Przejdź do punktu 4.
Etap 4 **a** Upewnij się, że wewnętrzny opcjonalny element wyposażenia jest dostępny w sterowniku drukarki. **Uwaga:** Może okazać się konieczne ręczne dodanie wewnętrznego opcjonalnego elementu wyposażenia w sterowniku drukarki, aby był on dostępny dla zadań drukowania. Więcej informacji można znaleźć w sekcji „Dodawanie opcji dostępnych w sterowniku drukarki” na str. 187. **b** Wyślij ponownie zadanie drukowania. Czy wewnętrzny opcjonalny element wyposażenia działa prawidłowo?	Problem został rozwiązany.	Skontaktuj się **z obsługą klienta**.

Port ISP nie działa prawidłowo

Działanie	Tak	Nie
Etap 1 Wydrukuj stronę z ustawieniami menu i sprawdź, czy port ISP znajduje się na liście zainstalowanych funkcji. Czy port ISP znajduje się na liście zainstalowanych funkcji?	Przejdź do punktu 3.	Przejdź do punktu 2.
Etap 2 Usuń, a następnie ponownie zainstaluj port ISP. Więcej informacji można znaleźć w sekcji „Instalacja portu ISP (Internal Solutions Port)" na str. 173. **Uwaga:** Skorzystaj z obsługiwanego portu ISP. Czy port ISP działa poprawnie?	Problem został rozwiązany.	Przejdź do punktu 3.
Etap 3 Sprawdź podłączenia kabla i portu ISP. **a** Użyj odpowiedniego kabla, a następnie upewnij się, że jest ono prawidłowo podłączony do portu ISP. **b** Sprawdź, czy kabel interfejsu rozwiązania ISP jest prawidłowo podłączony do odpowiedniego gniazda na płycie kontrolera. Czy port ISP działa poprawnie?	Problem został rozwiązany.	Skontaktuj się **z obsługą klienta**.

Karta interfejsu równoległego lub szeregowego nie działa poprawnie

Działanie	Tak	Nie
Etap 1 Wydrukuj stronę z ustawieniami menu i sprawdź, czy karta interfejsu równoległego lub szeregowego znajduje się na liście zainstalowanych funkcji. Czy karta interfejsu równoległego lub szeregowego znajduje się na liście zainstalowanych funkcji?	Przejdź do punktu 3.	Przejdź do punktu 2.
Etap 2 Usuń, a następnie zainstaluj ponownie kartę interfejsu równoległego lub szeregowego. Więcej informacji można znaleźć w sekcji „Instalacja portu ISP (Internal Solutions Port)" na str. 173. Czy karta interfejsu równoległego lub szeregowego działa poprawnie?	Problem został rozwiązany.	Przejdź do punktu 3.
Etap 3 Sprawdź połączenie przewodu z kartą interfejsu równoległego lub szeregowego. Czy karta interfejsu równoległego lub szeregowego działa poprawnie?	Problem został rozwiązany.	Skontaktuj się **z obsługą klienta**.

Wykryto uszkodzoną pamięć flash

Spróbuj następujących rozwiązań:

- Wymień uszkodzoną pamięć flash.
- Na panelu sterowania drukarki dotknij opcji **Kontynuuj**, aby usunąć komunikat i kontynuować drukowanie.
- Anuluj bieżące zadanie drukowania.

Brak wolnego miejsca w pamięci flash dla zasobów

Spróbuj następujących rozwiązań:

- Na panelu sterowania drukarki wybierz opcję **Kontynuuj**, aby usunąć komunikat i kontynuować drukowanie.
- Usuń czcionki, makra oraz inne dane zapisane w pamięci flash.
- Zainstaluj pamięć flash o większej pojemności.

Uwaga: Załadowane czcionki i makra, które nie zostały wcześniej zapisane w pamięci flash, są usuwane.

Wykryto niesformatowaną pamięć flash

Spróbuj następujących rozwiązań:

- Wybierz opcję **Kontynuuj** z panelu sterowania, aby zatrzymać defragmentację i kontynuować drukowanie.
- Sformatuj pamięć flash.

  Uwaga: Jeśli komunikat o błędzie jest w dalszym ciągu wyświetlany, oznacza to, że pamięć flash może być uszkodzona i należy ją wymienić.

Problemy z materiałami eksploatacyjnymi

Wymień kasetę, niedopasowanie regionu drukarki

Aby rozwiązać ten problem, kup kasetę z odpowiednim regionem (odpowiadającym regionowi drukarki) lub kasetę w wersji międzynarodowej.

- Pierwsza cyfra po wartości „42” w treści komunikatu określa region drukarki.
- Druga cyfra po wartości „42” w treści komunikatu określa region kasety.

Lista regionów drukarek i kaset z tonerem

Region	Kod numeryczny
Wersja międzynarodowa lub niezdefiniowana	0
Ameryka Północna (Stany Zjednoczone, Kanada)	1
Europejski Obszar Gospodarczy, Europa Zachodnia, kraje skandynawskie, Szwajcaria	2
Region Azji i Pacyfiku	3

Region	Kod numeryczny
Ameryka Łacińska	4
Pozostała część Europy, Bliski Wschód i Afryka	5
Australia, Nowa Zelandia	6
Nieprawidłowy region	9

Uwaga: Aby odszukać ustawienia regionu drukarki i kasety z tonerem, wydrukuj strony testu jakości. Przy użyciu panelu sterowania drukarki przejdź do opcji: **Ustawienia** > **Rozwiązywanie problemów** > **Strony testy jakości druku**.

Materiały eksploatacyjne producenta innego niż Lexmark

System wykrył, że zainstalowano materiał lub część producenta innego niż Lexmark.

Drukarka Lexmark działa najlepiej z oryginalnymi materiałami i częściami firmy Lexmark. Używanie materiałów i części innych producentów może negatywnie wpłynąć na wydajność, pracę i żywotność drukarki oraz jej części.

Wszelkie wskaźniki materiałów są zaprojektowane tak, by współpracować z materiałami i częściami Lexmark i ich praca może zostać zakłócona, gdy użyte zostaną materiały innych producentów. Użytkowanie materiałów i części związanych z obrazami dłużej niż jest to zalecane może spowodować uszkodzenie drukarki Lexmark i jej komponentów.

Ostrzeżenie — możliwość uszkodzenia: Używanie materiałów lub części innych producentów może spowodować utratę gwarancji. Uszkodzenia spowodowane używaniem materiałów lub części innych producentów nie będą naprawiane w ramach gwarancji.

Aby zaakceptować powyższe ryzyko i korzystać z nieoryginalnych materiałów lub części drukarki, naciśnij jednocześnie przyciski **X** i **#** na panelu sterowania i przytrzymaj je przez 15 sekund.

Jeśli nie chcesz zaakceptować powyższych informacji, wyjmij materiały lub części innych producentów z drukarki i zainstaluj oryginalne materiały lub części Lexmark. Więcej informacji można znaleźć w sekcji „Używanie oryginalnych części i materiałów eksploatacyjnych firmy Lexmark.” na str. 71.

Jeśli drukarka nie będzie drukować po jednoczesnym wciśnięciu przycisków **X** i **#** i przytrzymaniu ich przez 15 sekund, zresetuj licznik zużycia materiałów eksploatacyjnych.

1. Przy użyciu panelu sterowania drukarki przejdź do opcji:

   Ustawienia > **Urządzenie** > **Przegląd** > **Menu konfiguracji** > **Zużycie materiałów eksploatacyjnych i liczniki**

2. Wybierz część lub materiał eksploatacyjny, który chcesz zresetować, a następnie wciśnij przycisk **Start**.
3. Przeczytaj komunikat ostrzegawczy, a następnie wciśnij przycisk **Kontynuuj**.
4. Wciśnij jednocześnie przyciski **X** i **#** i przytrzymaj je przez 15 sekund, aby usunąć komunikat.

Uwaga: Jeśli nie jesteś w stanie zresetować liczników zużycia materiałów eksploatacyjnych, zwróć produkt sprzedawcy.

Wymagana konserwacja skanera, użyj zestawu ADF

Wymagana jest konserwacja drukarki. Więcej informacji można uzyskać pod adresem **http://support.lexmark.com** lub kontaktując się z obsługą serwisową, podając następnie treść tego komunikatu.

Problemy z podawaniem papieru

Koperta skleja się podczas drukowania

Działanie	Tak	Nie
1 Należy używać kopert przechowywanych w suchym otoczeniu. **Uwaga:** Drukowanie na wilgotnych kopertach może powodować sklejanie się skrzydełek. **2** Wyślij ponownie zadanie drukowania. Czy koperta skleja się podczas drukowania?	Skontaktuj się **z obsługą klienta**.	Problem został rozwiązany.

Drukowanie z sortowaniem nie działa

Działanie	Tak	Nie
Etap 1 **a** Na ekranie głównym dotknij kolejno **Ustawienia** > **Drukowanie** > **Układ** > **Sortuj**. **b** Włącz opcję Sortuj. **c** Wydrukuj dokument. Czy strony zostały prawidłowo posortowane?	Problem został rozwiązany.	Przejdź do punktu 2.
Etap 2 **a** Przejdź do dokumentu, który chcesz wydrukować i otwórz okno dialogowe Drukuj, a następnie wybierz opcję Sortuj. **b** Wydrukuj dokument. Czy strony zostały prawidłowo posortowane?	Problem został rozwiązany.	Przejdź do punktu 3.
Etap 3 **a** Zmniejsz liczbę stron do wydrukowania. **b** Wydrukuj dokument. Czy strony zostały prawidłowo posortowane?	Problem został rozwiązany.	Skontaktuj się **z obsługą klienta**.

Zwijanie się papieru

Działanie	Tak	Nie
Etap 1 Ustaw prowadnice papieru w zasobniku na papier zgodnie z załadowanym papierem. Czy papier nadal jest zwinięty?	Przejdź do punktu 2.	Problem został rozwiązany.
Etap 2 **a** W zależności od używanego systemu operacyjnego typ i gramaturę papieru można ustawić za pomocą okna dialogowego Preferencje drukowania lub Drukowanie. **Uwagi:** • Sprawdź, czy ustawiony typ papieru jest taki sam jak typ papieru załadowanego do zasobnika. • Możesz także zmienić te ustawienia za pomocą panelu sterowania drukarki. **b** Wyślij ponownie zadanie drukowania. Czy papier nadal jest zwinięty?	Przejdź do punktu 3.	Problem został rozwiązany.
Etap 3 **a** Wyjmij papier z zasobnika i obróć go. **b** Wyślij ponownie zadanie drukowania. Czy papier nadal jest zwinięty?	Przejdź do punktu 4.	Problem został rozwiązany.
Etap 4 **a** Załaduj papier z nowego opakowania. **Uwaga:** Papier wchłonął wilgoć z powodu wysokiej wilgotności powietrza. Do chwili użycia papier należy przechowywać w oryginalnym opakowaniu. **b** Wyślij ponownie zadanie drukowania. Czy papier nadal jest zwinięty?	Skontaktuj się: **obsługa klienta**.	Problem został rozwiązany.

Funkcja łączenia zasobników nie działa

Działanie	Tak	Nie
Etap 1 **a** Sprawdź czy zasobniki zawierają papier tego samego rozmiaru i typu. **b** Sprawdź czy prowadnice papieru zostały poprawnie ustawione. **c** Wydrukuj dokument. Czy zasobniki są poprawnie połączone?	Problem został rozwiązany.	Przejdź do punktu 2.

Działanie	Tak	Nie
Etap 2 **a** Na ekranie głównym dotknij kolejno **Ustawienia** > **Papier** > **Konfiguracja zasobnika** > **Rozmiar/Typ papieru**. **b** Wybierz ustawienia typu i rozmiaru papieru odpowiadające papierowi załadowanemu do podłączonych zasobników. **c** Wydrukuj dokument. Czy zasobniki są poprawnie połączone?	Problem został rozwiązany.	Skontaktuj się z obsługą klienta.

Sprawdź połączenie zasobnika

Spróbuj następujących rozwiązań:

- Wyłącz drukarkę, zaczekaj około 10 sekund, a następnie włącz ją ponownie.

  Jeśli błąd wystąpi po raz drugi:

  1. Wyłącz drukarkę.
  2. Wyjmij wtyczkę przewodu zasilającego z gniazdka elektrycznego.
  3. Wyjmij wskazany zasobnik.
  4. Włóż zasobnik.
  5. Podłącz przewód zasilający do gniazda elektrycznego.

     UWAGA — NIEBEZPIECZEŃSTWO USZKODZENIA CIAŁA: Aby uniknąć ryzyka pożaru lub porażenia prądem, podłącz przewód zasilający do prawidłowo uziemionego, łatwo dostępnego gniazdka elektrycznego o odpowiednich parametrach, znajdującego się w pobliżu urządzenia.
  6. Włącz drukarkę.

  Jeśli błąd wystąpi po raz kolejny:

  1. Wyłącz drukarkę.
  2. Wyjmij wtyczkę przewodu zasilającego z gniazdka elektrycznego.
  3. Wyjmij wskazany zasobnik.
  4. Skontaktuj się z działem obsługi klienta.
- Wybierz opcję **Kontynuuj** z panelu sterowania, aby usunąć komunikat i wznowić drukowanie.

Papier często się zacina

Działanie	Tak	Nie
Etap 1 **a** Wyciągnij zasobnik. **b** Sprawdź, czy poprawnie załadowano papier. **Uwagi:** • Upewnij się, że prowadnice papieru zostały poprawnie umieszczone. • Upewnij się, że wysokość stosu nie wykracza poza wskaźnik maksymalnego wypełnienia papierem. • Pamiętaj o drukowaniu na papierze o zalecanym typie i rozmiarze. **c** Włóż zasobnik. **d** Wydrukuj dokument. Czy papier nadal często się zacina?	Przejdź do punktu 2.	Problem został rozwiązany.
Etap 2 **a** Sprawdź na panelu drukarki w menu Papier, czy drukarka prawidłowo rozpoznaje rozmiar papieru. **b** Wyślij ponownie zadanie drukowania. Czy papier nadal często się zacina?	Przejdź do punktu 3.	Problem został rozwiązany.
Etap 3 **a** Załaduj papier z nowego opakowania. **b** Wydrukuj dokument. Czy papier nadal często się zacina?	Skontaktuj się z obsługą klienta.	Problem został rozwiązany.

Zacięte strony nie są drukowane ponownie

Działanie	Tak	Nie
1 Na ekranie głównym dotknij kolejno opcji **Ustawienia** > **Urządzenie** > **Powiadomienia** > **Odzyskiwanie zawartości po zacięciu**. **2** Wybierz ustawienie **Włącz** lub **Auto**. **3** Zastosuj zmiany. Czy zacięte strony są drukowane ponownie?	Problem został rozwiązany.	Skontaktuj się z obsługą klienta.

Problemy z drukowaniem

Nie można drukować poufnych dokumentów i innych wstrzymanych dokumentów

Działanie	Tak	Nie
Etap 1 **a** W panelu sterowania sprawdź, czy dokumenty widoczne są na liście Wstrzymane zadania. **Uwaga:** Jeżeli dokumenty nie są wyświetlane, wydrukuj je, korzystając z opcji Drukowanie i wstrzymywanie. **b** Wydrukuj dokumenty. Czy dokumenty zostały wydrukowane?	Problem został rozwiązany.	Przejdź do punktu 2.
Etap 2 Zadanie drukowania może zawierać błąd formatowania lub nieprawidłowe dane. • Usuń zadanie drukowania, a następnie wyślij je ponownie. • W przypadku plików PDF wygeneruj nowy plik i wydrukuj dokumenty. Czy dokumenty zostały wydrukowane?	Problem został rozwiązany.	Przejdź do punktu 3.
Etap 3 W przypadku drukowania z Internetu drukarka może interpretować nazwy zadań jako duplikaty. **Użytkownicy systemu Windows** **a** Otwórz okno dialogowe Preferencje drukowania **b** W sekcji Drukowanie i wstrzymywanie, zaznacz opcję **Zachowaj duplikaty dokumentów**. **c** Wprowadź kod PIN. **d** Wyślij ponownie zadanie drukowania. **Użytkownicy komputerów Macintosh** **a** Zapisz i nadaj unikalną nazwę każdemu zadaniu. **b** Wyślij zadania pojedynczo. Czy dokumenty zostały wydrukowane?	Problem został rozwiązany.	Przejdź do punktu 4.
Etap 4 **a** Usuń niektóre wstrzymane zadania, aby zwolnić pamięć drukarki. **b** Wyślij ponownie zadanie drukowania. Czy dokumenty zostały wydrukowane?	Problem został rozwiązany.	Przejdź do punktu 5.

Działanie	Tak	Nie
Etap 5 **a** Zainstaluj w drukarce dodatkową pamięć. **b** Wyślij ponownie zadanie drukowania. Czy dokumenty zostały wydrukowane?	Problem został rozwiązany.	Skontaktuj się z obsługą klienta.

Powolne drukowanie

Działanie	Tak	Nie
Etap 1 **a** Upewnij się, że drukarka nie pracuje w trybie cichym ani ekologicznym. **b** Wydrukuj dokument. Czy drukarka drukuje zbyt wolno?	Przejdź do punktu 2.	Problem został rozwiązany.
Etap 2 **a** W zależności od używanego systemu operacyjnego typ papieru można ustawić za pomocą okna dialogowego Preferencje drukowania lub Drukowanie. **Uwagi:** • Sprawdź, czy ustawienie jest takie samo jak typ papieru załadowanego do zasobnika. • Możesz także zmienić to ustawienie za pomocą panelu sterowania drukarki. **b** Wydrukuj dokument. Czy drukarka drukuje zbyt wolno?	Przejdź do punktu 3.	Problem został rozwiązany.
Etap 3 **a** Zmniejsz liczbę stron do wydrukowania. **b** Wydrukuj dokument. Czy drukarka drukuje zbyt wolno?	Przejdź do punktu 4.	Problem został rozwiązany.
Etap 4 **a** Usuń wstrzymane zadania. **b** Wydrukuj dokument. Czy drukarka drukuje zbyt wolno?	Przejdź do punktu 5.	Problem został rozwiązany.
Etap 5 **a** Podłącz kabel drukarki prawidłowo do drukarki i komputera, serwera druku, wyposażenia opcjonalnego lub innego urządzenia sieciowego. **b** Wydrukuj dokument. Czy drukarka drukuje zbyt wolno?	Przejdź do punktu 6.	Problem został rozwiązany.

Działanie	Tak	Nie
Etap 6 **a** Na panelu sterowania drukarki w menu Jakość ustaw Rozdzielczość wydruku na 4800CQ. **b** Wydrukuj dokument. Czy drukarka drukuje zbyt wolno?	Przejdź do punktu 7.	Problem został rozwiązany.
Etap 7 **a** Upewnij się, że drukarka się nie przegrzewa. **Uwagi:** • Pozwól drukarce trochę ostygnąć po każdym długim zadaniu drukowania. • Sprawdź temperaturę otoczenia zalecaną dla drukarki. Więcej informacji można znaleźć w sekcji „Wybór miejsca na drukarkę” na str. 11. **b** Wydrukuj dokument. Czy drukarka drukuje zbyt wolno?	Przejdź do punktu 8.	Problem został rozwiązany.
Etap 8 **a** Dodaj więcej pamięci do drukarki. **b** Wydrukuj dokument. Czy drukarka drukuje zbyt wolno?	Skontaktuj się **z obsługą klienta**.	Problem został rozwiązany.

Zadania drukowania nie są drukowane

Działanie	Tak	Nie
Etap 1 **a** W dokumencie, który próbujesz wydrukować, otwórz okno dialogowe Drukuj i sprawdź, czy została wybrana odpowiednia drukarka. **b** Wyślij ponownie zadanie drukowania. Czy dokument został wydrukowany?	Problem został rozwiązany.	Przejdź do punktu 2.
Etap 2 **a** Upewnij się, że drukarka jest włączona. **b** Zastosuj się do komunikatów o błędach wyświetlanych na ekranie. **c** Wyślij ponownie zadanie drukowania. Czy dokument został wydrukowany?	Problem został rozwiązany.	Przejdź do punktu 3.

Działanie	Tak	Nie
Etap 3 **a** Sprawdź, czy porty działają oraz czy kable są prawidłowo podłączone do komputera i drukarki. Więcej informacji na ten temat można znaleźć w dokumentacji instalacyjnej dostarczonej z drukarką. **b** Wyślij ponownie zadanie drukowania. Czy dokument został wydrukowany?	Problem został rozwiązany.	Przejdź do punktu 4.
Etap 4 **a** Wyłącz drukarkę, zaczekaj około 10 sekund, a następnie włącz ją ponownie. **b** Wyślij ponownie zadanie drukowania. Czy dokument został wydrukowany?	Problem został rozwiązany.	Przejdź do punktu 5.
Etap 5 **a** Odinstaluj, a następnie ponownie zainstaluj oprogramowanie drukarki. **Uwaga:** Oprogramowanie drukarki jest dostępne pod adresem **http://support.lexmark.com**. **b** Wyślij ponownie zadanie drukowania. Czy dokument został wydrukowany?	Problem został rozwiązany.	Skontaktuj się **z obsługą klienta**.

Jakość druku jest niska

Puste lub białe strony

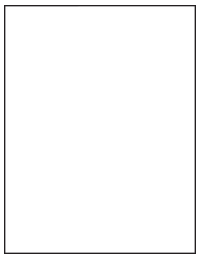

Uwaga: Przed rozwiązaniem tego problemu wydrukuj strony testu jakości wydruku, aby określić brakujący kolor. Na ekranie głównym dotknij opcji **Ustawienia** > **Rozwiązywanie problemów** > **Podstawowe strony testu jakości wydruku**.

Działanie	Tak	Nie
Etap 1 **a** Wyjmij, a następnie ponownie zainstaluj zespół lub zestaw obrazowania. **Ostrzeżenie — możliwość uszkodzenia:** Nie wystawiaj zespołu ani zestawu obrazowania na działanie światła słonecznego przez dłużej niż 10 minut. Długotrwałe działanie światła może negatywnie wpłynąć na jakość wydruku. **Ostrzeżenie — możliwość uszkodzenia:** W celu uniknięcia uszkodzeń nie dotykaj spodu zespołu ani zestawu obrazowania. **b** Wydrukuj dokument. Czy drukarka nadal drukuje puste lub białe strony?	Przejdź do punktu 2.	Problem został rozwiązany.
Etap 2 **a** Wymień zespół lub zestaw obrazujący. **Ostrzeżenie — możliwość uszkodzenia:** Nie wystawiaj zespołu ani zestawu obrazowania na działanie światła słonecznego przez dłużej niż 10 minut. Długotrwałe działanie światła może negatywnie wpłynąć na jakość wydruku. **Ostrzeżenie — możliwość uszkodzenia:** W celu uniknięcia uszkodzeń nie dotykaj spodu zespołu ani zestawu obrazowania. **b** Wydrukuj dokument. Czy drukarka nadal drukuje puste lub białe strony?	Skontaktuj się **z obsługą klienta**.	Problem został rozwiązany.

Zbyt ciemny wydruk

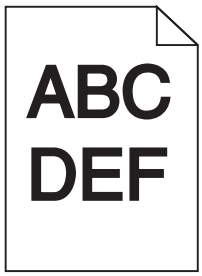

Działanie	Tak	Nie
Etap 1 **a** Z menu Jakość na panelu sterowania wybierz opcję **Regulacja koloru**. **b** Wyślij ponownie zadanie drukowania. Czy wydruk nadal jest zbyt ciemny?	Przejdź do punktu 2.	Problem został rozwiązany.

Działanie	Tak	Nie
Etap 2 **a** W zależności od używanego systemu operacyjnego zwiększ jasność tonera za pomocą okna dialogowego Preferencje drukowania lub Drukowanie. **Uwaga:** Możesz także zmienić te ustawienia za pomocą panelu sterowania drukarki. **b** Wyślij ponownie zadanie drukowania. Czy wydruk nadal jest zbyt ciemny?	Przejdź do punktu 3.	Problem został rozwiązany.
Etap 3 **a** W zależności od używanego systemu operacyjnego typ, teksturę i gramaturę papieru można ustawić za pomocą okna dialogowego Preferencje drukowania lub Drukowanie. **Uwagi:** • Sprawdź, czy ustawiony typ papieru jest taki sam jak typ papieru załadowanego do zasobnika. • Możesz także zmienić te ustawienia za pomocą panelu sterowania drukarki. **b** Wyślij ponownie zadanie drukowania. Czy wydruk nadal jest zbyt ciemny?	Przejdź do punktu 4.	Problem został rozwiązany.
Etap 4 Upewnij się, czy papier nie jest szorstki ani nie ma faktury. Czy drukujesz na szorstkim papierze lub papierze z fakturą?	Zmień ustawienia tekstury tak, aby odpowiadały papierowi, na którym odbywa się drukowanie.	Przejdź do punktu 5.
Etap 5 **a** Załaduj papier z nowego opakowania. **Uwaga:** Papier wchłonął wilgoć z powodu wysokiej wilgotności powietrza. Do chwili użycia papier należy przechowywać w oryginalnym opakowaniu. **b** Wyślij ponownie zadanie drukowania. Czy wydruk nadal jest zbyt ciemny?	Przejdź do punktu 6.	Problem został rozwiązany.
Etap 6 Wymień zespół lub zestaw obrazujący, a następnie ponownie wyślij zadanie wydruku. Czy wydruk nadal jest zbyt ciemny?	Skontaktuj się **z obsługą klienta**.	Problem został rozwiązany.

Cienie na wydruku

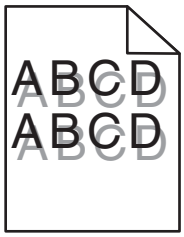

Działanie	Tak	Nie
Etap 1 **a** Załaduj do zasobnika papier o prawidłowym typie i prawidłowej gramaturze. **b** Wyślij ponownie zadanie drukowania. Czy na wydrukach nadal pojawiają się cienie?	Przejdź do punktu 2.	Problem został rozwiązany.
Etap 2 **a** W zależności od używanego systemu operacyjnego typ i gramaturę papieru można ustawić za pomocą okna dialogowego Preferencje drukowania lub Drukowanie. **Uwagi:** • Sprawdź, czy ustawiony typ papieru jest taki sam jak typ papieru załadowanego do zasobnika. • Możesz także zmienić te ustawienia za pomocą panelu sterowania drukarki. **b** Wyślij ponownie zadanie drukowania. Czy na wydrukach nadal pojawiają się cienie?	Przejdź do punktu 3.	Problem został rozwiązany.
Etap 3 **a** Z menu Jakość na panelu sterowania wybierz opcję **Regulacja koloru**. **b** Wyślij ponownie zadanie drukowania. Czy na wydrukach nadal pojawiają się cienie?	Skontaktuj się **z obsługą klienta**.	Problem został rozwiązany.

Szare tło

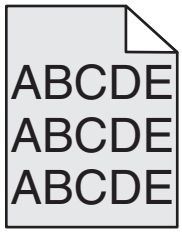

Działanie	Tak	Nie
Etap 1 **a** Na ekranie głównym dotknij kolejno opcji **Ustawienia** > **Drukowanie** > **Jakość**. **b** Wyreguluj intensywność tonera. **c** Wydrukuj dokument. Czy na wydrukach nadal pojawia się szare tło?	Przejdź do punktu 2.	Problem został rozwiązany.
Etap 2 **a** Na ekranie głównym dotknij opcji **Ustawienia** > **Drukowanie** > **Jakość** > **Zaawansowane obrazowanie** > **Regulacja kolorów**. **b** Rozpocznij proces. **c** Wydrukuj dokument. Czy na wydrukach nadal pojawia się szare tło?	Przejdź do punktu 3.	Problem został rozwiązany.
Etap 3 **a** Wyjmij, a następnie ponownie zainstaluj zespół lub zestaw obrazujący. **Ostrzeżenie — możliwość uszkodzenia:** Nie wystawiaj zespołu ani zestawu obrazującego na działanie światła słonecznego przez dłużej niż 10 minut. Długotrwałe działanie światła może negatywnie wpłynąć na jakość wydruku. **Ostrzeżenie — możliwość uszkodzenia:** W celu uniknięcia uszkodzeń nie dotykaj spodu zespołu ani zestawu obrazującego. **b** Wydrukuj dokument. Czy na wydrukach nadal pojawia się szare tło?	Skontaktuj się **z obsługą klienta**.	Problem został rozwiązany.

Ciemne poziome linie

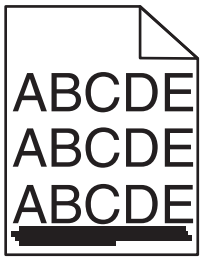

Uwaga: Jeżeli na wydrukach nadal pojawiają się poziome ciemniejsze linie, zapoznaj się z tematem „Powtarzające się błędy wydruku”.

Działanie	Tak	Nie
Etap 1 **a** W zależności od używanego systemu operacyjnego zasobnik lub podajnik można określić za pomocą okna dialogowego Preferencje drukowania lub Drukowanie. **b** Wyślij ponownie zadanie drukowania. Czy na wydrukach nadal pojawiają się ciemne poziome linie?	Przejdź do punktu 2.	Problem został rozwiązany.
Etap 2 **a** W zależności od używanego systemu operacyjnego typ i gramaturę papieru można ustawić za pomocą okna dialogowego Preferencje drukowania lub Drukowanie. **Uwagi:** • Sprawdź, czy ustawiony typ papieru jest taki sam jak typ papieru załadowanego do zasobnika. • Możesz także zmienić te ustawienia za pomocą panelu sterowania drukarki. **b** Wyślij ponownie zadanie drukowania. Czy na wydrukach nadal pojawiają się ciemne poziome linie?	Przejdź do punktu 3.	Problem został rozwiązany.
Etap 3 **a** Załaduj papier z nowego opakowania. **Uwaga:** Papier wchłonął wilgoć z powodu wysokiej wilgotności powietrza. Do chwili użycia papier należy przechowywać w oryginalnym opakowaniu. **b** Wyślij ponownie zadanie drukowania. Czy na wydrukach nadal pojawiają się ciemne poziome linie?	Przejdź do punktu 4.	Problem został rozwiązany.
Etap 4 **a** Wyjmij, a następnie ponownie zainstaluj zespół lub zestaw obrazowania. **Ostrzeżenie — możliwość uszkodzenia:** Nie wystawiaj zespołu lub zestawu obrazującego na działanie światła słonecznego przez dłużej niż 10 minut. Długotrwałe działanie światła może negatywnie wpłynąć na jakość wydruku. **Ostrzeżenie — możliwość uszkodzenia:** W celu uniknięcia uszkodzeń nie dotykaj spodu zespołu ani zestawu obrazującego. **b** Wyślij ponownie zadanie drukowania. Czy na wydrukach nadal pojawiają się ciemne poziome linie?	Przejdź do punktu 5.	Problem został rozwiązany.
Etap 5 Wymień zespół lub zestaw obrazujący, a następnie ponownie wyślij zadanie wydruku. Czy na wydrukach nadal pojawiają się ciemne poziome linie?	Skontaktuj się **z obsługą klienta**.	Problem został rozwiązany.

Białe poziome linie

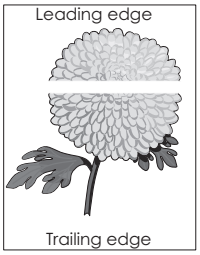

Uwaga: Jeżeli na wydrukach nadal pojawiają się poziome ciemniejsze linie, zapoznaj się z tematem „Powtarzające się błędy wydruku”.

Działanie	Tak	Nie
Etap 1 **a** W zależności od używanego systemu operacyjnego typ i gramaturę papieru można ustawić za pomocą okna dialogowego Preferencje drukowania lub Drukowanie. **Uwagi:** • Sprawdź, czy ustawiony typ papieru jest taki sam jak typ papieru załadowanego do zasobnika. • Możesz także zmienić te ustawienia za pomocą panelu sterowania drukarki. **b** Wyślij ponownie zadanie drukowania. Czy na wydrukach nadal pojawiają się białe poziome linie?	Przejdź do punktu 2.	Problem został rozwiązany.
Etap 2 **a** Załaduj do wskazanego zasobnika lub podajnika papier zalecanego typu. **b** Wyślij ponownie zadanie drukowania. Czy na wydrukach nadal pojawiają się białe poziome linie?	Przejdź do punktu 3.	Problem został rozwiązany.
Etap 3 **a** Wyjmij, a następnie ponownie zainstaluj zespół lub zestaw obrazowania. **Ostrzeżenie — możliwość uszkodzenia:** Nie wystawiaj zespołu lub zestawu obrazującego na działanie światła słonecznego przez dłużej niż 10 minut. Długotrwałe działanie światła może negatywnie wpłynąć na jakość wydruku. **Ostrzeżenie — możliwość uszkodzenia:** W celu uniknięcia uszkodzeń nie dotykaj spodu zespołu ani zestawu obrazującego. **b** Wyślij ponownie zadanie drukowania. Czy na wydrukach nadal pojawiają się białe poziome linie?	Przejdź do punktu 4.	Problem został rozwiązany.

Działanie	Tak	Nie
Etap 4 Wymień zespół lub zestaw obrazujący, a następnie ponownie wyślij zadanie wydruku. Czy na wydrukach nadal pojawiają się białe poziome linie?	Skontaktuj się z obsługą klienta.	Problem został rozwiązany.

Nieprawidłowe marginesy

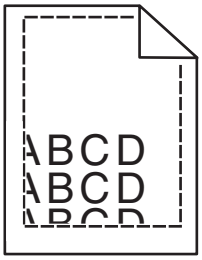

Działanie	Tak	Nie
Etap 1 **a** Ściśnij prowadnice papieru i przesuń je w położenie zgodne z rozmiarem ładowanego papieru. **b** Wyślij ponownie zadanie drukowania. Czy marginesy są prawidłowe?	Problem został rozwiązany.	Przejdź do punktu 2.
Etap 2 **a** Sprawdź na panelu drukarki w menu Papier, czy drukarka prawidłowo rozpoznaje rozmiar papieru. **b** Wyślij ponownie zadanie drukowania. Czy marginesy są prawidłowe?	Problem został rozwiązany.	Przejdź do punktu 3.
Etap 3 **a** W zależności od używanego systemu operacyjnego rozmiar papieru można ustawić za pomocą okna dialogowego Preferencje drukowania lub Drukowanie. **Uwagi:** • Sprawdź, czy ustawiony typ papieru jest taki sam jak typ papieru załadowanego do zasobnika. • Możesz także zmienić te ustawienia za pomocą panelu sterowania drukarki. **b** Wyślij ponownie zadanie drukowania. Czy marginesy są prawidłowe?	Problem został rozwiązany.	Skontaktuj się z obsługą klienta.

Postrzępione lub nierówne znaki

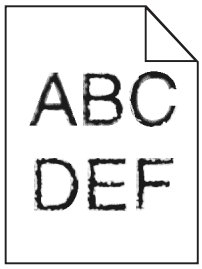

Działanie	Tak	Nie
a Sprawdź czy drukarka obsługuje czcionki zainstalowane na komputerze. **1** Na panelu sterowania drukarki dotknij: **Ustawienia** > **Raporty** > **Drukuj** > **Drukuj czcionki** **2** Wybierz opcję **Czcionki PCL** lub **Czcionki PS**. **b** Jeżeli czcionka nie jest obsługiwana, zainstaluj obsługiwaną czcionkę. Aby uzyskać więcej informacji, skontaktuj się z administratorem. **c** Wyślij ponownie zadanie drukowania. Czy na wydrukach nadal znajdują się postrzępione lub nierówne znaki?	Skontaktuj się **z obsługą klienta**.	Problem został rozwiązany.

Jasny wydruk

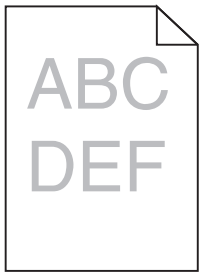

Działanie	Tak	Nie
Etap 1 **a** Z menu Jakość na panelu sterowania wybierz opcję **Regulacja koloru**. **b** Wyślij ponownie zadanie drukowania. Czy wydruk nadal jest zbyt jasny?	Przejdź do punktu 2.	Problem został rozwiązany.

Działanie	Tak	Nie
Etap 2 **a** W zależności od używanego systemu operacyjnego zmniejsz jasność tonera za pomocą okna dialogowego Preferencje drukowania lub Drukuj. **Uwaga:** Możesz także zmienić te ustawienia za pomocą panelu sterowania drukarki. **b** Wyślij ponownie zadanie drukowania. Czy wydruk nadal jest zbyt jasny?	Przejdź do punktu 3.	Problem został rozwiązany.
Etap 3 **a** W zależności od używanego systemu operacyjnego typ, teksturę i gramaturę papieru można ustawić za pomocą okna dialogowego Preferencje drukowania lub Drukowanie. **Uwagi:** • Sprawdź, czy ustawiony typ papieru jest taki sam jak typ papieru załadowanego do zasobnika. • Możesz także zmienić te ustawienia za pomocą panelu sterowania drukarki. **b** Wyślij ponownie zadanie drukowania. Czy wydruk nadal jest zbyt jasny?	Przejdź do punktu 4.	Problem został rozwiązany.
Etap 4 Upewnij się, czy papier nie jest szorstki ani nie ma faktury. Czy drukujesz na szorstkim papierze lub papierze z fakturą?	Zmień ustawienia tekstury tak, aby odpowiadały papierowi, na którym odbywa się drukowanie.	Przejdź do punktu 5.
Etap 5 **a** Załaduj papier z nowego opakowania. **Uwaga:** Papier wchłonął wilgoć z powodu wysokiej wilgotności powietrza. Do chwili użycia papier należy przechowywać w oryginalnym opakowaniu. **b** Wyślij ponownie zadanie drukowania. Czy wydruk nadal jest zbyt jasny?	Przejdź do punktu 6.	Problem został rozwiązany.
Etap 6 Wymień zespół lub zestaw obrazujący, a następnie ponownie wyślij zadanie wydruku. **Ostrzeżenie — możliwość uszkodzenia:** Nie wystawiaj zespołu lub zestawu obrazującego na działanie światła słonecznego przez dłużej niż 10 minut. Długotrwałe działanie światła może negatywnie wpłynąć na jakość wydruku. **Ostrzeżenie — możliwość uszkodzenia:** W celu uniknięcia uszkodzeń nie dotykaj spodu zespołu ani zestawu obrazującego. Czy wydruk nadal jest zbyt jasny?	Skontaktuj się **z obsługą klienta**.	Problem został rozwiązany.

Cętkowany wydruk i plamki

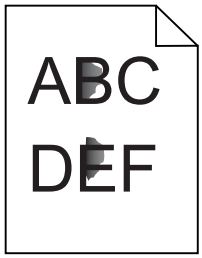

Działanie	Tak	Nie
Etap 1 Sprawdź drukarkę pod kątem zanieczyszczenia wyciekłym tonerem. Czy drukarka jest wolna od wyciekłego toneru?	Przejdź do punktu 2.	Skontaktuj się z obsługą klienta.
Etap 2 **a** Na ekranie głównym dotknij kolejno opcji **Ustawienia** > **Urządzenie** > **Preferencje**. **b** Sprawdź, czy ustawienia typu i wielkości papieru są zgodne z typem i rozmiarem papieru w zasobniku. Czy ustawienia są zgodne?	Przejdź do punktu 4.	Przejdź do punktu 3.
Etap 3 **a** Zmień rozmiar i typ papieru w menu Papier lub dostosuj ustawienia rozmiaru w zasobniku. **b** Wydrukuj dokument. Czy wydruk nadal jest cętkowany?	Przejdź do punktu 4.	Problem został rozwiązany.
Etap 4 **a** Zastąp zwykłym papierem papier z fakturą lub szorstki papier znajdujący się w zasobniku. **b** Wydrukuj dokument. Czy wydruk nadal jest cętkowany?	Przejdź do punktu 5.	Problem został rozwiązany.
Etap 5 **a** Wymień zespół lub zestaw obrazujący. **Ostrzeżenie — możliwość uszkodzenia:** Nie wystawiaj zespołu ani zestawu obrazującego na działanie światła słonecznego przez dłużej niż 10 minut. Długotrwałe działanie światła może negatywnie wpłynąć na jakość wydruku. **Ostrzeżenie — możliwość uszkodzenia:** W celu uniknięcia uszkodzeń nie dotykaj spodu zespołu ani zestawu obrazującego. **b** Wydrukuj dokument. Czy wydruk nadal jest cętkowany?	Skontaktuj się z obsługą klienta.	Problem został rozwiązany.

Zniekształcone lub przekrzywione wydruki

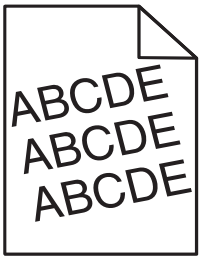

Działanie	Tak	Nie
Etap 1 **a** Zdejmij zasobnik. **b** Wyjmij papier, a następnie załaduj papier z nowego opakowania. **Uwaga:** Papier wchłonął wilgoć z powodu wysokiej wilgotności powietrza. Do chwili użycia papier należy przechowywać w oryginalnym opakowaniu. **c** Ściśnij prowadnice papieru i przesuń je w położenie zgodne z rozmiarem ładowanego papieru. **d** Włóż zasobnik. **e** Wyślij ponownie zadanie drukowania. Czy wydruki nadal są zniekształcone lub przekrzywione?	Przejdź do punktu 2.	Problem został rozwiązany.
Etap 2 **a** Sprawdź, czy drukowanie odbywa się na obsługiwanym papierze. **b** Wyślij ponownie zadanie drukowania. Czy wydruki nadal są zniekształcone lub przekrzywione?	Skontaktuj się **z obsługą klienta**.	Problem został rozwiązany.

Powtarzające się błędy wydruku

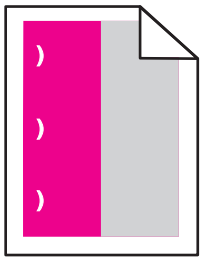

Uwaga: Przed rozwiązaniem problemu wydrukuj *Linijkę wady konserwacji* z sekcji Rozwiązywanie problemów w menu Ustawienia.

Działanie	Tak	Nie
Etap 1 **a** Wydrukuj strony testu jakości wydruku. Na ekranie głównym dotknij opcji **Ustawienia** > **Rozwiązywanie problemów** > **Podstawowe próbki jakości wydruku**. **b** Określ, ilu kolorów dotyczą błędy. Czy problem dotyczy tylko jednego koloru?	Przejdź do punktu 2.	Przejdź do punktu 3.
Etap 2 **a** Korzystając z opcji *Linijka wady konserwacji*, zmierz odległość między powtarzającymi się błędami na stronie w kolorze, której dotyczy problem. **b** Wymień materiał eksploatacyjny odpowiadający pomiarowi na stronie w kolorze, której dotyczy problem. **Bęben światłoczuły** • 125,70 mm (4,95 cala) • 35,40 mm (1,39 cala) **Zespół wywoływacza** 42 mm (1,65 cala) **c** Wydrukuj strony testu jakości wydruku. Czy nadal pojawiają się błędy?	Zapisz odległość, a następnie skontaktuj się **z obsługą klienta** lub obsługa serwisowa.	Problem został rozwiązany.
Etap 3 **a** Korzystając z opcji *Linijka wady konserwacji*, zmierz odległość między powtarzającymi się błędami na stronie w kolorze, której dotyczy problem. **b** Wymień materiał eksploatacyjny odpowiadający pomiarowi na stronie w kolorze, której dotyczy problem. **Wałek przenoszący** 78,50 mm (3,09 cala) **Moduł przenoszący** • 47,10 mm (1,86 cala) • 90 mm (3,54 cala) **Nagrzewnica** • 96,60 mm (3,80 cala) • 127,60 mm (5,02 cala) **c** Wydrukuj strony testu jakości wydruku. Czy nadal pojawiają się błędy?	Zapisz odległość, a następnie skontaktuj się **z obsługą klienta** lub obsługa serwisowa.	Problem został rozwiązany.

Jednolite kolorowe lub czarne obrazy

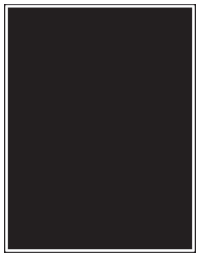

Działanie	Tak	Nie
Etap 1 **a** Wyjmij, a następnie ponownie zainstaluj zespół lub zestaw obrazowania. **Ostrzeżenie — możliwość uszkodzenia:** Nie wystawiaj zespołu lub zestawu obrazującego na działanie światła słonecznego przez dłużej niż 10 minut. Długotrwałe działanie światła może negatywnie wpłynąć na jakość wydruku. **Ostrzeżenie — możliwość uszkodzenia:** W celu uniknięcia uszkodzeń nie dotykaj spodu zespołu ani zestawu obrazującego. **b** Wyślij ponownie zadanie drukowania. Czy drukarka nadal drukuje jednolite kolorowe lub czarne obrazy?	Przejdź do punktu 2.	Problem został rozwiązany.
Etap 2 Wymień zespół lub zestaw obrazujący, a następnie ponownie wyślij zadanie wydruku. Czy drukarka nadal drukuje jednolite kolorowe lub czarne obrazy?	Skontaktuj się **z obsługą klienta**.	Problem został rozwiązany.

Obcięty tekst lub obraz

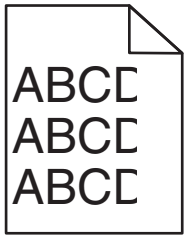

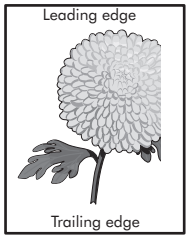

Działanie	Tak	Nie
Etap 1 **a** Ustaw prowadnice papieru w zasobniku na papier zgodnie z załadowanym papierem. **b** Wyślij ponownie zadanie drukowania. Czy strona lub obraz są nadal obcięte?	Przejdź do punktu 2.	Problem został rozwiązany.

Działanie	Tak	Nie
Etap 2 **a** W zależności od używanego systemu operacyjnego rozmiar papieru można ustawić za pomocą okna dialogowego Preferencje drukowania lub Drukowanie. **Uwagi:** • Sprawdź, czy ustawiony typ papieru jest taki sam jak typ papieru załadowanego do zasobnika. • Możesz także zmienić te ustawienia za pomocą panelu sterowania drukarki. **b** Wyślij ponownie zadanie drukowania. Czy strona lub obraz są nadal obcięte?	Przejdź do punktu 3.	Problem został rozwiązany.
Etap 3 **a** Wyjmij, a następnie ponownie zainstaluj zespół lub zestaw obrazowania. **Ostrzeżenie — możliwość uszkodzenia:** Nie wystawiaj zespołu lub zestawu obrazującego na działanie światła słonecznego przez dłużej niż 10 minut. Długotrwałe działanie światła może negatywnie wpłynąć na jakość wydruku. **Ostrzeżenie — możliwość uszkodzenia:** W celu uniknięcia uszkodzeń nie dotykaj spodu zespołu ani zestawu obrazującego. **b** Wyślij ponownie zadanie drukowania. Czy strona lub obraz są nadal obcięte?	Skontaktuj się **z obsługą klienta**.	Problem został rozwiązany.

Toner łatwo się ściera

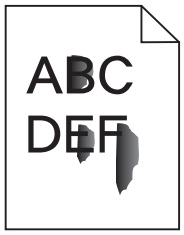

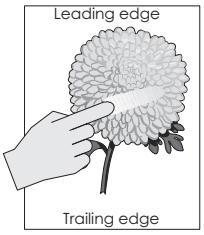

Działanie	Tak	Nie
1 W zależności od używanego systemu operacyjnego typ, teksturę i gramaturę papieru można ustawić za pomocą okna dialogowego Preferencje drukowania lub Drukowanie. **Uwagi:** • Sprawdź, czy ustawiony typ papieru jest taki sam jak typ papieru załadowanego do zasobnika. • Możesz także zmienić te ustawienia za pomocą panelu sterowania drukarki. **2** Wyślij ponownie zadanie drukowania. Czy toner nadal się ściera?	Skontaktuj się: **obsługa klienta**.	Problem został rozwiązany.

Nierówna gęstość wydruku

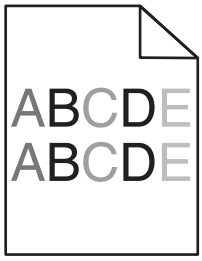

Działanie	Tak	Nie
Wymień zespół lub zestaw obrazujący, a następnie ponownie wyślij zadanie wydruku. **Ostrzeżenie — możliwość uszkodzenia:** Nie wystawiaj zespołu lub zestawu obrazującego na działanie światła słonecznego przez dłużej niż 10 minut. Długotrwałe działanie światła może negatywnie wpłynąć na jakość wydruku. **Ostrzeżenie — możliwość uszkodzenia:** W celu uniknięcia uszkodzeń nie dotykaj spodu zespołu ani zestawu obrazującego. Czy gęstość wydruku jest nierówna?	Skontaktuj się z obsługą klienta.	Problem został rozwiązany.

Ciemne pionowe linie lub smugi

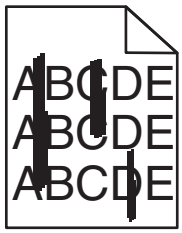

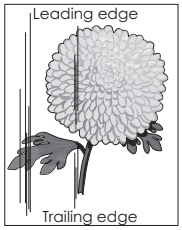

Działanie	Tak	Nie
Etap 1 **a** W zależności od używanego systemu operacyjnego typ, teksturę i gramaturę papieru można ustawić za pomocą okna dialogowego Preferencje drukowania lub Drukowanie. **Uwagi:** • Sprawdź, czy ustawiony typ papieru jest taki sam jak typ papieru załadowanego do zasobnika. • Możesz także zmienić te ustawienia za pomocą panelu sterowania drukarki. **b** Wyślij ponownie zadanie drukowania. Czy na wydrukach nadal pojawiają się ciemne pionowe linie lub smugi?	Przejdź do punktu 2.	Problem został rozwiązany.

Działanie	Tak	Nie
Etap 2 **a** Załaduj papier z nowego opakowania. **Uwaga:** Papier wchłonął wilgoć z powodu wysokiej wilgotności powietrza. Do chwili użycia papier należy przechowywać w oryginalnym opakowaniu. **b** Wyślij ponownie zadanie drukowania. Czy na wydrukach nadal pojawiają się ciemne pionowe linie lub smugi?	Przejdź do punktu 3.	Problem został rozwiązany.
Etap 3 **a** Wyjmij, a następnie ponownie zainstaluj zespół lub zestaw obrazowania. **Ostrzeżenie — możliwość uszkodzenia:** Nie wystawiaj zespołu lub zestawu obrazującego na działanie światła słonecznego przez dłużej niż 10 minut. Długotrwałe działanie światła może negatywnie wpłynąć na jakość wydruku. **Ostrzeżenie — możliwość uszkodzenia:** W celu uniknięcia uszkodzeń nie dotykaj spodu zespołu ani zestawu obrazującego. **b** Wyślij ponownie zadanie drukowania. Czy na wydrukach nadal pojawiają się ciemne pionowe linie lub smugi?	Przejdź do punktu 4.	Problem został rozwiązany.
Etap 4 Wymień zespół lub zestaw obrazujący, a następnie ponownie wyślij zadanie wydruku. Czy na wydrukach nadal pojawiają się ciemne pionowe linie lub smugi?	Skontaktuj się **z obsługą klienta**.	Problem został rozwiązany.

Pionowe białe linie

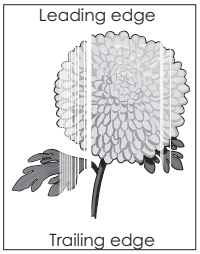

Działanie	Tak	Nie
Etap 1 **a** W zależności od używanego systemu operacyjnego typ i gramaturę papieru można ustawić za pomocą okna dialogowego Preferencje drukowania lub Drukowanie. **Uwagi:** • Sprawdź, czy ustawiony typ papieru jest taki sam jak typ papieru załadowanego do zasobnika. • Możesz także zmienić te ustawienia za pomocą panelu sterowania drukarki. **b** Wyślij ponownie zadanie drukowania. Czy na wydrukach nadal pojawiają się białe pionowe linie?	Przejdź do punktu 2.	Problem został rozwiązany.
Etap 2 Sprawdź, czy używany jest zalecany typ papieru. **a** Załaduj do wskazanego zasobnika lub podajnika papier zalecanego typu. **b** Wyślij ponownie zadanie drukowania. Czy na wydrukach nadal pojawiają się białe pionowe linie?	Przejdź do punktu 3.	Problem został rozwiązany.
Etap 3 **a** Wyjmij, a następnie ponownie zainstaluj zespół lub zestaw obrazowania. **Ostrzeżenie — możliwość uszkodzenia:** Nie wystawiaj zespołu lub zestawu obrazującego na działanie światła słonecznego przez dłużej niż 10 minut. Długotrwałe działanie światła może negatywnie wpłynąć na jakość wydruku. **Ostrzeżenie — możliwość uszkodzenia:** W celu uniknięcia uszkodzeń nie dotykaj spodu zespołu ani zestawu obrazującego. **b** Wyślij ponownie zadanie drukowania. Czy na wydrukach nadal pojawiają się białe pionowe linie?	Przejdź do punktu 4.	Problem został rozwiązany.
Etap 4 Wymień zespół lub zestaw obrazujący, a następnie ponownie wyślij zadanie wydruku. Czy na wydrukach nadal pojawiają się białe pionowe linie?	Skontaktuj się **z obsługą klienta**.	Problem został rozwiązany.

Drukarka nie odpowiada

Działanie	Tak	Nie
Etap 1 Podłącz przewód zasilający do gniazda elektrycznego. **UWAGA — NIEBEZPIECZEŃSTWO USZKODZENIA CIAŁA:** Aby uniknąć ryzyka pożaru lub porażenia prądem elektrycznym, podłącz przewód zasilający do prawidłowo uziemionego, łatwo dostępnego gniazdka elektrycznego o odpowiednich parametrach znajdującego się w pobliżu urządzenia. Czy drukarka odpowiada?	Problem został rozwiązany.	Przejdź do punktu 2.
Etap 2 Czy gniazdo elektryczne jest wyłączone za pomocą wyłącznika albo bezpiecznika? Czy gniazdo elektryczne jest wyłączone za pomocą wyłącznika albo bezpiecznika?	Włącz zasilanie wyłącznikiem lub zresetuj bezpiecznik.	Przejdź do punktu 3.
Etap 3 Upewnij się, że drukarka jest włączona. Czy drukarka jest włączona?	Przejdź do punktu 4.	Włącz drukarkę.
Etap 4 Sprawdź, czy drukarka działa w trybie czuwania lub hibernacji. Czy drukarka działa w trybie czuwania lub hibernacji?	Naciśnij przycisk zasilania, aby wybudzić drukarkę.	Przejdź do punktu 5.
Etap 5 Sprawdź, czy kable łączące drukarkę i komputer są włożone do właściwych portów. Czy kable są włożone do właściwych portów?	Przejdź do punktu 6.	Należy dopasować do siebie następujące elementy: • Kabel USB do portu USB w drukarce. • Kabel Ethernet do portu Ethernet w drukarce.
Etap 6 Wyłącz drukarkę, zainstaluj ponownie opcjonalne wyposażenie, a następnie włącz ją ponownie. Więcej informacji na ten temat można znaleźć w dokumentacji dostarczonej z opcjonalnym wyposażeniem. Czy drukarka odpowiada?	Problem został rozwiązany	Przejdź do punktu 7.
Etap 7 Zainstaluj odpowiedni sterownik drukarki. Czy drukarka odpowiada?	Problem został rozwiązany	Przejdź do punktu 8.

Działanie	Tak	Nie
Etap 8 Wyłącz drukarkę, zaczekaj około 10 sekund, a następnie włącz ją ponownie. Czy drukarka odpowiada?	Problem został rozwiązany.	Skontaktuj się z obsługą klienta.

Wydruk zadania wykonywany jest na papierze pochodzącym z niewłaściwego zasobnika lub na niewłaściwym papierze

Działanie	Tak	Nie
Etap 1 **a** Sprawdź, czy drukowanie odbywa się na obsługiwanym papierze. **b** Wydrukuj dokument. Czy dokument został wydrukowany z właściwego zasobnika lub na odpowiednim papierze?	Problem został rozwiązany.	Przejdź do punktu 2.
Etap 2 **a** W zależności od używanego systemu operacyjnego rozmiar papieru można ustawić za pomocą okna dialogowego Preferencje drukowania lub Drukowanie. **Uwagi:** • Sprawdź, czy ustawiony typ papieru jest taki sam jak typ papieru załadowanego do zasobnika. • Możesz także zmienić te ustawienia za pomocą panelu sterowania drukarki. **b** Wydrukuj dokument. Czy dokument został wydrukowany z właściwego zasobnika lub na odpowiednim papierze?	Problem został rozwiązany.	Przejdź do punktu 3.
Etap 3 **a** Sprawdź, czy zasobniki nie są połączone. **b** Wydrukuj dokument. Czy dokument został wydrukowany z właściwego zasobnika lub na odpowiednim papierze?	Problem został rozwiązany.	Skontaktuj się z obsługą klienta.

Problemy z jakością koloru

Regulowanie intensywności tonera

1. Na ekranie głównym dotknij kolejno opcji **Ustawienia** > **Drukowanie** > **Jakość**.
2. Wyreguluj intensywność tonera.
3. Zastosuj zmiany.

Zmiana kolorów na wydruku

1 Na ekranie głównym dotknij pozycji **Ustawienia > Druk > Jakość > Zaawansowane obrazowanie > Korekcja koloru > Ręczna**.

2 Z menu Zaawansowane obrazowanie wybierz pozycję **Zawartość korekcji kolorów**.

3 Wybierz właściwe ustawienia konwersji kolorów.

Typ obiektu	Tablice konwersji kolorów
Obraz RGB Tekst RGB Grafika RGB	• **Żywe kolory** – Daje jaśniejsze, bardziej nasycone kolory. Opcję tę można stosować do wszystkich formatów kolorów. • **Wyświetlacz sRGB** – Ustawia kolory tak, aby były zbliżone do kolorów wyświetlanych na monitorze komputera. Użycie czarnego toneru jest zoptymalizowane do wydruku zdjęć. • **Wyświetlacz — pełna czerń** — ustawienie kolorów w taki sposób, aby były zbliżone do kolorów wyświetlanych na monitorze komputera. To ustawienie uzyskuje tylko czarnego tonera do uzyskania wszystkich odcieni czystej szarości. • **Żywe kolory sRGB** – Zapewnia większe nasycenie kolorów przy opcji korekcji kolorów Wyświetlacz sRGB. Użycie czarnego toneru jest zoptymalizowane do wydruku grafiki biznesowej. • **Wyłączone**
Obraz CMYK Tekst CMYK Grafika CMYK	• **US CMYK** – Stosuje korekcję kolorów dopasowującą kolory wydruku do standardu SWOP (Specifications for Web Offset Publishing). • **Euro CMYK** — zastosowanie korekcji kolorów dopasowującej kolory wydruku do standardu EuroScale. • **Żywe kolory CMYK** – Zwiększa nasycenie kolorów ustawienia korekcji kolorów US CMYK. • **Wyłączone**

Najczęściej zadawane pytania dotyczące drukowania kolorów

Co to jest kolor RGB?

RGB jest metodą opisywania kolorów poprzez określenie ilości barwy czerwonej, zielonej i niebieskiej potrzebnej do uzyskania danego koloru. Barwy czerwoną, zieloną i niebieską można mieszać w różnych proporcjach w celu uzyskania szerokiego zakresu kolorów występujących w naturze. Ekrany komputerowe, skanery i aparaty cyfrowe używają tej metody do wyświetlania kolorów.

Co to jest kolor CMYK?

CMYK jest metodą opisywania kolorów poprzez określenie ilości kolorów cyjan, magenta, żółtego i czarnego potrzebnych do uzyskania danego koloru. Atramenty lub tonery w kolorze cyjan, magenta, żółtym i czarnym mogą być używane do drukowania w różnych proporcjach w celu uzyskania szerokiego zakresu kolorów występujących w naturze. W ten sposób tworzone są kolory w maszynach drukarskich, drukarkach atramentowych oraz kolorowych drukarkach laserowych.

W jaki sposób określany jest kolor w dokumencie przeznaczonym do druku?

Kolory w dokumencie są zazwyczaj określane przez oprogramowanie przy zastosowaniu kombinacji kolorów RGB lub CMYK. Więcej informacji można znaleźć w Pomocy programu.

Skąd drukarka czerpie informacje o tym, jaki kolor wydrukować?

Gdy użytkownik drukuje dokument, do drukarki wysyłane są dane opisujące typ i kolor każdego obiektu, które następnie przechodzą przez tabele konwersji kolorów. Informacje o kolorach są tłumaczone na informacje o ilościach toneru cyjan, magenta, żółtego i czarnego, potrzebnych do uzyskania żądanego koloru. Zastosowanie tablic konwersji kolorów zależy od informacji o obiektach. Możliwe jest na przykład zastosowanie jednej tabeli konwersji kolorów dla tekstu, a innej dla fotografii.

Co to jest ręczna korekcja kolorów?

Gdy włączona jest ręczna korekcja kolorów, drukarka do przetwarzania obiektów stosuje tablice konwersji kolorów wybrane przez użytkownika. Ręczne ustawienia korekcji kolorów odnoszą się do typu drukowanego obiektu (tekst, grafika lub obrazy). Dotyczy to również sposobu określania obiektu w oprogramowaniu (kombinacje RGB lub CMYK). Aby zastosować ręcznie inną tablicę konwersji kolorów, patrz „Zmiana kolorów na wydruku” na str. 161.

Jeśli oprogramowanie nie określa kolorów z kombinacjami RGB lub CMYK, ręczna korekta kolorów nie jest użyteczna. Ponadto jest ono nieskuteczne, jeśli program lub system operacyjny komputera dokonują regulacji kolorów. W większości sytuacji ustawienie Korekcja kolorów na Auto generuje preferowane kolory dla dokumentów.

W jaki sposób można dopasować dany kolor (np. kolor występujący w logo firmy)?

Z menu jakości możliwe jest wybranie dziewięciu zestawów próbek kolorów. Zestawy te są również dostępne ze strony Próbki kolorów wbudowanego serwera WWW. Wybór dowolnego zestawu próbek spowoduje wydrukowanie wielostronicowego dokumentu składającego się z setek kolorowych pól. Każde pole zawiera kombinację CMYK lub RGB, w zależności od wybranej tabeli. Widoczny na wydruku kolor każdego pola jest wynikiem przetworzenia kombinacji kolorów CMYK lub RGB opisanej w danym polu przy użyciu wybranej tabeli konwersji kolorów.

Można przejrzeć strony zawierające próbki kolorów i dzięki temu określić pole, którego kolor jest najbliższy wymaganemu. Kombinacja kolorów oznaczona w danym polu może zostać następnie wykorzystana do modyfikacji koloru obiektu wyświetlanego przez program. Więcej informacji można znaleźć w Pomocy programu. W celu wykorzystania wybranej tabeli konwersji kolorów dla danego obiektu niezbędne może być użycie ustawienia Ręcznie dla opcji Korekcja kolorów.

Wybranie zestawu próbek kolorów związanych z określonym problemem dopasowania kolorów zależy od:

- Używanego ustawienia korekcji kolorów (Auto, wył. lub ręczne)
- Typu drukowanego obiektu (tekst, grafika lub obrazy)
- Sposobu określania obiektu w oprogramowaniu (kombinacje RGB lub CMYK).

Jeśli oprogramowanie nie określa kolorów z kombinacjami RGB lub CMYK, strony ręcznej korekty kolorów nie są użyteczne. Ponadto niektóre programy regulują kombinacje RGB lub CMYK w programie przez zarządzanie kolorami. Dlatego wydrukowany kolor może nie być identyczny z kolorem ze stron z próbkami kolorów.

Wydruk wygląda na przebarwiony

Działanie	Nie	Tak
Dostosowanie balansu kolorów. **a** Na ekranie głównym dotknij kolejno **Ustawienia** > **Drukowanie** > **Jakość** > **Zaawansowane obrazowanie** > **Równowaga kolorów**. **b** Dostosuj ustawienia. **c** Wyślij ponownie zadanie drukowania. Czy wydruk nadal wygląda na przebarwiony?	Problem został rozwiązany.	Skontaktuj się z obsługą klienta.

Problemy z faksowaniem

Nie można wysyłać lub odbierać faksów

Działanie	Tak	Nie
Etap 1 Zastosuj się do komunikatów o błędach wyświetlanych na ekranie. Czy można wysłać lub odebrać faks?	Problem został rozwiązany.	Przejdź do punktu 2.
Etap 2 Upewnij się, że połączenia kablowe z poniższym wyposażeniem są prawidłowe: • Telefon • Słuchawka • Automatyczna sekretarka Czy można wysłać lub odebrać faks?	Problem został rozwiązany.	Przejdź do punktu 3.
Etap 3 Sprawdź, czy słychać sygnał wybierania. • Zadzwoń pod numer faksu, aby sprawdzić, czy działa on poprawnie. • Jeśli korzystasz z funkcji On Hook Dial (Wybieranie numeru przy odłożonej słuchawce), zwiększ głośność, aby sprawdzić, czy słychać sygnał wybierania. Czy słychać sygnał wybierania?	Przejdź do punktu 5.	Przejdź do punktu 4.

Działanie	Tak	Nie
Etap 4 Sprawdź gniazdko telefoniczne. **a** Podłącz telefon analogowy bezpośrednio do gniazdka w ścianie. **b** Sprawdź, czy słychać sygnał wybierania. **c** Jeżeli nie słychać tonu wybierania, zastosuj inny kabel telefoniczny. **d** Jeśli nie słychać sygnału wybierania, podłącz telefon analogowy do innego gniazdka. **e** Jeśli słychać sygnał wybierania, drukarkę należy podłączyć do tego gniazdka. Czy można wysłać lub odebrać faks?	Problem został rozwiązany.	Przejdź do punktu 5.
Etap 5 Sprawdź, czy drukarka jest podłączona do analogowej linii telefonicznej lub prawidłowego złącza cyfrowego. • Jeżeli korzystasz z usługi telefonicznej ISDN (Integrated Services Digital Network), podłącz drukarkę do analogowego portu telefonicznego w adapterze terminala ISDN. Więcej informacji na ten temat można uzyskać u dostawcy usługi ISDN. • W przypadku korzystania z cyfrowej linii telefonicznej DSL (Digital Subscriber Line) podłącz filtr DSL lub router umożliwiający korzystanie z linii urządzeniom analogowym. Więcej informacji na ten temat można uzyskać u dostawcy usługi DSL. • Jeśli korzystasz z systemu telefonicznego PBX (Private Branch Exchange), upewnij się, że nawiązywane jest połączenie analogowe. Jeśli nie ma takiego złącza, należy rozważyć zainstalowanie analogowej linii telefonicznej na potrzeby faksu. Czy można wysłać lub odebrać faks?	Problem został rozwiązany.	Przejdź do punktu 6.
Etap 6 Tymczasowo odłącz inne wyposażenie i wyłącz pozostałe usługi telefoniczne. **a** Odłącz inne wyposażenie (np. automatyczne sekretarki, komputery, modemy lub rozgałęziacze linii telefonicznych) znajdujące się między drukarką a linią telefoniczną. **b** Wyłącz funkcje połączeń oczekujących oraz poczty głosowej. Aby uzyskać więcej informacji, skontaktuj się z firmą telekomunikacyjną. Czy można wysłać lub odebrać faks?	Problem został rozwiązany.	Przejdź do punktu 7.
Etap 7 Zeskanuj oryginalny dokument po jednej stronie. **a** Wybierz numer faksu. **b** Zeskanuj dokument. Czy można wysłać lub odebrać faks?	Problem został rozwiązany.	Skontaktuj się **z obsługą klienta**.

Można odbierać, ale nie można wysyłać faksów

Działanie	Tak	Nie
Etap 1 Załaduj oryginalny dokument do zasobnika ADF lub umieść go na szybie skanera. Czy można wysłać faksy?	Problem został rozwiązany.	Przejdź do punktu 2.
Etap 2 Ustaw prawidłowo numer skrótu. • Sprawdź, czy numer skrótu przyporządkowano numerowi telefonu, który chcesz wybrać. • Ręcznie wybierz numer telefonu. Czy można wysłać faksy?	Problem został rozwiązany.	Skontaktuj się z obsługą klienta.

Można wysyłać, ale nie można odbierać faksów

Działanie	Tak	Nie
Etap 1 Sprawdź, czy zasobnik lub podajnik uniwersalny nie są puste. Nie można odbierać faksów	Problem został rozwiązany.	Przejdź do punktu 2.
Etap 2 Sprawdź ustawienia opóźnienia dzwonka. **a** Na ekranie głównym dotknij kolejno opcji **Ustawienia** > **Faks** > **Ustawienia faksu analogowego** > **Ustawienia odbierania faksów** > **Ilość dzwonków do odebrania**. **b** W razie potrzeby skonfiguruj ustawienie. Nie można odbierać faksów	Problem został rozwiązany.	Przejdź do punktu 3.
Etap 3 Wymień kasetę z tonerem. Więcej informacji zawiera instrukcja dostarczona z danym materiałem eksploatacyjnym. Nie można odbierać faksów	Problem został rozwiązany.	Skontaktuj się z obsługą klienta.

Niska jakość wydruku faksu

Działanie	Tak	Nie
Etap 1 Ustaw wyższą jakość wydruku. **a** Na ekranie głównym dotknij kolejno opcji **Ustawienia** > **Wydruk** > **Jakość**. **b** Dostosuj ustawienia. Czy jakość wydruku faksu jest zadowalająca?	Problem został rozwiązany.	Przejdź do punktu 2.
Etap 2 Zmniejsz szybkość transmisji dla odbieranych faksów. **a** Na ekranie głównym dotknij kolejno opcji **Ustawienia** > **Faks** > **Ustawienia faksu analogowego > Ustawienia odbierania faksów** > **Ustawienia administratora** > **Maksymalna szybkość**. **b** Wybierz mniejszą szybkość transmisji. Czy jakość wydruku faksu jest zadowalająca?	Problem został rozwiązany.	Przejdź do punktu 3.
Etap 3 Wymień kasetę z tonerem. Więcej informacji zawiera instrukcja dostarczona z danym materiałem eksploatacyjnym. Czy jakość wydruku faksu jest zadowalająca?	Problem został rozwiązany.	Skontaktuj się **z obsługą klienta**.

Problemy ze skanowaniem

Regulacja rejestracji skanera

1. Przy użyciu panelu sterowania drukarki przejdź do opcji:

   Ustawienia > **Konserwacja** > **Menu konfiguracji** > **Konfiguracja skanera** > **Ręczna rejestracja skanera**

2. W menu Drukuj szybki test dotknij polecenia **Start**.
3. Umieść wydrukowaną stronę szybkiego testu na szybie skanera, a następnie dotknij opcji **Rejestracja skanera płaskiego**.
4. W menu Kopiuj szybki test dotknij polecenia **Start**.
5. Porównaj stronę szybkiego testu z oryginałem.

   Uwaga: Jeżeli marginesy strony testowej są inne niż marginesy oryginału, musisz wyregulować Lewy margines i Margines górny.

6. Powtarzaj krok etap 4 i etap 5 do momentu, gdy marginesy na stronie szybkiego testu będą odpowiadały marginesom w oryginale.

Regulacja rejestracji automatycznego podajnika dokumentów

1 Przy użyciu panelu sterowania drukarki przejdź do opcji:

Ustawienia > **Konserwacja** > **Menu konfiguracji** > **Konfiguracja skanera** > **Ręczna rejestracja skanera**

2 W menu Drukuj szybki test dotknij polecenia **Start**.

3 Umieść wydrukowaną stronę szybkiego testu na automatycznym podajniku dokumentów.

4 Dotknij polecenia **Rejestracja przedniego automatycznego podajnika dokumentów** lub **Rejestracja tylnego automatycznego podajnika dokumentów**.

Uwagi:

- Aby skalibrować Rejestrację przedniego automatycznego podajnika dokumentów, umieść stronę szybkiego testu nadrukiem do góry, krótszą krawędzią do automatycznego podajnika dokumentów.
- Aby skalibrować Rejestrację tylnego automatycznego podajnika dokumentów, umieść stronę szybkiego testu nadrukiem do dołu, krótszą krawędzią do automatycznego podajnika dokumentów.

5 W menu Kopiuj szybki test dotknij polecenia **Start**.

6 Porównaj stronę szybkiego testu z oryginałem.

Uwaga: Jeżeli marginesy strony testowej są inne niż marginesy oryginału, musisz wyregulować Dopasowanie poziome i Margines górny.

7 Powtarzaj krok etap 5 i etap 6 do momentu, gdy marginesy na stronie szybkiego testu będą odpowiadały marginesom w oryginale.

Nie można skanować przy pomocy komputera

Działanie	Tak	Nie
Etap 1 **a** Wyłącz drukarkę, zaczekaj około 10 sekund, a następnie włącz ją ponownie. **b** Ponownie wyślij zadanie skanowania. Czy można przesłać zadanie skanowania?	Problem został rozwiązany.	Przejdź do punktu 2.
Etap 2 **a** Sprawdź prawidłowe podłączenie kabli do drukarki i do serwera druku. Więcej informacji na ten temat można znaleźć w dokumentacji instalacyjnej dostarczonej z drukarką. **b** Ponownie wyślij zadanie skanowania. Czy można przesłać zadanie skanowania?	Problem został rozwiązany.	Skontaktuj się **z obsługą klienta**.

Niepełne kopie dokumentów lub zdjęć

Działanie	Tak	Nie
Etap 1 **a** Upewnij się, że dokument lub zdjęcie jest umieszczone w prawym dolnym rogu szyby skanera, stroną z wydrukiem skierowaną w dół. **b** Skopiuj dokument lub zdjęcie. Czy dokument lub fotografia zostały skopiowane prawidłowo?	Problem został rozwiązany.	Przejdź do punktu 2.
Etap 2 **a** Dostosuj ustawienie rozmiaru papieru do papieru załadowanego do zasobnika. **b** Skopiuj dokument lub zdjęcie. Czy dokument lub fotografia zostały skopiowane prawidłowo?	Problem został rozwiązany.	Skontaktuj się z obsługą klienta.

Niska jakość kopii

Działanie	Tak	Nie
Etap 1 **a** Przetrzyj szklane powierzchnię skanera oraz automatycznego podajnika dokumentów za pomocą miękkiej, wilgotnej, niestrzępiącej się szmatki. **b** Upewnij się, że dokument lub zdjęcie jest umieszczone w prawym dolnym rogu szyby skanera, stroną z wydrukiem skierowaną w dół. **c** Skopiuj dokument lub zdjęcie. Czy jakość kopii jest zadowalająca?	Problem został rozwiązany.	Przejdź do punktu 2.
Etap 2 **a** Sprawdź jakość oryginalnego dokumentu lub zdjęcia. **b** Dostosuj ustawienia jakości skanowania. **c** Skopiuj dokument lub zdjęcie. Czy jakość kopii jest zadowalająca?	Problem został rozwiązany.	Skontaktuj się z obsługą klienta.

Zadanie skanowania nie powiodło się

Działanie	Tak	Nie
Etap 1 Sprawdź połączenia kabli. **a** Upewnij się, że kabel sieciowy lub kabel USB jest prawidłowo podłączony do komputera i drukarki. **b** Ponownie wyślij zadanie skanowania. Czy skanowanie powiodło się?	Problem został rozwiązany.	Przejdź do punktu 2.

Działanie	Tak	Nie
Etap 2 Sprawdź plik, do którego chcesz wykonać skan. **a** Upewnij się, że nazwa pliku nie jest już używana w folderze docelowym. **b** Upewnij się, że dokument lub zdjęcie, do którego chcesz wykonać skan nie są otwarte w innej aplikacji. **c** Ponownie wyślij zadanie skanowania. Czy skanowanie powiodło się?	Problem został rozwiązany.	Przejdź do punktu 3.
Etap 3 **a** Sprawdź, czy w ustawieniach konfiguracyjnych miejsca docelowego zaznaczono pole wyboru **Dołączaj sygnaturę czasu** lub **Zastępuj istniejący plik**. **b** Ponownie wyślij zadanie skanowania. Czy skanowanie powiodło się?	Problem został rozwiązany.	Skontaktuj się z obsługą klienta.

Skaner nie domyka się

Działanie	Tak	Nie
Usuń przeszkody uniemożliwiające zamknięcie skanera. Czy moduł skanera domyka się prawidłowo?	Problem został rozwiązany.	Skontaktuj się z obsługą klienta.

Skanowanie trwa za długo lub zawiesza komputer

Działanie	Tak	Nie
Zamknij wszystkie aplikacje, które zakłócają skanowanie. Czy skanowanie trwa zbyt długo lub powoduje zawieszanie się komputera?	Skontaktuj się z obsługą klienta.	Problem został rozwiązany.

Skaner nie reaguje

Działanie	Tak	Nie
Etap 1 **a** Upewnij się, że drukarka jest włączona. **b** Rozwiąż wszelkie problemy zgłaszane w komunikatach o błędach pojawiających się na wyświetlaczu. **c** Skopiuj lub zeskanuj dokument. Czy skaner odpowiada?	Problem został rozwiązany.	Przejdź do punktu 2.

Działanie	Tak	Nie
Etap 2 **a** Sprawdź, czy przewód zasilający jest prawidłowo podłączony do drukarki i gniazdka elektrycznego. **UWAGA — NIEBEZPIECZEŃSTWO USZKODZENIA CIAŁA:** Aby uniknąć ryzyka pożaru lub porażenia prądem elektrycznym, podłącz przewód zasilający do prawidłowo uziemionego, łatwo dostępnego gniazdka elektrycznego o odpowiednich parametrach znajdującego się w pobliżu urządzenia. **b** Skopiuj lub zeskanuj dokument. Czy skaner odpowiada?	Problem został rozwiązany.	Przejdź do punktu 3.
Etap 3 **a** Wyłącz drukarkę, zaczekaj około 10 sekund, a następnie włącz ją ponownie. **b** Skopiuj lub zeskanuj dokument. Czy skaner odpowiada?	Problem został rozwiązany.	Skontaktuj się **z obsługą klienta**.

Kontakt z obsługą klienta

Przed skontaktowaniem się z obsługą klienta upewnij się, że masz następujące informacje:

- Problem z drukarką
- Komunikat o błędzie
- Typ modelu drukarki i numer seryjny

Przejdź pod adres **http://support.lexmark.com**, aby otrzymać wsparcie za pośrednictwem wiadomości e-mail lub czatu albo przejrzeć bibliotekę podręczników, dokumentacji wsparcia, sterowników i pozostałych plików do pobrania.

Dostępne jest również telefoniczne wsparcie techniczne. W Stanach Zjednoczonych lub Kanadzie można się kontaktować pod numerem telefonu 1--800--539--6275. Jeśli przebywasz w innym kraju lub regionie, przejdź pod adres **http://support.lexmark.com**.

Uaktualnianie i migracja

Sprzęt

Dostępne wewnętrzne elementy opcjonalne

- Karta pamięci
  - DDR3 DIMM
  - Pamięć flash
    - Czcionki
  - Karty aplikacji
    - Formularze i kod kreskowy
    - PRESCRIBE
    - IPDS
- Port Lexmark ISP (Internal Solutions Port)
  - MarkNet™ N8360 (serwer drukowania, bezprzewodowy 802.11 b/g/n/a, połączony z modułem rozwiązań mobilnych LEX-M06-001)
  - Karta interfejsu równoległego IEEE 1284-B
  - Karta rozszerzeń RS-232C

Instalacja karty pamięci

UWAGA — NIEBEZPIECZEŃSTWO PORAŻENIA PRĄDEM: Aby uniknąć ryzyka porażenia prądem elektrycznym w przypadku uzyskiwania dostępu do płyty kontrolera bądź instalowania opcjonalnego sprzętu lub urządzeń pamięci masowej po zainstalowaniu samej drukarki, należy wyłączyć drukarkę i wyjąć wtyk przewodu zasilającego z gniazda elektrycznego przed przystąpieniem do dalszych czynności. Jeśli do drukarki podłączone są inne urządzenia, należy je także wyłączyć i rozłączyć kable łączące je z drukarką.

1. Wyłącz drukarkę, a następnie wyjmij przewód zasilający z gniazdka elektrycznego.
2. Korzystając z płaskiego śrubokręta usuń pokrywę płyty kontrolera.

   Ostrzeżenie — możliwość uszkodzenia: Elementy elektroniczne płyty kontrolera są narażone na uszkodzenia elektrostatyczne. Przed dotknięciem elementów płyty kontrolera lub złączy należy dotknąć metalowej powierzchni drukarki.

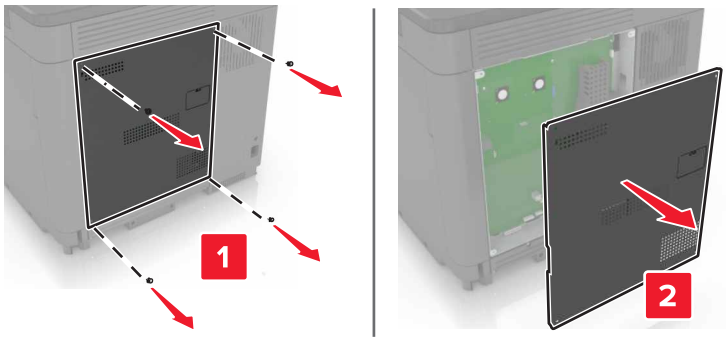

3 Rozpakuj kartę pamięci.

Ostrzeżenie — możliwość uszkodzenia: Należy unikać dotykania punktów połączeniowych ulokowanych wzdłuż krawędzi karty.

4 Włóż kartę pamięci, aż *zaskoczy* w swoim miejscu.

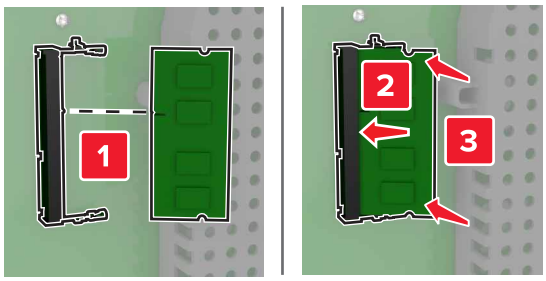

5 Podnieś pokrywę.

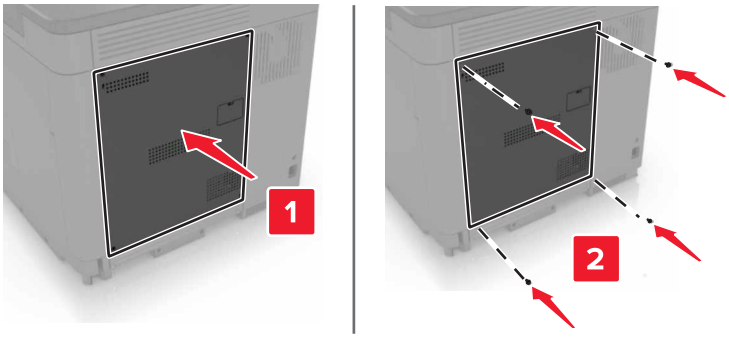

6 Podłącz przewód zasilający do gniazdka elektrycznego, a następnie włącz drukarkę.

UWAGA — NIEBEZPIECZEŃSTWO USZKODZENIA CIAŁA: Aby uniknąć ryzyka pożaru lub porażenia prądem elektrycznym, podłącz przewód zasilający do prawidłowo uziemionego, łatwo dostępnego gniazdka elektrycznego o odpowiednich parametrach znajdującego się w pobliżu urządzenia.

Instalacja portu ISP (Internal Solutions Port)

UWAGA — NIEBEZPIECZEŃSTWO PORAŻENIA PRĄDEM: Aby uniknąć ryzyka porażenia prądem elektrycznym w przypadku uzyskiwania dostępu do płyty kontrolera bądź instalowania opcjonalnego sprzętu lub urządzeń pamięci masowej po zainstalowaniu samej drukarki, należy wyłączyć drukarkę i wyjąć wtyk przewodu zasilającego z gniazda elektrycznego przed przystąpieniem do dalszych czynności. Jeśli do drukarki podłączone są inne urządzenia, należy je także wyłączyć i rozłączyć kable łączące je z drukarką.

1 Wyłącz drukarkę, a następnie wyjmij przewód zasilający z gniazdka elektrycznego.

2 Korzystając z płaskiego śrubokręta usuń pokrywę płyty kontrolera.

Ostrzeżenie — możliwość uszkodzenia: Elementy elektroniczne płyty kontrolera są narażone na uszkodzenia elektrostatyczne. Przed dotknięciem elementów płyty kontrolera lub złączy należy dotknąć metalowej powierzchni drukarki.

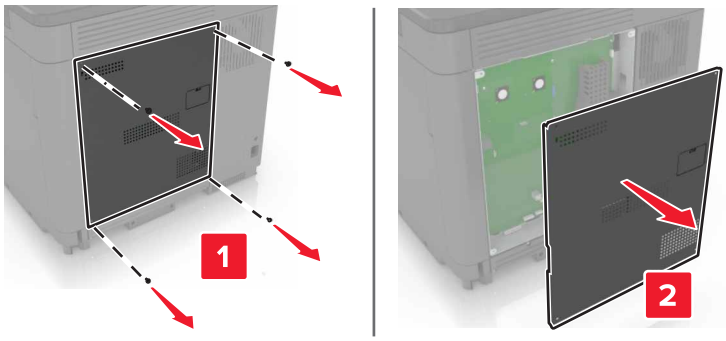

3 Rozpakuj zestaw portu ISP.

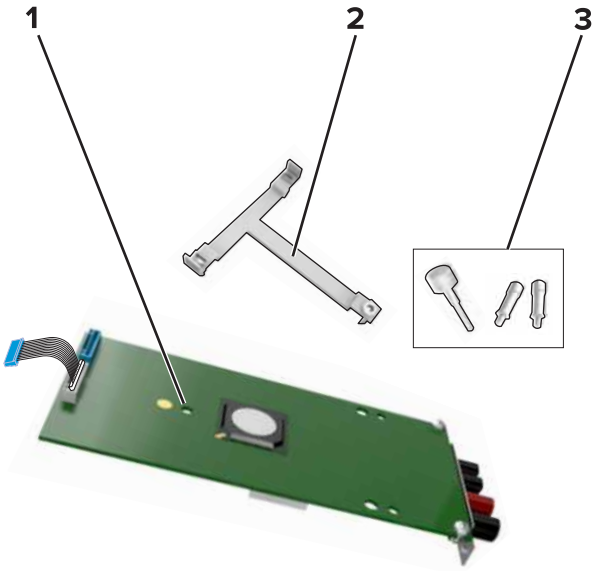

1	ISP
2	Uchwyt montażowy
3	Śruby skrzydełkowe

4 Jeżeli to konieczne, wyjmij dysk twardy drukarki.

5 Włóż uchwyt w miejsce na płycie, aż *zaskoczy* na swoje miejsce.

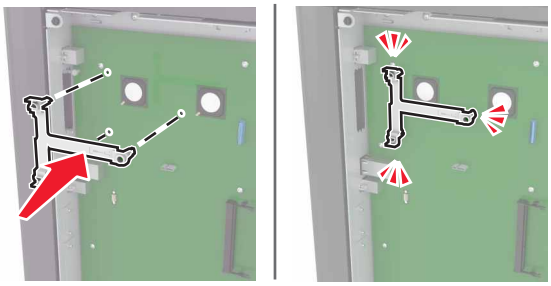

6 Umieść port ISP w uchwycie.

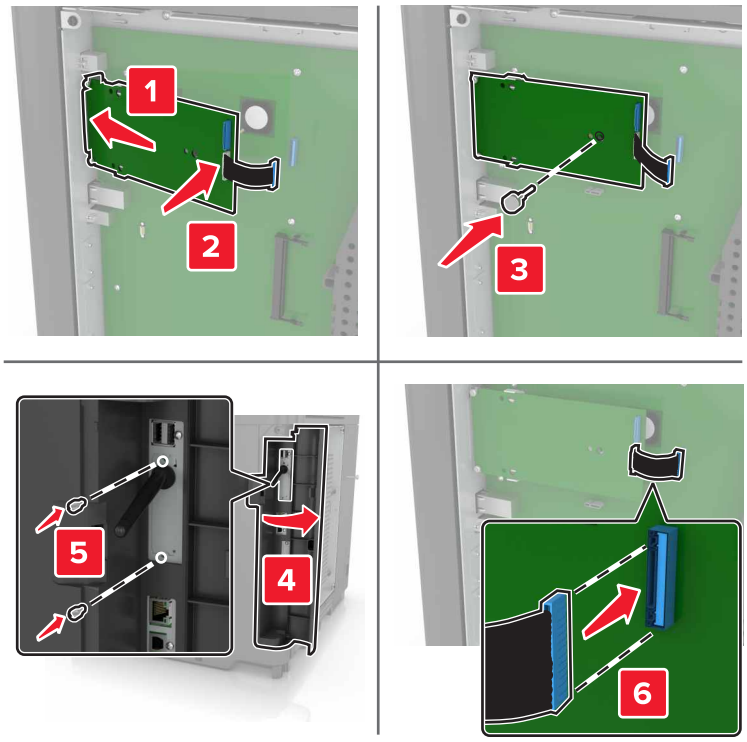

7 Jeżeli to konieczne, podłącz dysk twardy do portu ISP.

a Wyjmij uchwyt dysku twardego.

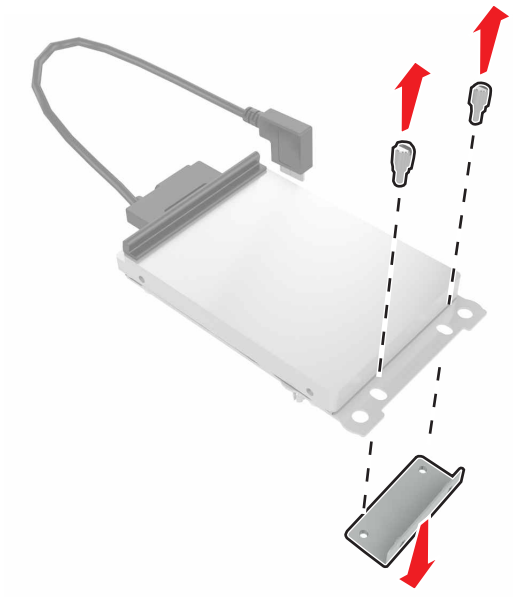

b Podłącz dysk twardy do portu ISP.

Ostrzeżenie — możliwość uszkodzenia: Nie należy dotykać ani naciskać środkowej części dysku twardego.

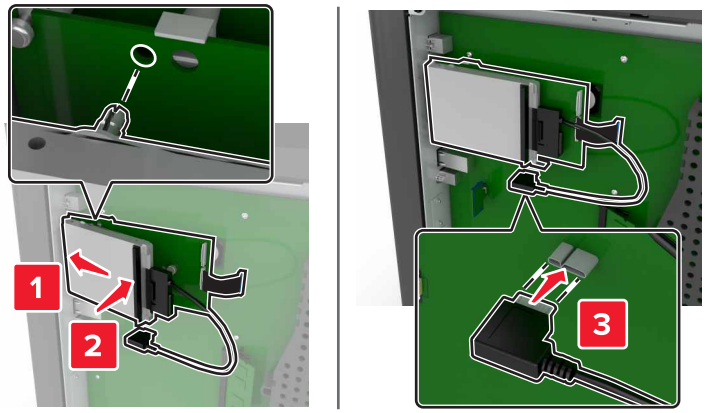

8 Podnieś pokrywę.

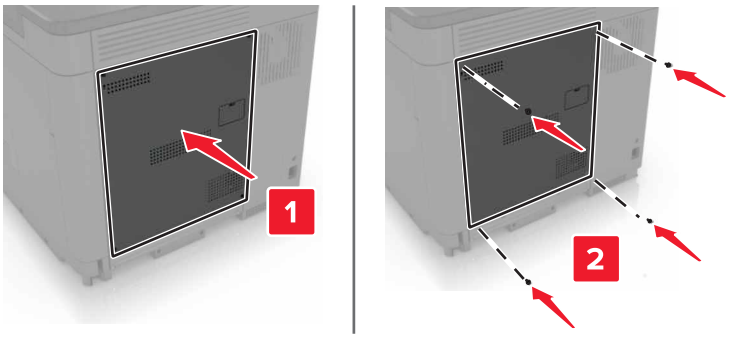

9 Podłącz przewód zasilający do gniazdka elektrycznego, a następnie włącz drukarkę.

UWAGA — NIEBEZPIECZEŃSTWO USZKODZENIA CIAŁA: Aby uniknąć ryzyka pożaru lub porażenia prądem elektrycznym, podłącz przewód zasilający do prawidłowo uziemionego, łatwo dostępnego gniazdka elektrycznego o odpowiednich parametrach znajdującego się w pobliżu urządzenia.

Instalowanie dodatkowej karty

UWAGA — NIEBEZPIECZEŃSTWO PORAŻENIA PRĄDEM: Aby uniknąć ryzyka porażenia prądem elektrycznym w przypadku uzyskiwania dostępu do płyty kontrolera bądź instalowania opcjonalnego sprzętu lub urządzeń pamięci masowej po zainstalowaniu samej drukarki, należy wyłączyć drukarkę i wyjąć wtyk przewodu zasilającego z gniazda elektrycznego przed przystąpieniem do dalszych czynności. Jeśli do drukarki podłączone są inne urządzenia, należy je także wyłączyć i rozłączyć kable łączące je z drukarką.

1 Wyłącz drukarkę, a następnie wyjmij przewód zasilający z gniazdka elektrycznego.

2 Korzystając z płaskiego śrubokręta usuń pokrywę płyty kontrolera.

Ostrzeżenie — możliwość uszkodzenia: Elementy elektroniczne płyty kontrolera są narażone na uszkodzenia elektrostatyczne. Przed dotknięciem elementów drukarki lub złączy należy dotknąć metalowej powierzchni drukarki.

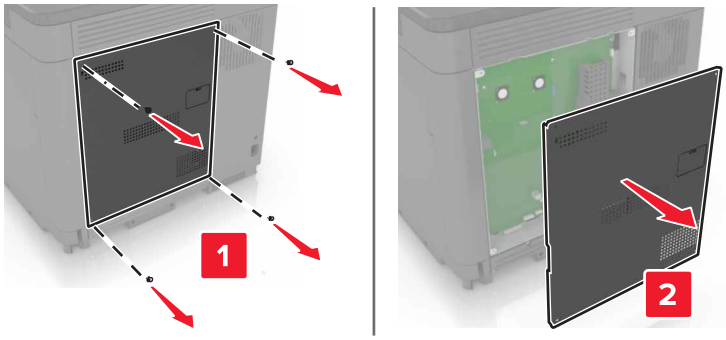

3 Rozpakuj dodatkową kartę.

Ostrzeżenie — możliwość uszkodzenia: Należy unikać dotykania punktów połączeniowych ulokowanych wzdłuż krawędzi karty.

4 Wepchnij mocno kartę na miejsce.

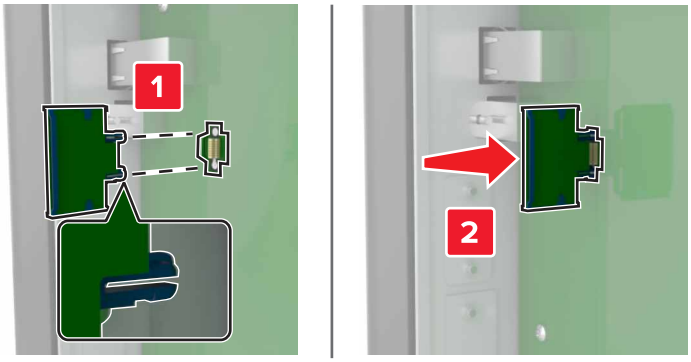

Uwaga: Złącze na karcie musi dotykać płyty systemowej i być w równej linii ze złączem na płycie systemowej na całej swojej długości.

Ostrzeżenie — możliwość uszkodzenia: Niewłaściwe zamontowanie karty może doprowadzić do jej uszkodzenia lub do zniszczenia płyty systemowej.

5 Podnieś pokrywę.

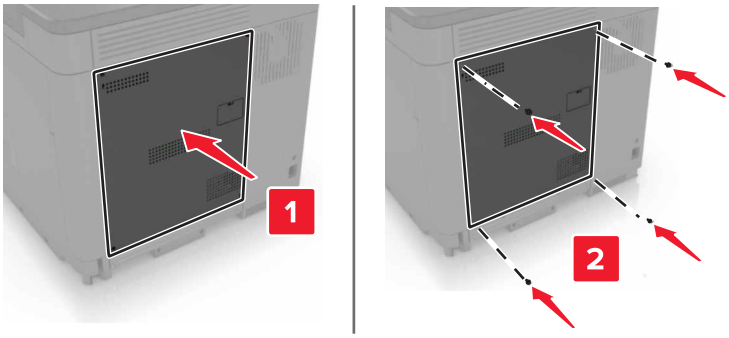

6 Podłącz przewód zasilający do gniazdka elektrycznego, a następnie włącz drukarkę.

UWAGA — NIEBEZPIECZEŃSTWO USZKODZENIA CIAŁA: Aby uniknąć ryzyka pożaru lub porażenia prądem elektrycznym, podłącz przewód zasilający do prawidłowo uziemionego, łatwo dostępnego gniazdka elektrycznego o odpowiednich parametrach, znajdującego się w pobliżu urządzenia.

Instalacja dysku twardego drukarki

UWAGA — NIEBEZPIECZEŃSTWO PORAŻENIA PRĄDEM: Aby uniknąć ryzyka porażenia prądem elektrycznym w przypadku uzyskiwania dostępu do płyty kontrolera bądź instalowania opcjonalnego sprzętu lub urządzeń pamięci masowej po zainstalowaniu samej drukarki, należy wyłączyć drukarkę i wyjąć wtyk przewodu zasilającego z gniazda elektrycznego przed przystąpieniem do dalszych czynności. Jeśli do drukarki podłączone są inne urządzenia, należy je także wyłączyć i rozłączyć kable łączące je z drukarką.

1 Wyłącz drukarkę, a następnie wyjmij przewód zasilający z gniazdka elektrycznego.

2 Korzystając z płaskiego śrubokręta usuń pokrywę płyty kontrolera.

Ostrzeżenie — możliwość uszkodzenia: Elementy elektroniczne płyty kontrolera są narażone na uszkodzenia elektrostatyczne. Przed dotknięciem elementów płyty kontrolera lub złączy należy dotknąć metalowej powierzchni drukarki.

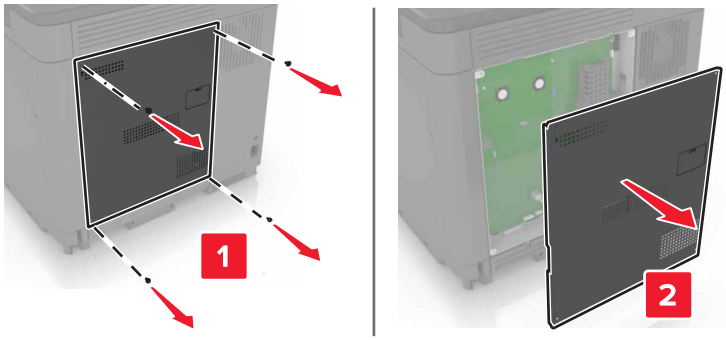

3 Rozpakuj dysk twardy.

4 Podłącz dysk twardy do płyty kontrolera.

Ostrzeżenie — możliwość uszkodzenia: Nie należy dotykać ani naciskać środkowej części dysku twardego.

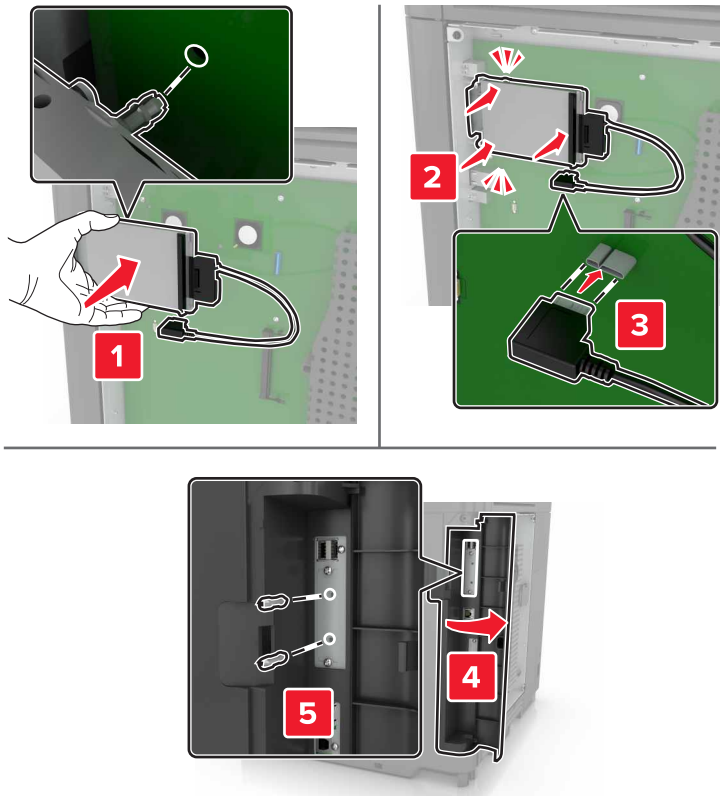

W przypadku zainstalowania portu ISP, wykonaj poniższe czynności:

a Wyjmij uchwyt dysku twardego.

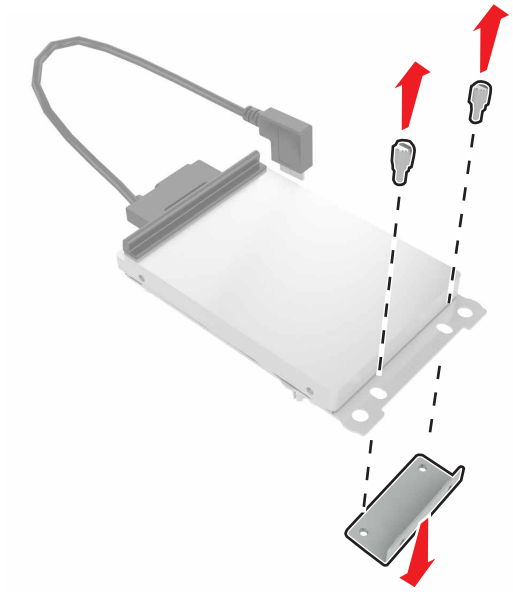

b Podłącz dysk twardy do portu ISP.

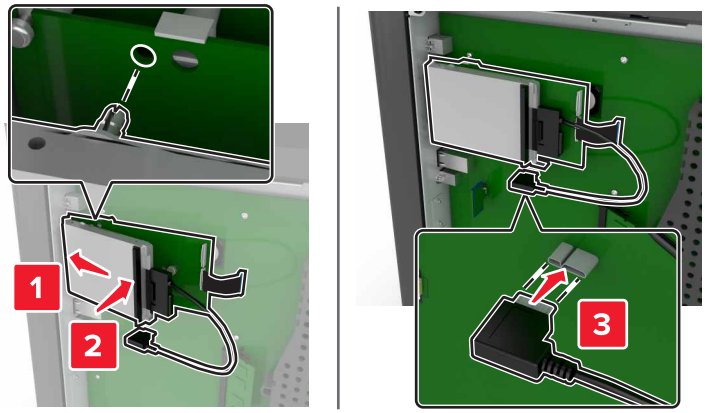

5 Podnieś pokrywę.

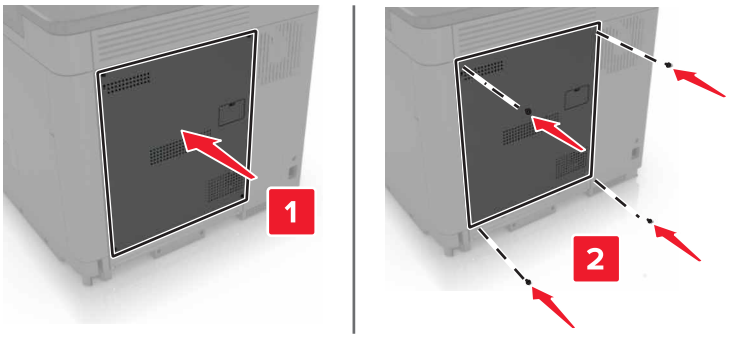

6 Podłącz przewód zasilający do gniazdka elektrycznego, a następnie włącz drukarkę.

UWAGA — NIEBEZPIECZEŃSTWO USZKODZENIA CIAŁA: Aby uniknąć ryzyka pożaru lub porażenia prądem elektrycznym, podłącz przewód zasilający do prawidłowo uziemionego, łatwo dostępnego gniazdka elektrycznego o odpowiednich parametrach, znajdującego się w pobliżu urządzenia.

Instalowanie zasobników opcjonalnych

UWAGA — NIEBEZPIECZEŃSTWO PORAŻENIA PRĄDEM: Aby uniknąć ryzyka porażenia prądem elektrycznym w przypadku uzyskiwania dostępu do płyty kontrolera bądź instalowania opcjonalnego sprzętu lub urządzeń pamięci masowej po zainstalowaniu samej drukarki, należy wyłączyć drukarkę i wyjąć wtyk przewodu zasilającego z gniazda elektrycznego przed przystąpieniem do dalszych czynności. Jeśli do drukarki podłączone są inne urządzenia, należy je także wyłączyć i rozłączyć kable łączące je z drukarką.

UWAGA — NIEBEZPIECZEŃSTWO PRZEWRÓCENIA: Instalacja jednej opcji lub większej ich liczby w drukarce lub urządzeniu wielofunkcyjnym może wymagać zastosowania stojaka na kółkach, mebla lub innego elementu wyposażenia w celu uniknięcia niestabilności urządzenia, która mogłaby grozić uszkodzeniem ciała. Więcej informacji na temat obsługiwanych konfiguracji znajduje się na stronie **www.lexmark.com/multifunctionprinters**.

1 Wyłącz drukarkę.

2 Odłącz przewód zasilający od gniazdka elektrycznego, a następnie od drukarki.

3 Rozpakuj zasobnik opcjonalny i usuń wszystkie elementy opakowania.

4 Unieś drukarkę, korzystając z uchwytów z boku i z tyłu.

UWAGA — NIEBEZPIECZEŃSTWO USZKODZENIA CIAŁA: Jeśli waga drukarki jest większa niż 18 kg, do jej bezpiecznego przeniesienia potrzeba co najmniej dwóch przeszkolonych pracowników.

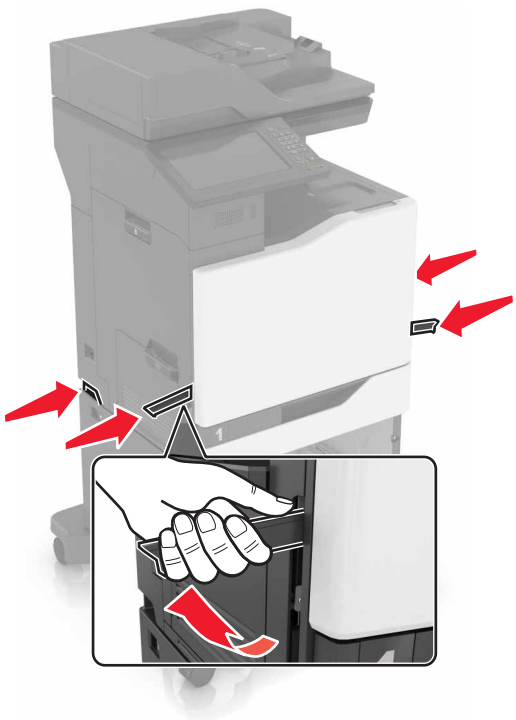

Uwaga: W przypadku wcześniejszego zainstalowania opcjonalnych zasobników odłącz je od drukarki, przed jej uniesieniem. Drukarki i zasobników nie należy podnosić jednocześnie.

5 Wyrównaj ułożenie drukarki względem zasobnika a następnie opuść na niego drukarkę, aż *zaskoczy* na swoje miejsce.

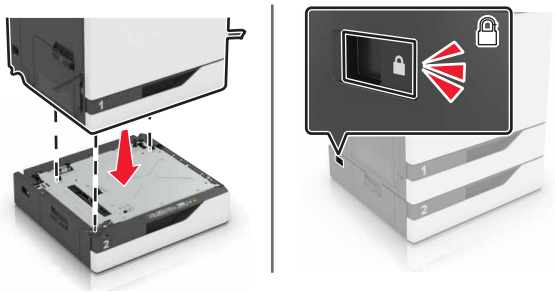

6 Podłącz kabel zasilający do drukarki, a następnie do gniazdka elektrycznego.

UWAGA — NIEBEZPIECZEŃSTWO USZKODZENIA CIAŁA: Aby uniknąć ryzyka pożaru lub porażenia prądem elektrycznym, podłącz przewód zasilający do prawidłowo uziemionego, łatwo dostępnego gniazdka elektrycznego o odpowiednich parametrach, znajdującego się w pobliżu urządzenia.

7 Włącz drukarkę.

Dodaj zasobnik w sterowniku drukarki, aby był on dostępny dla zadań drukowania. Więcej informacji można znaleźć w sekcji „Dodawanie opcji dostępnych w sterowniku drukarki” na str. 187.

Podczas instalowania więcej niż jednego elementu opcjonalnego wyposażenia należy zastosować poniższą kolejność instalacji.

- Podstawa na kółkach
- Opcjonalny zasobnik na 2200 arkuszy
- Opcjonalny zasobnik na 550 arkuszy
- Drukarka
- Zszywacz

instalowanie modułu wykańczającego ze zszywaczem

1 Wyłącz drukarkę.

2 Otwórz drzwiczki C.

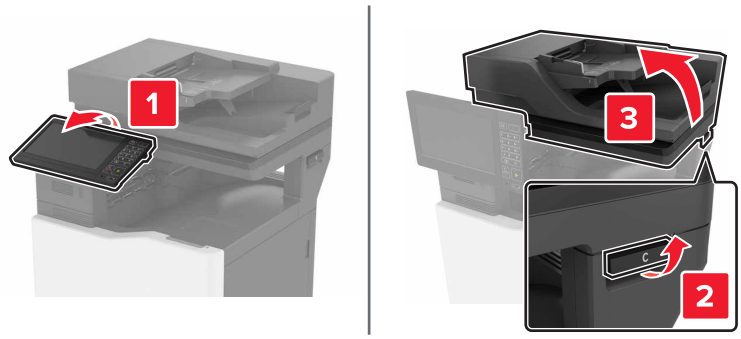

3 Otwórz drzwiczki A.

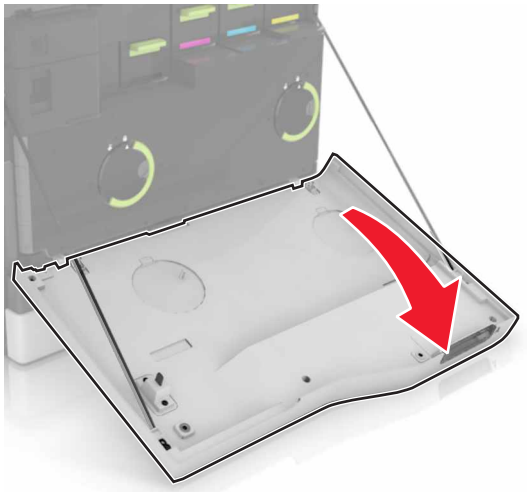

4 Wyjmij wspornik papieru.

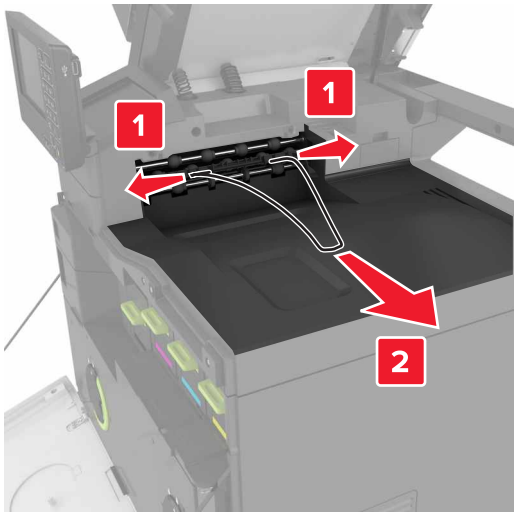

5 Wyjmij wkładkę pojemnika standardowego.

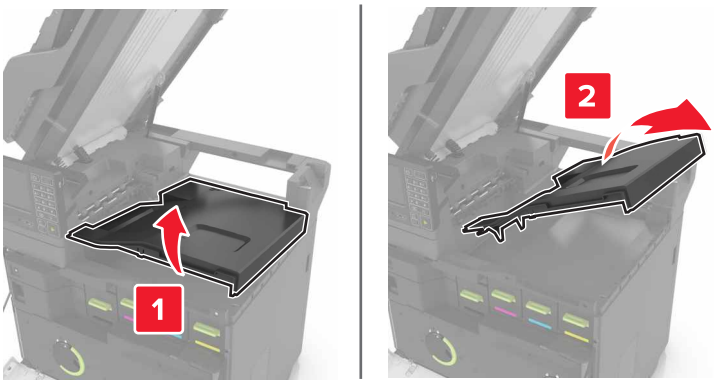

6 Zdejmij pokrywę złącza modułu wykańczającego.

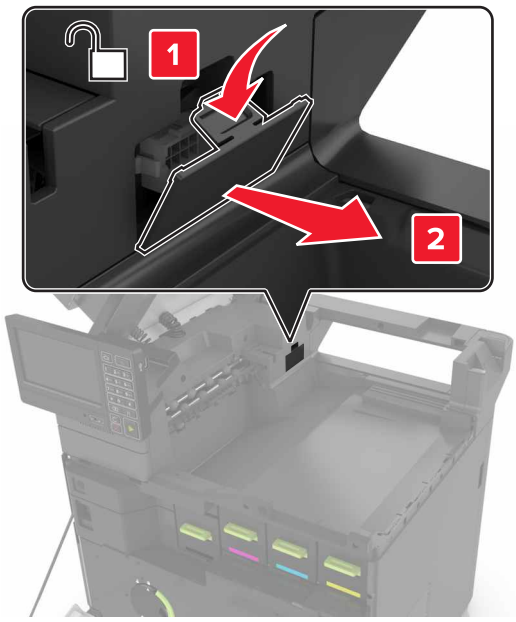

7 Rozpakuj moduł wykańczający, a następnie usuń opakowanie.

8 Włóż moduł wykańczający tak, żeby *zatrzasnął się* na swoim miejscu.

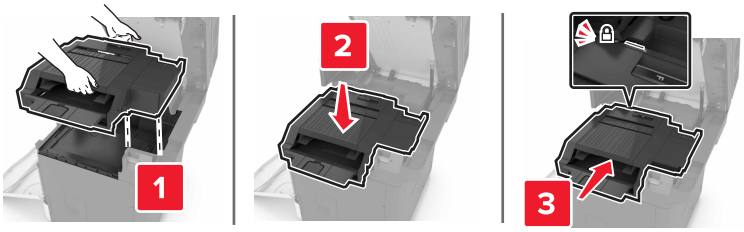

9 Zamknij drzwiczki A i C.

UWAGA — RYZYKO PRZYTRZAŚNIĘCIA: Aby zminimalizować ryzyko przytrzaśnięcia palców, podczas zamykania drzwiczek C nie dotykaj oznaczonego obszaru.

10 Włącz drukarkę.

Instalowanie podstawy klawiatury

1 Wyłącz drukarkę.

2 Otwórz drzwiczki A.

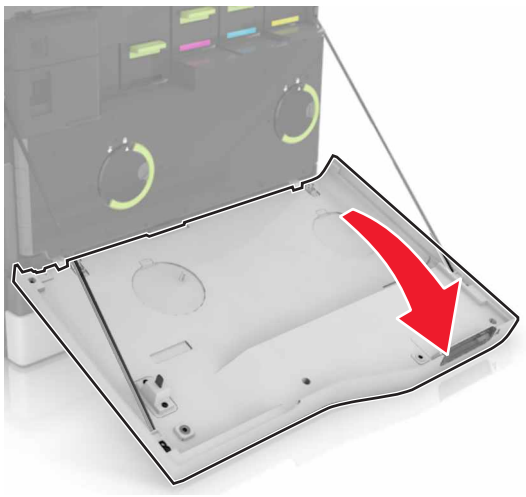

3 Zdejmij pokrywę mocowania klawiatury.

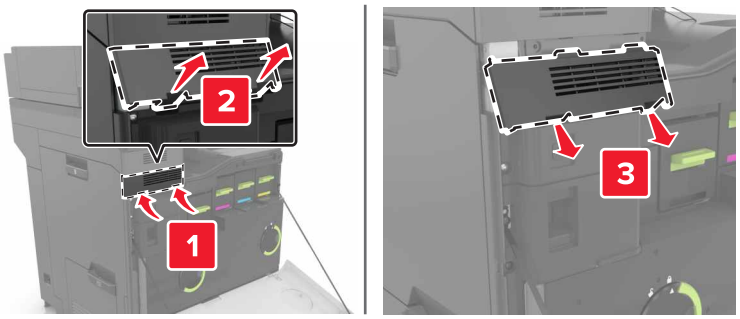

4 Rozpakuj podstawę klawiaturę.

5 Podłącz klawiaturę do podstawy.

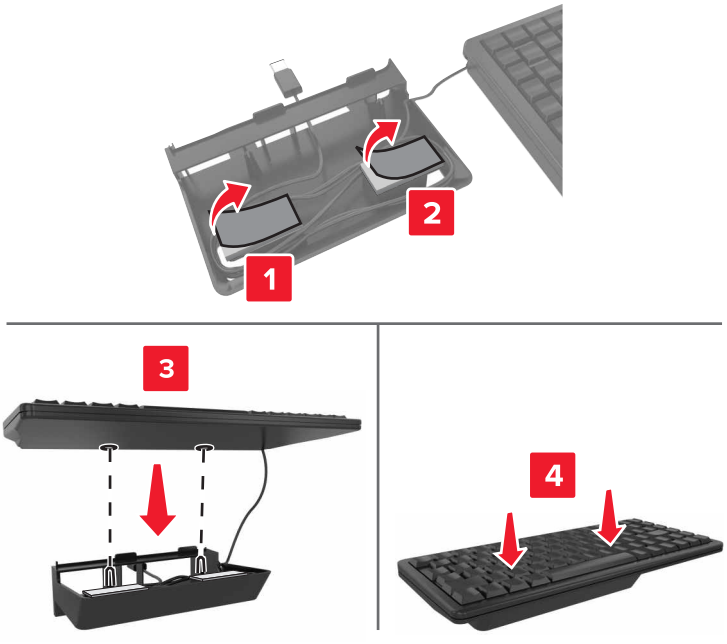

6 Włóż podstawę klawiatury.

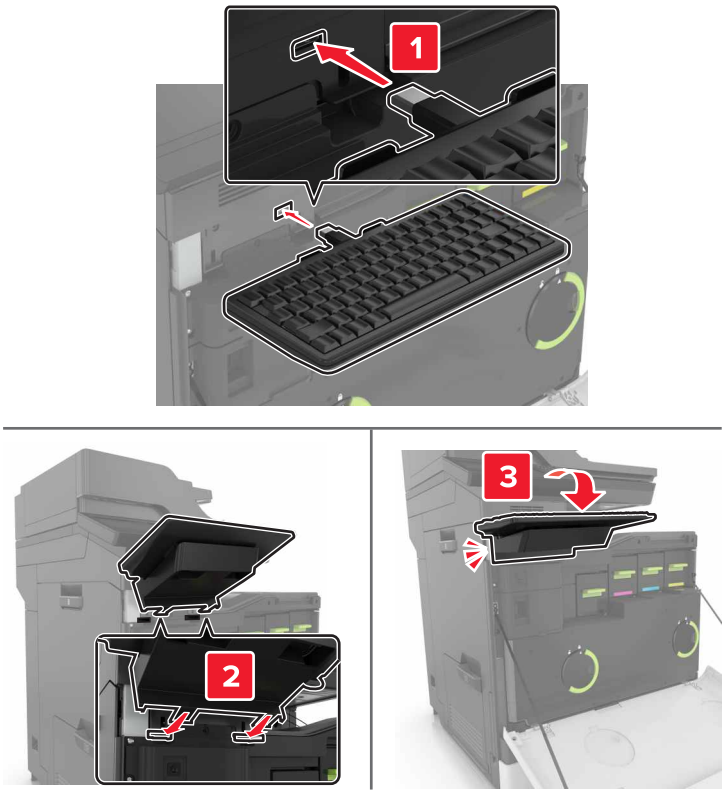

7 Zamknij drzwiczki A.

8 Włącz drukarkę.

Oprogramowanie

Instalowanie oprogramowania drukarki

1 Przygotuj kopię pakietu instalatora oprogramowania.
   - Z dysku CD z oprogramowaniem dostarczonego z drukarką.
   - Przejdź pod adres **http://support.lexmark.com**, a następnie wybierz drukarkę i system operacyjny.
2 Uruchom instalator, a następnie wykonaj instrukcje wyświetlane na ekranie komputera.
3 Dotyczy użytkowników komputerów Macintosh, dodaj drukarkę

   Uwaga: Uzyskaj adres IP drukarki w sekcji TCP/IP (menu Sieć/porty).

Dodawanie opcji dostępnych w sterowniku drukarki

Użytkownicy systemu Windows

1 Otwórz folder drukarek.
2 Wybierz drukarkę, którą chcesz zaktualizować, i wykonaj jedną z następujących czynności:
   - W systemie Windows 7 lub nowszym wybierz polecenie **Właściwości drukarki**.
   - W przypadku starszych systemów wybierz polecenie **Właściwości**.
3 Przejdź na kartę Konfiguracja, a następnie wybierz opcję **Aktualizuj teraz — odpytaj drukarkę**.
4 Zastosuj zmiany.

Użytkownicy komputerów Macintosh

1 W menu Apple wybierz opcję System Preferences (Ustawienia systemu), przejdź do drukarki, a następnie wybierz **Options & Supplies** (Opcje i materiały eksploatacyjne).
2 Przejdź do listy opcji sprzętu, a następnie dodaj zainstalowane opcje.
3 Zastosuj zmiany.

Firmware (Oprogramowanie sprzętowe)

Eksportowanie lub importowanie pliku konfiguracyjnego

Ustawienia konfiguracji drukarki można wyeksportować do pliku tekstowego, a następnie zaimportować, aby użyć tych ustawień w innych drukarkach.

1 Uruchom przeglądarkę sieci Web, a następnie w polu adresu wpisz adres IP drukarki.

   Uwagi:

   - Wyświetl adres IP drukarki na ekranie głównym drukarki. Adres IP ma postać czterech liczb oddzielonych kropkami. Na przykład 123.123.123.123.

- W przypadku używania serwera proxy wyłącz go tymczasowo, aby prawidłowo załadować stronę sieci Web.

2 Wyeksportuj lub zaimportuj plik konfiguracji dla jednej lub wielu aplikacji.

Dla jednej aplikacji

a W oprogramowaniu Embedded Web Server kliknij kolejno opcję **Aplikacje** >, aplikację, którą chcesz skonfigurować, a następnie opcję > **Konfiguruj**.

b Kliknij opcję **Eksportuj** lub **Importuj**.

W przypadku wielu aplikacji

a W oprogramowaniu Embedded Web Server kliknij opcję **Eksportuj konfigurację** lub **Importuj konfigurację**.

b Postępuj według instrukcji wyświetlanych na ekranie.

Aktualizacja oprogramowania sprzętowego

Niektóre aplikacje do poprawnego działania wymagają odpowiedniej wersji oprogramowania sprzętowego.

Aby uzyskać więcej informacji dotyczących aktualizacji oprogramowania sprzętowego, skontaktuj się z przedstawicielem firmy Lexmark.

1 Z poziomu oprogramowania Embedded Web Server kliknij kolejno **Ustawienia** > **Urządzenie** > **Aktualizuj oprogramowanie sprzętowe**.

2 Odszukaj lokalizację pliku flash.

3 Zastosuj zmiany.

Oświadczenia

Informacje o produkcie

Nazwa produktu:

Lexmark CX820de, CX820dtfe, CX827de

Typ urządzenia:

7563

Modele:

136, 137

Informacje o wydaniu

Czerwiec 2017 r.

Niniejsze oświadczenie nie ma zastosowania w krajach, w których podobne postanowienia są niezgodne z obowiązującym prawem: FIRMA LEXMARK INTERNATIONAL, INC. DOSTARCZA TĘ PUBLIKACJĘ „W STANIE, W JAKIM SIĘ ZNAJDUJE”, BEZ JAKICHKOLWIEK WYRAŹNYCH LUB DOMNIEMANYCH RĘKOJMI I GWARANCJI, W TYM BEZ DOMNIEMANYCH GWARANCJI PRZYDATNOŚCI HANDLOWEJ I UŻYTECZNOŚCI DO OKREŚLONYCH CELÓW. W niektórych krajach wykluczenie gwarancji wyraźnych lub domniemanych w przypadku określonych transakcji jest niedozwolone, dlatego to oświadczenie może nie dotyczyć wszystkich użytkowników.

Niniejsza publikacja może zawierać nieścisłości techniczne lub błędy drukarskie. Przedstawione informacje podlegają okresowym zmianom; zmiany te będą uwzględniane w kolejnych wydaniach. Udoskonalenia lub zmiany opisanych tutaj produktów lub programów mogą być wprowadzane w dowolnym czasie.

Znajdujące się w niniejszej publikacji odnośniki do produktów, programów lub usług nie oznaczają, że ich producent zamierza udostępnić je we wszystkich krajach, w których działa. Umieszczenie odnośnika do produktu, programu lub usługi nie oznacza, że dozwolone jest używanie wyłącznie tego produktu, programu lub usługi. Zamiast tego produktu, programu lub usługi można użyć funkcjonalnie równoważnego zamiennika, pod warunkiem jednak, że nie narusza to niczyjej własności intelektualnej. Ocena i testowanie współdziałania z innymi produktami, programami lub usługami, poza jawnie wymienionymi przez wytwórcę, odbywa się na odpowiedzialność użytkownika.

Pomoc techniczną firmy Lexmark można uzyskać w witrynie **http://support.lexmark.com**.

Informacje o materiałach eksploatacyjnych oraz pliki do pobrania można znaleźć w witrynie **www.lexmark.com**.

© 2017 Lexmark International, Inc.

Wszelkie prawa zastrzeżone.

Oświadczenia dotyczące licencji

Wszystkie oświadczenia dotyczące licencji związane z tym produktem można znaleźć na płycie CD:w folderze \NOTICES na płycie CD z programowaniem instalacyjnym.

Znaki towarowe

Lexmark, logo Lexmark i MarkNet są znakami towarowymi lub zarejestrowanymi znakami towarowymi firmy Lexmark International, Inc. w Stanach Zjednoczonych i/lub innych krajach.

Google Cloud Print i Google Chrome są znakami towarowymi firmy Google Inc.

Macintosh, logo Mac i Safari są znakami towarowymi firmy Apple Inc.

Microsoft, Windows i Internet Explorer są zastrzeżonymi znakami towarowymi lub znakami towarowymi grupy przedsiębiorstw Microsoft w Stanach Zjednoczonych i innych krajach.

Mopria®, logo Mopria® oraz logo Mopria® Alliance są zarejestrowanymi znakami towarowymi i usługowymi firmy Mopria Alliance, Inc. w Stanach Zjednoczonych i innych krajach. Niedozwolone wykorzystanie jest surowo zabronione.

PCL® jest zarejestrowanym znakiem towarowym firmy Hewlett-Packard. PCL jest oznaczeniem firmy Hewlett-Packard dla zestawu poleceń (języka) i funkcji stosowanych w drukarkach tej firmy. Ta drukarka została zaprojektowana w taki sposób, aby była zgodna z językiem PCL. Oznacza to, że ta drukarka rozpoznaje polecenia języka PCL używane w różnych aplikacjach i emuluje funkcje odpowiadające tym poleceniom.

PostScript jest zastrzeżonym znakiem towarowym firmy Adobe Systems Incorporated w Stanach Zjednoczonych i/lub w innych krajach.

Wszystkie pozostałe znaki towarowe są własnością odpowiednich firm.

Nazwa i logo AirPrint stanowią znaki towarowe firmy Apple Inc.

Poziomy emisji hałasu

Poniższe pomiary wykonane zostały zgodnie z normą ISO 7779 i zgłoszone zgodnie z normą ISO 9296.

Uwaga: Niektóre tryby mogą nie dotyczyć tego produktu.

Średnie ciśnienie akustyczne w odległości 1 metra, dBA	
Drukowanie	Wydruk jednostronny: 54 (mono), 55 (kolor); Dwustronny: 56 (mono), 56 (kolor)
Skanowanie	54 (mono); 55 (kolor)
Kopiowanie	57 (mono); 58 (kolor)
Gotowa	15

Wartości mogą ulec zmianie. Aktualne wartości można znaleźć na stronie **www.lexmark.com**.

Ostrzeżenie o podatności na ładunki elektrostatyczne

Symbol ten służy do oznacza podzespołów podatnych na działanie ładunków elektrostatycznych. Nie należy dotykać obszarów oznaczonych tym symbolem bez uprzedniego dotknięcia metalowej powierzchni znajdującej się z dala od symbolu.

Informacje o temperaturze

Temperatura i wilgotność względna podczas przechowywania	Od 10 do 32,2°C (50-90°F) i 15-80% wilgotności względnej Od 15,3 do 32,2°C (60-90°F) i 8-15% wilgotności względnej Maksymalna temperatura wilgotnej żarówki: 22,8°C (73°F)
Temperatura podczas transportu	-10–40°C (14–104°F)
Temperatura i wilgotność względna podczas transportu	-10–40°C (14–104°F) od 8 do 80% RH

Oświadczenie dotyczące lasera

Drukarka ma certyfikat zgodności z wymaganiami normy amerykańskiej DHHS-21 CFR, rozdział I, podrozdział J, dla urządzeń laserowych klasy I (1) i certyfikat zgodności z wymaganiami obowiązującej w innych krajach normy IEC 60825-1 dla urządzeń laserowych klasy I (1). 2014.

Urządzenia laserowe klasy I nie są uważane za niebezpieczne. Drukarka zawiera wewnętrzny laser klasy IIIb (3b) AlGaAs o mocy nominalnej 20 miliwatów, wytwarzający fale w zakresie długości 755–800 nanometrów. Laser umieszczony jest w niepodlegającej naprawie głowicy drukującej. Laser i drukarka są tak zaprojektowane, aby nigdy podczas normalnego działania, konserwacji lub zalecanych warunków serwisowych żaden człowiek nie był narażony na promieniowanie laserowe powyżej poziomu klasy I.

Naklejka z informacjami o laserze

Na drukarce może być umieszczona naklejka informująca o laserze, jak pokazano na rysunku:

DANGER - Invisible laser radiation when cartridges are removed and interlock defeated. Avoid exposure to laser beam.

PERIGO - Radiação a laser invisível será liberada se os cartuchos forem removidos e o lacre rompido. Evite a exposição aos feixes de laser.

Opasnost - Nevidljivo lasersko zračenje kada su kasete uklonjene i poništena sigurnosna veza. Izbjegavati izlaganje zracima.

NEBEZPEČÍ - Když jsou vyjmuty kazety a je odblokována pojistka, ze zařízení je vysíláno neviditelné laserové záření. Nevystavujte se působení laserového paprsku.

FARE - Usynlig laserstråling, når patroner fjernes, og spærreanordningen er slået fra. Undgå at blive udsat for laserstrålen.

GEVAAR - Onzichtbare laserstraling wanneer cartridges worden verwijderd en een vergrendeling wordt genegeerd. Voorkom blootstelling aan de laser.

DANGER - Rayonnements laser invisibles lors du retrait des cartouches et du déverrouillage des loquets. Eviter toute exposition au rayon laser.

VAARA - Näkymätöntä lasersäteilyä on varottava, kun värikasetit on poistettu ja lukitus on auki. Vältä lasersäteelle altistumista.

GEFAHR - Unsichtbare Laserstrahlung beim Herausnehmen von Druckkassetten und offener Sicherheitssperre. Laserstrahl meiden.

ΚΙΝΔΥΝΟΣ - Έκλυση αόρατης ακτινοβολίας laser κατά την αφαίρεση των κασετών και την απασφάλιση της μανδάλωσης. Αποφεύγετε την έκθεση στην ακτινοβολία laser.

VESZÉLY – Nem látható lézersugárzás fordulhat elő a patronok eltávolításakor és a zárószerkezet felbontásakor. Kerülje a lézersugárnak való kitettséget.

PERICOLO - Emissione di radiazioni laser invisibili durante la rimozione delle cartucce e del blocco. Evitare l´esposizione al raggio laser.

FARE – Usynlig laserstråling når kassettene tas ut og sperren er satt ut av spill. Unngå eksponering for laserstrålen.

NIEBEZPIECZEŃSTWO - niewidzialne promieniowanie laserowe podczas usuwania kaset i blokady. Należy unikać naświetlenia promieniem lasera.

ОПАСНО! Невидимое лазерное излучение при извлеченных картриджах и снятии блокировки. Избегайте воздействия лазерных лучей.

Pozor – Nebezpečenstvo neviditeľného laserového žiarenia pri odobratých kazetách a odblokovanej poistke. Nevystavujte sa lúčom.

PELIGRO: Se producen radiaciones láser invisibles al extraer los cartuchos con el interbloqueo desactivado. Evite la exposición al haz de láser.

FARA – Osynlig laserstrålning när patroner tas ur och spärrmekanismen är upphävd. Undvik exponering för laserstrålen.

危险 - 当移除碳粉盒及互锁失效时会产生看不见的激光辐射，请避免暴露在激光光束下。

危險 - 移除碳粉匣與安全連續開關失效時會產生看不見的雷射輻射。請避免曝露在雷射光束下。

危険 - カートリッジが取り外され、内部ロックが無効になると、見えないレーザー光が放射されます。 このレーザー光に当たらないようにしてください。

Indeks

A

adapter RJ11 52
adapter VoIP 48
adres FTP
  tworzenie skrótów 58
AirPrint
  korzystanie 32
aktualizacja oprogramowania sprzętowego
  plik flash 188
aktywowanie prowadzenia głosowego 24
anulowanie zadania drukowania
  z komputera 36
  z panelu operacyjnego drukarki 36
automatyczna sekretarka
  konfiguracja 42

B

bębna światłoczułego
  wymiana 78
  zamawianie 73
białe strony 141
blokowanie niepożądanych faksów 57
Brak wolnego miejsca w pamięci flash dla zasobów 132

C

Centrum skrótów
  korzystanie 21
ciemne poziome linie 145
cyfrowa linia abonencka (DSL)
  faks, ustawienia 47
cyfrowa usługa telefoniczna
  faks, ustawienia 50
czas letni, konfigurowanie 55
czyszczenie
  skaner 66
  wnętrze drukarki 66
  zewnętrzna obudowa drukarki 66
czyszczenie drukarki 66

D

data i godzina
  ustawienia faksu 55
Dodatkowa karta
  instalowanie 176
dodawanie grup 22
dodawanie kontaktów 21
dodawanie opcji sprzętowych
  sterownik druku 187
dodawanie opcji wewnętrznych
  sterownik druku 187
dokumenty, drukowanie
  z komputera 31
  z urządzenia przenośnego 31, 32
domyślna głośność głośnika
  dostosowywanie 63
domyślna głośność słuchawek
  dostosowywanie 63
dostępne wewnętrzne elementy opcjonalne 171
dostosowywanie
  rejestracja automatycznego podajnika dokumentów 167
  rejestracja skanera 166
dostosowywanie domyślnej głośności głośnika 63
dostosowywanie domyślnej głośności słuchawek 63
dostosowywanie jasności
  wyświetlacz drukarki 109
dostosowywanie jasności wyświetlacza drukarki 109
dostosowywanie tempa mowy
  Prowadzenie głosowe 24
drukarka
  minimalne odstępy 11
  model z pełnym wyposażeniem 12
  przenoszenie 11
  transport 108
  wybór miejsca 11
drukarka nie odpowiada 159
drukowanie
  lista wzorców czcionek 35
  strona z ustawieniami menu 19
  z dysku flash 33
  z komputera 31
  z urządzenia przenośnego 32
drukowanie formularzy 31
drukowanie listy przykładowych czcionek 35
drukowanie przy połączeniu szeregowym
  konfiguracja 65
drukowanie strony konfiguracji sieci 129
drukowanie strony ustawień menu 19
drukowanie wstrzymanych zadań
  z komputera Macintosh 35
  z systemu Windows 35
drukowanie z komputera 31
drukowanie z napędu flash 33
drukowanie z sortowaniem nie działa 134
drukowanie, rozwiązywanie problemów
  funkcja łączenia zasobników nie działa 135
  koperta skleja się podczas drukowania 134
  nie można drukować poufnych dokumentów i innych wstrzymanych dokumentów 138
  nie można odczytać danych z napędu flash 129
  nieprawidłowe marginesy na wydrukach 148
  papier często się zacina 137
  powolne drukowanie 139
  wydruk zadania na niewłaściwym papierze 160
  wydruk zadania na nośniku pochodzącym z niewłaściwego zasobnika 160
  zacięte strony nie są drukowane ponownie 137
  zadania drukowania nie są drukowane 140
  zwijanie się papieru 135
dysk twardy drukarki
  szyfrowanie 61
  utylizacja 61

dysk twardy drukarki,
szyfrowanie 61
dziennik faksu
wyświetlanie 57

E

e-mail
konfiguracja 39
tworzenie skrótów 40
edycja grup 22
edycja kontaktów 22
ekran główny
dostosowywanie 20
wyświetlanie ikon 20
eksportowanie pliku
konfiguracyjnego
korzystanie z wbudowanego
serwera WWW 187

F

faks, rozwiązywanie problemów
nie można odbierać
faksów 165
nie można wysyłać faksów 165
nie można wysyłać lub odbierać
faksów 163
wydruk otrzymanego faksu jest
bardzo niskiej jakości 166
faks, ustawienia
cyfrowa usługa telefoniczna 50
połączenie DSL 47
połączenie przez standardową
linię telefoniczną 42
typowe dla kraju lub regionu 52
VoIP 48
faksowanie
blokowanie niepożądanych
faksów 57
faks, ustawienia 41
przeglądanie dziennika
faksów 57
przekazywanie faksów 57
regulowanie intensywności 56
tworzenie skrótów 56
ustawianie daty i godziny 55
wstrzymywanie faksów 57
zmiana rozdzielczości 56
Filtr DSL 47
filtr linii 47
folie
ładowanie 28
formularze
drukowanie 31
Formularze i ulubione
konfiguracja 20

G

głośnik
domyślna głośność 63
gniazdo zabezpieczeń
lokalizowanie 60
Google Cloud Print
korzystanie 32
grupy
dodawanie 22
edycja 22
usuwanie 22

I

ikony ekranu głównego
korzystanie 16
ikony na ekranie głównym
wyświetlanie 20
importowanie pliku
konfiguracyjnego
korzystanie z wbudowanego
serwera WWW 187
informacje dotyczące
bezpieczeństwa 7, 8, 9
informacje dotyczące stanu
przycisku zasilania i kontrolki 16
informacje o drukarce
znajdowanie 10
informacje o ulotności
pamięci 61
instalacja dysku twardego
drukarki 177
instalacja karty pamięci 171
instalacja portu ISP (Internal
Solutions Port) 173
instalowanie elementów
opcjonalnych
dysk twardy drukarki 177
port ISP (Internal Solutions
Port) 173
instalowanie modułu
wykańczającego ze
zszywaczem 182
instalowanie oprogramowania
drukarki 187
instalowanie podstawy
klawiatury 185
instalowanie zasobników
opcjonalnych 180
intensywność toneru
dostosowywanie 160

J

jakość druku, rozwiązywanie
problemów
białe linie 157
białe poziome linie 147
białe strony 141
ciemne poziome linie 145
ciemny wydruk 142
jasny wydruk 149
jednolite kolorowe lub czarne
obrazy 154
krzywy wydruk 152
na wydrukach pojawiają się
ciemne pionowe linie lub
smugi 156
na wydrukach pojawiają się
cienie 144
nierówna gęstość wydruku 156
obcięty tekst lub obraz 154
plamy i kropki na wydruku 151
postrzępione lub nierówne
znaki 149
powtarzające się defekty
wydruku 152
puste strony 141
szare tło 144
toner łatwo się ściera 155
zniekształcony wydruk 152
jakość koloru, rozwiązywanie
problemów
wydruk wygląda na
przebarwiony 163
jakość wydruku
czyszczenie skanera 66

K

karta interfejsu równoległego
rozwiązywanie problemów 131
karta interfejsu szeregowego
rozwiązywanie problemów 131
karta pamięci 171
instalowanie 171
karta z oprogramowaniem
drukarki 171
karty
ładowanie 28

kaseta zszywek
wymiana 102
kasety z tonerem
recykling 110
zamawianie 71
kasety zszywek
zamawianie 73
klawiatura ekranowa
korzystanie 25
komunikaty drukarki
Brak wolnego miejsca w pamięci flash dla zasobów 132
Materiały eksploatacyjne inne niż Lexmark 133
Sprawdź połączenie zasobnika 136
Wykryto niesformatowaną pamięć flash 132
Wykryto uszkodzoną pamięć flash 132
Wymagana konserwacja skanera, użyj zestawu ADF 134
Wymień kasetę, niedopasowanie regionu drukarki 132
konfiguracja
powiadomienia o materiałach eksploatacyjnych, nabój z tonerem 74
powiadomienia o materiałach eksploatacyjnych, wkład światłoczuły 74
powiadomienia o materiałach eksploatacyjnych, zestaw konserwacyjny 74
ustawienia głośnika faksu 63
Konfiguracja bezpiecznego dostępu do sieci Wi-Fi
sieć bezprzewodowa 64
konfiguracja funkcji faksu 41
konfiguracja ustawień poczty e-mail 39
konfigurowanie czasu letniego 55
konfigurowanie drukowania przy użyciu portu szeregowego 65
konfigurowanie faksu
cyfrowa usługa telefoniczna 50
połączenie DSL 47
połączenie przez standardową linię telefoniczną 42
połączenie VoIP 48
typowe dla kraju lub regionu 52
konfigurowanie powiadomień dotyczących materiałów eksploatacyjnych 74
konfigurowanie ustawień portu 65
kontakt z obsługą klienta 170
kontakty
dodawanie 21
edycja 22
usuwanie 22
kontrolka
stan drukarki 16
kontrolka przycisku zasilania
stan drukarki 16
koperty
ładowanie 28
kopiowanie 37
na obu stronach arkusza papieru 37
tworzenie skrótów 38
kopiowanie dokumentów o różnych rozmiarach arkuszy 37
kopiowanie dwustronne 37
kopiowanie fotografii 37
Kopiowanie karty
konfiguracja 20
kopiowanie na papierze firmowym 37
kopiowanie wielu stron
na jednym arkuszu 38
kopiowanie z
wybrany zasobnik 37
kopiowanie, rozwiązywanie problemów
częściowe kopie dokumentów lub zdjęć 168
moduł skanera nie domyka się 169
niska jakość kopii 168
skaner nie reaguje 169
Korekcja kolorów
ręczna 161
korzystanie
oryginalne części firmy Lexmark 71
oryginalne materiały eksploatacyjne firmy Lexmark 71
korzystanie z ekranu głównego 16

L

Lexmark Mobile Print
korzystanie 31
liczniki zużycia materiałów eksploatacyjnych
przywracanie 133
lista wzorców czcionek
drukowanie 35

Ł

ładowanie
folie 28
karty 28
ładowanie kopert
podajnik uniwersalny 28
ładowanie papieru
podajnik uniwersalny 28
ładowanie zasobników 26
łączenie zasobników 29

M

mapa menu 17
materiały eksploatacyjne
zapisywanie 107
zmniejszanie zużycia 109
Materiały eksploatacyjne inne niż Lexmark 133
materiały eksploatacyjne, zamawianie
bębna światłoczułego 73
kasety z tonerem 71
kasety zszywek 73
pojemnik na zużyty toner 74
zespołu wywoływacza 73
menu drukarki 17
metoda osobistego numeru identyfikacyjnego 64
Metoda przyciskowa 64
montaż dodatkowej karty 176

N

na wydrukach pojawiają się ciemne pionowe linie lub smugi 156
nabój z tonerem
wymiana 83
nagrzewnica
wymiana 76

Najczęściej zadawane pytania dotyczące drukowania kolorów 161
napęd flash
drukowanie 33
skanowanie do 58
nie można odczytać danych z napędu flash
rozwiązywanie problemów z drukowaniem 129
nie można uzyskać połączenia z wbudowanym serwerem WWW 128
nierówna gęstość wydruku 156

O

obsługa ekranu
używanie gestów 25
obsługa ekranu za pomocą gestów 25
obsługiwane napędy flash 34
obsługiwane typy plików 34
opakowanie mieszane: wywoływacz i bęben
zamawianie 73
opcje
karta pamięci 171
karty z oprogramowaniem drukarki 171
opcje sprzętowe
instalowanie 180
opcje sprzętowe, dodawanie
sterownik druku 187
opcje wewnętrzne, dodawanie
sterownik druku 187
oprogramowanie drukarki, instalacja 187
oprogramowanie sprzętowe drukarki
aktualizacje 188
osobiste numery identyfikacyjne
włączanie 24
oszczędność papieru 38
oszczędność toneru 38
oświadczenia 190, 191
oświadczenia dotyczące emisji 190

P

pamięć
typy zainstalowanej w drukarce 61
pamięć dysku twardego drukarki
wymazywanie 60
pamięć nieulotna 61
wymazywanie 60
pamięć ulotna 61
wymazywanie 60
panel operacyjny
korzystanie 15
papier
Uniwersalny, ustawienie rozmiaru 26
papier firmowy
kopiowanie na 37
pas przenoszący
wymiana 91
planowanie faksu 56
poczta głosowa
konfiguracja 42
podajnik uniwersalny
ładowanie 28
podłączanie do sieci bezprzewodowej
korzystanie z kodu PIN 64
korzystanie z przycisku 64
podłączanie drukarki do usługi dzwonków charakterystycznych 55
podłączanie kabli 13
podstawa klawiatury
instalowanie 185
pojawiają się białe linie 157
pojawiają się pionowe białe linie 157
pojemnik na zużyty toner
wymiana 90
zamawianie 74
port ISP (Internal Solutions Port)
instalowanie 173
rozwiązywanie problemów 131
Port USB
włączanie 129
porty drukarki 13
poufne zadania drukowania 35
powiadomienia o materiałach eksploatacyjnych
konfiguracja 74
powiększanie kopii 38
powtarzające się defekty wydruku 152
pozbywanie się dysku twardego drukarki 61
poziomy natężenia hałasu 190
Prowadzenie głosowe
aktywowanie 24
tempo mowy 24
próbne zadania drukowania 35
drukowanie z komputera Macintosh 35
drukowanie z systemu Windows 35
przechowywanie zadań drukowania 35
przeglądanie dziennika faksów 57
przekazywanie faksów 57
przenoszenie drukarki 11, 107
przy użyciu podajnika ADF
kopiowanie 37
przy użyciu szyby skanera
kopiowanie 37
przywracanie
liczniki zużycia materiałów eksploatacyjnych 133
przywracanie ustawień fabrycznych 61
puste strony 141

R

recykling
kasety z tonerem 110
opakowania Lexmark 109
produkty Lexmark 109
regulowanie intensywności toneru 160
ręczna korekcja kolorów
stosowanie 161
rozdzielczość faksu
zmiana 56
rozgałęziacz telefoniczny 48
rozłączanie zasobników 29
rozmiar papieru
ustawianie 26
rozwiązywanie problemów
drukarka nie odpowiada 159
Najczęściej zadawane pytania dotyczące drukowania kolorów 161

nie można uzyskać połączenia z wbudowanym serwerem WWW 128
rozwiązywanie problemów z drukowaniem
drukowanie z sortowaniem nie działa 134
funkcja łączenia zasobników nie działa 135
koperta skleja się podczas drukowania 134
nie można drukować dokumentów poufnych i innych wstrzymanych dokumentów 138
nieprawidłowe marginesy na wydrukach 148
papier często się zacina 137
powolne drukowanie 139
wydruk zadania na niewłaściwym papierze 160
wydruk zadania na nośniku pochodzącym z niewłaściwego zasobnika 160
zacięte strony nie są drukowane ponownie 137
zadania drukowania nie są drukowane 140
zwijanie się papieru 135
rozwiązywanie problemów z faksem
nie można odbierać faksów 165
nie można wysyłać faksów 165
nie można wysyłać lub odbierać faksów 163
wydruk otrzymanego faksu jest bardzo niskiej jakości 166
rozwiązywanie problemów z jakością druku
białe linie na stronie 157
białe poziome linie 147
białe strony 141
ciemne poziome linie 145
ciemny wydruk 142
jasny wydruk 149
jednolite kolorowe lub czarne obrazy 154
krzywy wydruk 152
na wydrukach pojawiają się ciemne pionowe linie lub smugi 156
na wydrukach pojawiają się cienie 144
nierówna gęstość wydruku 156
obcięty tekst lub obraz 154
plamy i kropki na wydruku 151
postrzępione lub nierówne znaki 149
powtarzające się defekty wydruku 152
puste strony 141
szare tło 144
toner łatwo się ściera 155
zniekształcony wydruk 152
rozwiązywanie problemów z kopiowaniem
częściowe kopie dokumentów lub zdjęć 168
moduł skanera nie domyka się 169
niska jakość kopii 168
skaner nie reaguje 169
rozwiązywanie problemów z opcjonalnym wyposażeniem drukarki
karta interfejsu równoległego 131
karta interfejsu szeregowego 131
nie wykryto opcjonalnego elementu wyposażenia wewnętrznego 130
port ISP (Internal Solutions Port) 131
rozwiązywanie problemów ze skanowaniem
częściowe kopie dokumentów lub zdjęć 168
moduł skanera nie domyka się 169
nie można skanować przy pomocy komputera 167
niska jakość kopii 168
skaner nie reaguje 169
skanowanie powoduje zawieszanie się komputera 169
skanowanie trwa zbyt długo 169
zadanie skanowania nie powiodło się 168
rozwiązywanie problemów, jakość koloru
wydruk wygląda na przebarwiony 163
rozwiązywanie problemów, opcjonalne wyposażenie drukarki
nie wykryto opcjonalnego elementu wyposażenia wewnętrznego 130
port ISP (Internal Solutions Port) 131
różne rozmiary papieru, kopiowanie 37

S

Scan Center
konfiguracja 21
separator papieru
wymiana 89
Serwer FTP, skanowanie do
za pomocą panelu operacyjnego 58
sieć bezprzewodowa
Konfiguracja bezpiecznego dostępu do sieci Wi-Fi 64
skaner
czyszczenie 66
skanowanie
do serwera FTP 58
skanowanie do komputera 59
Skanowanie do komputera
konfiguracja 59
skanowanie do serwera FTP
za pomocą panelu operacyjnego 58
skanowanie z wysyłaniem do pamięci flash 58
skanowanie, rozwiązywanie problemów
częściowe kopie dokumentów lub zdjęć 168
moduł skanera nie domyka się 169
nie można skanować przy pomocy komputera 167
niska jakość kopii 168
skaner nie reaguje 169
zadanie skanowania nie powiodło się 168
skróty, tworzenie
adres FTP 58

ekran kopiowania 38
słuchawki
domyślna głośność 63
sortowanie kopii 38
sprawdzanie połączenia drukarki 129
sprawdzanie stanu części i materiałów eksploatacyjnych 71
Sprawdź połączenie zasobnika 136
stan części
sprawdzanie 71
stan materiałów eksploatacyjnych
sprawdzanie 71
sterownik drukarki
opcje sprzętowe, dodawanie 187
strona z ustawieniami menu
drukowanie 19
szyfrowanie dysku twardego drukarki 61

T

Tempo mowy w prowadzeniu głosowym
dostosowywanie 24
transport drukarki 108
tryb hibernacji
ustawianie 108
tryb powiększania
włączanie 24
tworzenie skrótów
e-mail 40
miejsca docelowe faksu 56
typ papieru
ustawianie 26

U

uchwyt kasety zszywek
wymiana 104
ulotność
informacje o 61
umieszczanie arkuszy separujących między kopiami
kopiowanie 38
Uniwersalny rozmiar papieru
ustawianie 26
urządzenie przenośne
drukowanie 31, 32
Usługa drukowania Mopria
korzystanie 32
usługa dzwonków charakterystycznych, faks
łączenie z 55
ustawianie funkcji e-mail 39
ustawianie rozmiaru papieru 26
ustawianie trybu czuwania 108
ustawianie trybu hibernacji 108
ustawianie typu papieru 26
ustawianie uniwersalnego rozmiaru papieru 26
ustawienia drukarki
przywracanie ustawień fabrycznych 61
ustawienia ekologiczne
tryb czuwania 108
Tryb ekologiczny 108
tryb hibernacji 108
ustawienia głośnika faksu
konfiguracja 63
ustawienia portu
konfiguracja 65
ustawienia serwisowe
tryb czuwania 108
Tryb ekologiczny 108
tryb hibernacji 108
ustawienia środowiskowe
Tryb ekologiczny 108
ustawienia trybu ekologicznego 108
usuwanie grup 22
usuwanie kontaktów 22
używanie klawiatury ekranowej 25

V

VoIP (Voice over Internet Protocol)
faks, ustawienia 48

W

wałek podający automatycznego podajnika dokumentów
wymiana 98
wałek podejmujący
wymiana 84
wałek podejmujący automatycznego podajnika dokumentów
wymiana 96
wałek przenosz.
wymiana 94
wałek separatora automatycznego podajnika dokumentów
wymiana 100
wewnętrzne opcjonalne elementy wyposażenia 171
instalowanie 176
karta pamięci 171
włączanie osobistych numerów identyfikacyjnych 24
włączanie portu USB 129
włączanie trybu powiększania 24
włączanie wypowiadania haseł 24
wstrzymane zadania 35
drukowanie z komputera Macintosh 35
drukowanie z systemu Windows 35
wstrzymane zadania drukowania
drukowanie z komputera Macintosh 35
drukowanie z systemu Windows 35
wstrzymywanie faksów 57
wtyczka adaptera 52
wybór miejsca na drukarkę 11
Wykryto niesformatowaną pamięć flash 132
Wykryto uszkodzoną pamięć flash 132
Wymagana konserwacja skanera, użyj zestawu ADF 134
wymazywanie zawartości dysku twardego drukarki 60
wymiana
pas przenoszący 91
wymiana bębna światłoczułego 78
wymiana części
separator papieru 89
wałek podający automatycznego podajnika dokumentów 98
wałek podejmujący 84
wałek podejmujący automatycznego podajnika dokumentów 96

Wałek separatora automatycznego podajnika dokumentów 100
wymiana kasety z tonerem 83
wymiana kasety zszywek w module wykańczającym ze zszywaczem 102
wymiana materiałów eksploatacyjnych
kaseta zszywek 102
pojemnik na zużyty toner 90
uchwyt kasety zszywek 104
wymiana modułu wywoływacza 74
wymiana naczynia na zużyty toner 90
wymiana nagrzewnicy 76
wymiana pasa przenoszącego 91
wymiana separatora papieru 89
wymiana uchwytu kasety zszywek w module wykańczającym ze zszywaczem 104
wymiana wałka podającego automatycznego podajnika dokumentów 98
wymiana wałka podejmującego 84
wymiana wałka podejmującego automatycznego podajnika dokumentów 96
wymiana wałka przenoszącego 94
wymiana wałka separatora automatycznego podajnika dokumentów 100
wymiana wkładu światłoczułego 81
Wymień kasetę, niedopasowanie regionu drukarki 132
wyposażenie drukarki 12
wypowiadanie haseł
włączanie 24
wysyłanie faksu
wg planu 56
za pomocą komputera 55
za pomocą panelu operacyjnego 55
wysyłanie wiadomości e-mail 39
konfiguracja ustawień poczty e-mail 39
korzystanie z drukarki 39
przy użyciu książki adresowej 39
przy użyciu numeru skrótu 39
wyświetlacz drukarki
dostosowywanie jasności 109
wyświetlanie ikon na ekranie głównym 20

Z

z obsługą klienta
kontakt 170
za pomocą panelu operacyjnego 15
zacięcia
lokalizacja obszarów zacięć 112
lokalizacje 112
zapobieganie 111
zacięcia papieru
zapobieganie 111
zacięcie papieru w automatycznym podajniku dokumentów 116
zacięcie papieru w drzwiczkach B 118
zacięcie papieru w odbiorniku modułu wykańczającego 122
zacięcie papieru w odbiorniku standardowym 118
zacięcie papieru w podajniku uniwersalnym 114
zacięcie papieru w zasobnikach 113
zacięcie papieru, usuwanie
automatyczny podajnik dokumentów 116
moduł dupleksu 118
nagrzewnica 118
odb. standardowy 118
odbiornik modułu wykańczającego 122
podajnik uniwersalny 114
zasobniki 113
zacięcie zszywacza w drzwiczkach G 124
zacięcie zszywacza, usuwanie
drzwiczki G 124
zacięcie, usuwanie
automatyczny podajnik dokumentów 116
kaseta zszywek 124
moduł dupleksu 118
nagrzewnica 118
odb. standardowy 118
odbiornik modułu wykańczającego 122
podajnik uniwersalny 114
zasobniki 113
zadania wydruku odroczonego
drukowanie z komputera Macintosh 35
drukowanie z systemu Windows 35
zadania wydruku powtarzanego 35
drukowanie z komputera Macintosh 35
drukowanie z systemu Windows 35
zadanie drukowania
anulowanie z komputera 36
anulowanie za pomocą panelu operacyjnego drukarki 36
zamawianie
bębna światłoczułego 73
opakowanie mieszane: wywoływacz i bęben 73
zespół wywoływacza 73
zamawianie kaset z tonerem 71
zamawianie materiałów eksploatacyjnych
kasety zszywek 73
pojemnik na zużyty toner 74
zapisywanie
materiały eksploatacyjne 107
zapobieganie zacięciom papieru 111
zasobniki
ładowanie 26
łączenie 29
rozłączanie 29
Zawartość korekcji koloru 161
zdjęcia
kopiowanie 37
zerowanie liczników zużycia materiałów eksploatacyjnych 133
zespołu wywoływacza
wymiana 74
zamawianie 73
zestaw obrazujący
wymiana 81

zmiana ustawień portu
  port ISP (Internal Solutions
    Port) 65
zmniejszanie kopii 38
zmniejszanie zużycia materiałów
eksploatacyjnych 109
znajdowanie dokładniejszych
informacji o drukarce 10
znajdowanie gniazda
zabezpieczeń 60