OKI

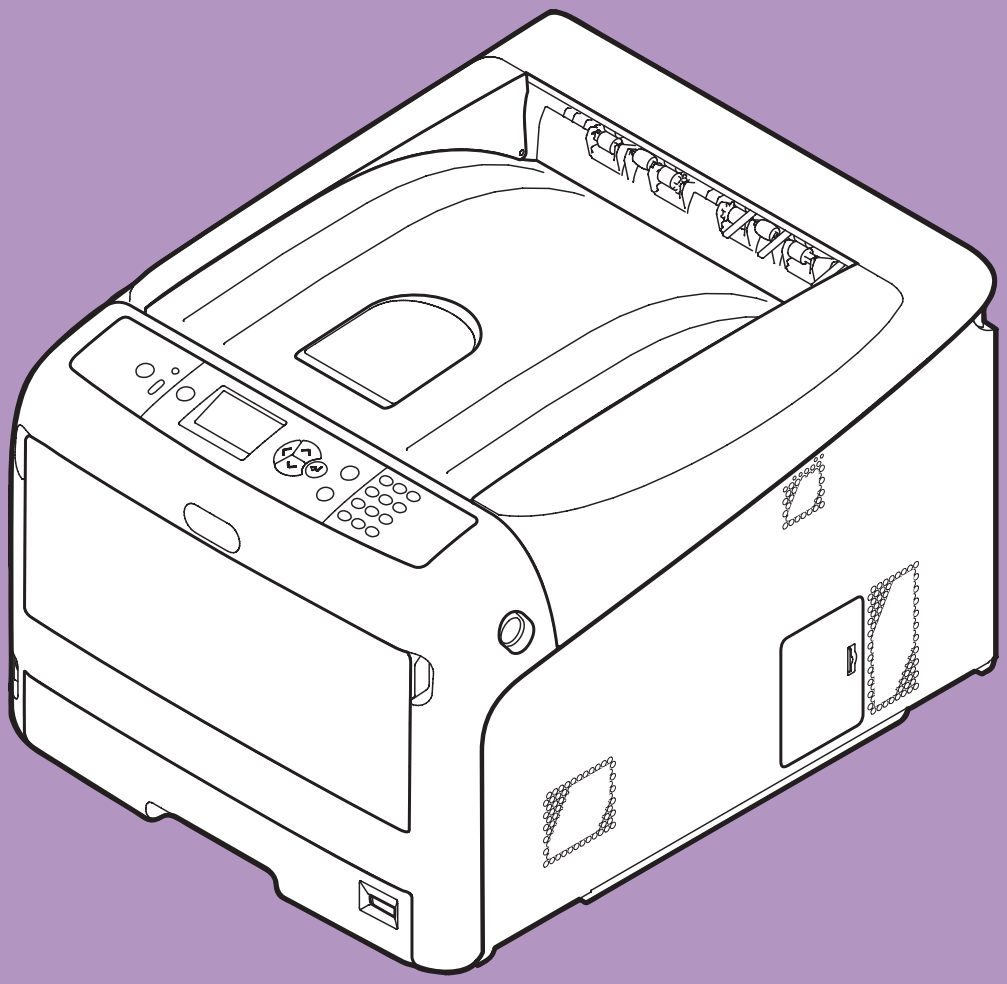

Podręcznik użytkownika

Instalacja

Instrukcja dotyczy poniższych modeli:

C831n/C831dn
C841n/C841dn
ES8431/ES8441

○ Instrukcja zawiera informacje dotyczące bezpieczeństwa w czasie używania opisywanego produktu.
Przed rozpoczęciem używania opisywanego produktu należy przeczytać tę instrukcję.

• Informacje o gwarancji produktu

Autorzy niniejszej publikacji dołożyli wszelkich starań, aby znalazły się w niej wyczerpujące, dokładne i aktualne informacje. Producent nie ponosi odpowiedzialności za skutki błędów pozostające poza jego kontrolą. Ponadto producent nie może zagwarantować, że wspomniane w niniejszej publikacji zmiany oprogramowania i wyposażenia, wprowadzone przez innych producentów, nie wpłyną na użyteczność informacji zamieszczonych w tym dokumencie. Odwołanie do oprogramowania oferowanego przez inne firmy nie jest jednoznaczne z potwierdzeniem przez producenta jego jakości.

Autorzy podjęli wszelkie uzasadnione działania, aby informacje zawarte w tej publikacji były dokładne i użyteczne, nie udzielają jednak żadnych gwarancji, jawnych ani domniemanych, dotyczących ich dokładności lub kompletności.

Wszelkie prawa zastrzeżone przez firmę Oki Data Corporation. Treści niniejszej publikacji nie wolno kopiować, przesyłać, tłumaczyć itp. bez uzyskania stosownych uprawnień. Przed przeprowadzeniem któregokolwiek z wyżej wymienionych działań należy uzyskać pisemne zezwolenie od firmy Oki Data Corporation.

© 2012 Oki Data Corporation

OKI jest zastrzeżonym znakiem towarowym firmy Oki Electric Industry Co., Ltd.

Energy Star jest znakiem towarowym Agencji Ochrony Środowiska Stanów Zjednoczonych.

Microsoft, Windows, Windows Server i Windows Vista są zastrzeżonymi znakami towarowymi firmy Microsoft Corporation.

Apple, Macintosh, Rosetta, Mac i Mac OS są zastrzeżonymi znakami towarowymi firmy Apple Inc.

Inne wymienione tu nazwy produktów i marek są znakami towarowymi lub zastrzeżonymi znakami towarowymi ich prawnych właścicieli.

Jako uczestnik programu Energy Star producent zapewnił zgodność niniejszego produktu z zaleceniami Energy Star dotyczącymi efektywności energetycznej.

Produkt jest zgodny z wymaganiami sformułowanymi w Dyrektywach 2004/108/WE (EMC), 2006/95/WE (LVD), 1999/5/WE (R&TTE), 2009/125/WE (ErP) i 2011/65/EU(RoHS) przy uwzględnieniu, w stosownych przypadkach, przepisów państw członkowskich dotyczących kompatybilności elektromagnetycznej, niskiego napięcia, sprzętu radiowego i telekomunikacyjnego i produktów pobierających energię elektryczną, ograniczeń używania niektórych substancji niebezpiecznych w sprzęcie elektrycznym i elektronicznym.

Do oceny produktu w zakresie zgodności z dyrektywą dot. kompatybilności elektromagnetycznej 2004/108/WE użyto poniższych kabli. Konfiguracje inne niż użyta mogą wpływać na zachowanie zgodności urządzenia z ww. dyrektywą.

Typ kabla	Długość (metry)	Rdzeń	Ekranowanie
Zasilanie	1,8	✘	✘
USB	5,0	✘	✔
LAN	15,0	✘	✘

• Pierwsza pomoc w nagłych wypadkach

Obchodząc się z tonerem, należy zachować ostrożność:

W przypadku połknięcia tonera należy podawać niewielkie ilości zimnej wody i skontaktować się z lekarzem. NIE NALEŻY wywoływać wymiotów.

Jeśli toner dostanie się do układu oddechowego, należy wyprowadzić osobę na świeże powietrze. Następnie należy zgłosić się do lekarza.

Jeśli toner dostanie się do oczu, należy przez co najmniej 15 minut płukać oczy dużą ilością wody. Następnie należy zgłosić się do lekarza.

Toner rozsypany na skórze lub ubraniu należy zmyć zimną wodą, aby nie pozostały nieusuwalne plamy.

• Producent

Oki Data Corporation,
4-11-22 Shibaura, Minato-ku,
Tokyo 108-8551,
Japonia

W przypadku pytań dotyczących sprzedaży, pomocy technicznej oraz pytań ogólnych należy kontaktować się z lokalnym dystrybutorem.

• Importer do krajów Unii Europejskiej/ autoryzowany przedstawiciel

OKI Europe Limited (prowadząca działalność handlową jako OKI Printing Solutions)

Blays House
Wick Road
Egham
Surrey, TW20 0HJ
Wielka Brytania

W przypadku pytań dotyczących sprzedaży, pomocy technicznej oraz pytań ogólnych należy kontaktować się z lokalnym dystrybutorem.

• Informacje dotyczące ochrony środowiska

• Dla własnego bezpieczeństwa

Dla własnego bezpieczeństwa należy przeczytać Podręcznik użytkownika przed rozpoczęciem używania produktu.

Ostrzeżenia dotyczące bezpieczeństwa

⚠ NIEBEZPIECZEŃSTWO	Informacja o niebezpieczeństwie zawiera dodatkowe dane, których zignorowanie może być przyczyną obrażeń ciała.
⚠ OSTRZEŻENIE	Ostrzeżenie zawiera dodatkowe informacje, które w przypadku zignorowania mogą być przyczyną nieprawidłowego funkcjonowania lub uszkodzenia sprzętu.

Ogólne ostrzeżenia

⚠ NIEBEZPIECZEŃSTWO		
Nie dotykać przełącznika bezpieczeństwa znajdującego się wewnątrz drukarki. Postępowanie w ten sposób może spowodować porażenie prądem, gdy pojawi się wysokie napięcie. Ponadto obracające się mechanizmy mogą zranić użytkownika.	W pobliżu drukarki nie należy używać łatwopalnych sprejów. Postępowanie w ten sposób może spowodować zaprószenie ognia, ponieważ elementy drukarki są gorące.	Jeżeli pokrywa jest wyjątkowo gorąca, wydobywa się spod niej dym, nietypowy zapach lub dziwny hałas, należy odłączyć przewód zasilania i skontaktować się z działem obsługi klienta. Zaniedbanie tej czynności może doprowadzić do zaprószenia ognia.
Jeśli do wnętrza drukarki dostanie się ciecz, np. woda, należy odłączyć przewód zasilania i skontaktować się z działem obsługi klienta. Zaniedbanie tej czynności może doprowadzić do zaprószenia ognia.	Jeżeli do środka drukarki wpadną przedmioty obce, takie jak spinacze do papieru, należy odłączyć przewód zasilania i wyjąć te przedmioty. Zaniedbanie tej czynności może spowodować porażenie prądem i/lub zaprószenie ognia, prowadząc do obrażeń ciała.	Nie należy obsługiwać ani rozmontowywać drukarki w inny sposób, niż to jest zalecane w podręczniku użytkownika. Postępowanie w ten sposób może spowodować porażenie prądem i/lub zaprószenie ognia, prowadząc do obrażeń ciała.
Jeżeli drukarka spadnie lub pokrywa zostanie uszkodzona, należy odłączyć przewód zasilania i skontaktować się z działem obsługi klienta. Zaniedbanie tej czynności może spowodować porażenie prądem i/lub zaprószenie ognia, prowadząc do obrażeń ciała.	Należy co jakiś czas odłączać przewód zasilania, w celu oczyszczenia bolców wtyczki oraz części bazowej pomiędzy nimi. Jeżeli pozostaje wetknięta do gniazdka przez dłuższy czas, część bazowa będzie się kurzyła, a wtyczka może powodować zwarcia, które mogą prowadzić do zaprószenia ognia.	Nie czyścić rozlanego tonera za pomocą odkurzacza. Postępując w ten sposób można spowodować zapłon na skutek iskier ze styków elektrycznych. Toner, który się rozlał na podłogę powinien zostać wytarty wilgotną ściereczką.
Nie należy wkładać żadnych materiałów do otworu wentylacyjnego. Postępowanie w ten sposób może spowodować porażenie prądem i/lub zaprószenie ognia, prowadząc do obrażeń ciała użytkownika.	Na drukarce nie należy stawiać filiżanek z żadną cieczą, np. wodą. Postępowanie w ten sposób może spowodować porażenie prądem i/lub zaprószenie ognia, prowadząc do obrażeń ciała użytkownika.	Otwierając pokrywę drukarki nie należy dotykać nagrzewnicy ani innych elementów. Postępowanie w ten sposób może powodować oparzenia.

⚠ NIEBEZPIECZEŃSTWO		
Pojemników z tonerem ani bębnów nie należy wrzucać do ognia. Istnieje wtedy ryzyko wybuchu proszku i poparzeń.	Nie należy używać kabla zasilającego ani przewodu uziemiającego innych niż wskazane w Podręczniku użytkownika. Taka sytuacja może stać się przyczyną pożaru.	Działanie urządzenia w połączeniu z systemem zasilania bezprzerwowego (UPS) nie jest gwarantowane. Nie należy stosować systemów zasilania bezprzerwowego ani przemienników. Taka sytuacja może stać się przyczyną pożaru.

⚠ OSTRZEŻENIE	
Nie należy zbliżać się nadmiernie do miejsca wyprowadzenia papieru, kiedy zasilanie drukarki jest włączone i kiedy urządzenie drukuje. Może to prowadzić do obrażeń ciała.	Nie należy dotykać uszkodzonego wyświetlacza ciekłokrystalicznego. W przypadku dostania się płynu uwolnionego z uszkodzonego wyświetlacza (ciekłych kryształów) do oczu lub ust należy je przemyć dużą ilością wody. Jeśli to konieczne, należy uzyskać pomoc lekarską.

Instrukcje obsługi

Do produktu dołączone zostały następujące instrukcje.

- Skrócona instrukcja użytkownika
  Zawiera krótki opis instalacji drukarki.
- Podręcznik użytkownika (instalacja) ---- ten dokument
  Zawiera pozwalający poznać urządzenie opis podstawowych czynności, w tym opis instalacji urządzenia od odpowiedniego ustawienia po połączenie sieciowe, a także informacje o rozwiązywaniu problemów i procedurach konserwacyjnych.
- Podręcznik użytkownika (Zaawansowany)
  Podręcznik Zaawansowany zawiera opis zaawansowanych aspektów działania poszczególnych funkcji oraz informacje o stosowanych ustawieniach sieci i o narzędziach.

Informacje o niniejszej instrukcji

Oznaczenia użyte w dokumencie

W poniższej instrukcji zastosowano następujące oznaczenia.

Uwaga

- Oznacza ważne informacje dotyczące sposobu używania urządzenia. Należy koniecznie przeczytać sekcje wyróżnione w ten sposób.

Informacja

- Oznacza dodatkowe informacje dotyczące sposobu używania urządzenia. Zaleca się przeczytanie sekcji wyróżnionych w ten sposób.

Odwołanie

- Wskazuje źródło dodatkowych, bardziej szczegółowych lub powiązanych informacji.

⚠ NIEBEZPIECZEŃSTWO

- Informacja o niebezpieczeństwie zawiera dodatkowe dane, których zignorowanie może być przyczyną obrażeń ciała.

⚠ OSTRZEŻENIE

- Ostrzeżenie zawiera dodatkowe informacje, które w przypadku zignorowania mogą być przyczyną nieprawidłowego funkcjonowania lub uszkodzenia sprzętu.

Symbole użyte w dokumencie

W poniższej instrukcji zastosowano następujące symbole.

Symbol	Opis
[ ]	• Wyróżnia nazwy pozycji menu na wyświetlaczu. • Wyróżnia nazwy pozycji menu, okien i okien dialogowych wyświetlanych na komputerze.
„ ”	• Wyróżnia komunikaty i tekst wprowadzany na wyświetlaczu. • Wyróżnia nazwy plików na komputerze. • Wyróżnia tytuły sekcji, do których wskazywane jest odwołanie.
Przycisk < >	Wyróżnia sprzętowy przycisk na panelu operatora lub przycisk na klawiaturze komputera.
>	Wyróżnia sposób przejścia do żądanej pozycji w menu drukarki lub w komputerze.
Drukarka	Wskazuje drukarkę do użycia lub wybrania.

Sposób zapisu nazw stosowany w dokumencie

W poniższym dokumencie zastosowany mógł zostać następujący sposób zapisu nazw.

- C831n/C831dn→ C831
- C841n/C841dn→ C841
- Emulacja PostScript3 → PSE, Emulacja POSTSCRIPT3, EMULACJA POSTSCRIPT3
- System operacyjny Microsoft® Windows® 7 64-bit Edition → Windows 7 (wersja 64-bitowa) *
- System operacyjny Microsoft® Windows Vista® 64-bit Edition → Windows Vista (wersja 64-bitowa) *
- System operacyjny Microsoft® Windows Server® 2008 R2 64-bit Edition → Windows Server 2008 *
- System operacyjny Microsoft® Windows Server® 2008 64-bit Edition → Windows Server 2008 (wersja 64-bitowa) *
- System operacyjny Microsoft® Windows® XP x64 Edition → Windows XP (wersja x64) *
- System operacyjny Microsoft® Windows Server® 2003 x64 Edition → Windows Server 2003 (wersja x64) *
- System operacyjny Microsoft® Windows® 7 → Windows 7 *
- System operacyjny Microsoft® Windows Vista® → Windows Vista *
- System operacyjny Microsoft® Windows Server® 2008 → Windows Server 2008 *
- System operacyjny Microsoft® Windows® XP → Windows XP *
- System operacyjny Microsoft® Windows Server® 2003 → Windows Server 2003 *
- System operacyjny Microsoft® Windows® 2000 → Windows 2000
- Ogólne odniesienie do systemów operacyjnych Windows 7, Windows Vista, Windows Server 2008, Windows XP, Windows Server 2003 i Windows 2000→ Windows

* Jeśli nie zaznaczono wyraźnie inaczej, wersja 64-bitowa jest uwzględniana w następujących odwołaniach do systemu operacyjnego: Windows 7, Windows Vista, Windows Server 2008, Windows XP i Windows Server 2003. (Wersje 64-bitowa i Windows Server 2008 R2 są uwzględniane w odwołaniu Windows Server 2008.)

Jeśli nie zaznaczono wyraźnie inaczej, użyte w przykładach odwołania w postaci Windows, Mac OS X i drukarka oznaczają odpowiednio Windows 7, Mac OS X 10.6 i C831dn.

W zależności od systemu operacyjnego lub modelu opisy umieszczone w tym dokumencie mogą się różnić.

Treść

Informacje o gwarancji produktu 2
Pierwsza pomoc w nagłych wypadkach 3
Producent 3
Importer do krajów Unii Europejskiej/autoryzowany przedstawiciel 3
Informacje dotyczące ochrony środowiska 3
Dla własnego bezpieczeństwa 4
Instrukcje obsługi 6
Informacje o niniejszej instrukcji 6

1. Instalacja 11

Sprawdzenie produktów 13
Sprawdzenie zawartości opakowania 13

Panel operatora 14
Używanie dziesięcioprzyciskowej klawiatury 14
Używanie przycisku funkcyjnego 15
Nazwy elementów 16
Dostępne elementy opcjonalne 17

Sprawdzenie środowiska instalacji urządzenia 18
Środowisko instalacji urządzenia 18
Miejsce ustawienia 18

Przygotowanie drukarki 19
Rozpakowanie 19
Montaż elementów eksploatacyjnych 19
Instalowanie akcesoriów 21
Ładowanie papieru 21
Włączanie/Wyłączanie zasilania 23
Montaż elementów opcjonalnych 25
Wydruk testowy z drukarki 32

Podłączenie do komputera 33
Połączenie sieciowe 34
Połączenie za pośrednictwem interfejsu USB 55
Dodawania elementów opcjonalnych 60

2. Drukowanie podstawowe 62

Obsługiwany papier 62

Drukowanie z podajnika 67

Drukowanie z podajnika uniwersalnego 68

Drukowanie w niestandardowym formacie 72

Odbiór papieru 76

Wygodne funkcje drukowania 77

Anulowanie drukowania 78

Ustawianie czasu upływającego przed przejściem do trybu oszczędzania energii 79

Ustawianie czasu upływającego przed przejściem do trybu uśpienia 80

Ograniczenia w trybie uśpienia 81

Ustawianie automatycznego wyłączania urządzenia (autowyłączania) 83

Ustawianie czasu autowyłączania 83

Ustawianie czasu upływającego przed przejściem do trybu autowyłączania 84

Ustawianie sygnalizacji dźwiękowej 85

3. Rozwiązywanie problemów 86

Wyświetlanie komunikatu o błędzie na wyświetlaczu (kontrolka UWAGA zapala się/miga) 86

Zacięcie papieru/Komunikat o błędzie nie znika po usunięciu zaciętego papieru 87

Wyświetlanie komunikatu informującego o konieczności wymiany elementów eksploatacyjnych lub zespołu konserwacyjnego 97

Wyświetlanie komunikatu informującego o konieczności wymiany papieru lub o błędzie formatu papieru 101

Inne komunikaty o błędach 102

Drukowanie z wykorzystaniem podajnika uniwersalnego jest niemożliwe 106

Inne problemy 107

Drukowanie z komputera jest niemożliwe 107

Nie można pomyślnie zainstalować sterownika drukarki 109

Ograniczenia dotyczące systemów operacyjnych 110

Problemy z jakością obrazu 112

Problemy z podawaniem papieru 116

Problemy z urządzeniem 118

4. Konserwacja 121

Wymiana elementów eksploatacyjnych oraz zespołów konserwacyjnych..... 121

Wymiana pojemników z tonerem 122

Wymiana bębna światłoczułego.....127

Wymiana zespołu pasa transferu.....130

Wymiana zespołu utrwalającego 132

Czyszczenie..... 135

Czyszczenie zewnętrznej powierzchni drukarki 135

Czyszczenie rolek podajnika papieru.....135

Czyszczenie głowic z diodami LED 138

Przenoszenie i transportowanie drukarki..... 139

5. Załącznik 142

Lista menu panelu operatora 142

Sprawdzanie stanu drukarki na wyświetlaczu.....142

Lista menu panelu operatora 143

Podstawowe kroki w systemie Windows..... 149

Dane techniczne 150

Indeks..... 154

Oki contact details..... 155

1. Instalacja

W tym rozdziale opisano sposób instalacji urządzenia.

■ Proces instalacji

1. Sprawdzenie produktów

- Sprawdzenie zawartości opakowania
- Sprawdzenie oznaczeń na panelu operatora oraz sposobu obsługiwania urządzenia
- Sprawdzenie nazw części produktów
- Sprawdzenie elementów opcjonalnych

⇩

2. Sprawdzenie środowiska instalacji urządzenia

- Sprawdzenie środowiska instalacji urządzenia
- Sprawdzenie miejsca instalacji

⇩

3. Przygotowanie drukarki

- Rozpakowanie
- Usunięcie materiału amortyzacyjnego
- Montaż elementów eksploatacyjnych
- Ładowanie papieru
- Włączanie/Wyłączanie zasilania
- Montaż elementów opcjonalnych
- Wydruk testowy z drukarki

⇩

4. Podłączenie do komputera

Podłączenie przez sieć			Podłączenie za pośrednictwem interfejsu USB	
W systemie Windows	W systemie Macintosh		W systemie Windows	W systemie Macintosh
	Podłączenie za pośrednictwem protokołu EtherTalk	Podłączenie za pośrednictwem protokołu Bonjour		
⇩	⇩	⇩	⇩	⇩
Określenie adresu IP na panelu operatora	Włączenie protokołu EtherTalk na panelu operatora			
⇩	⇩	⇩	⇩	⇩
	Wyłączenie trybu uśpienia na panelu operatora			Podłączenie kabla
	⇩	⇩		⇩
Podłączenie kabla				
⇩	⇩	⇩	⇩	⇩

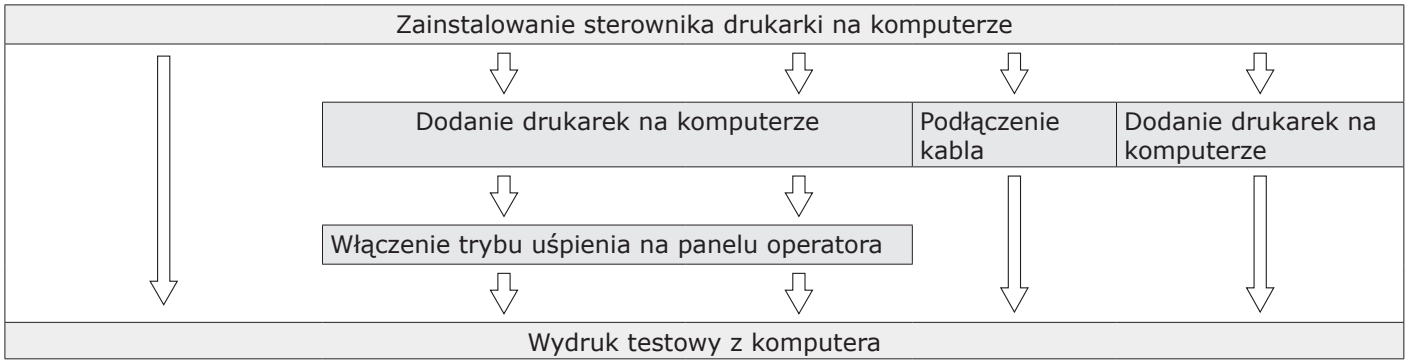
Zainstalowanie sterownika drukarki na komputerze
Dodanie drukarek na komputerze
Podłączenie kabla
Dodanie drukarek na komputerze
Włączenie trybu uśpienia na panelu operatora
Wydruk testowy z komputera

Sprawdzenie produktów

W tej części opisano drukarkę.

Sprawdzenie zawartości opakowania

Należy sprawdzić, czy w opakowaniu znajdują się wszystkie pokazane poniżej elementy.

⚠ OSTRZEŻENIE	**Może powodować obrażenia!**	⚠
• Do bezpiecznego podnoszenia drukarki potrzeba co najmniej dwóch osób, ponieważ urządzenie waży ok. 37 kg lub 40 kg.		

Odwołanie

- Informacje szczegółowe dotyczące otwierania opakowania można znaleźć w części „Rozpakowanie” str. 19.

- Drukarka

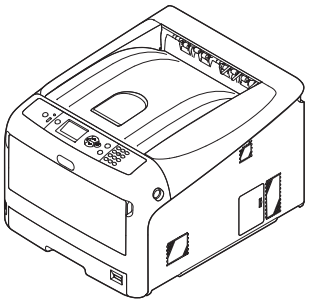

- Cztery bębny (czarny, żółty, magenta i cyan)
- Cztery startowe pojemniki z tonerem (czarny, żółty, magenta i cyan)

  ! Uwaga

  - Startowe pojemniki z tonerem są zainstalowane w bębnach, które są montowane w drukarce przed wysyłką.

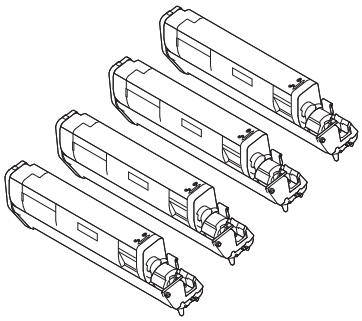

- Osłona żaluzjowa wylotu powietrza

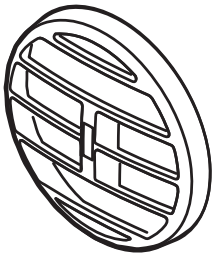

- Skrócona instrukcja użytkownika
- Dysk DVD-ROM z oprogramowaniem

- Sieciowy kabel zasilający

! Uwaga

- Kable sieciowy Ethernet i USB nie są dostarczane razem z drukarką. Należy je nabyć indywidualnie.
- Opakowanie i materiał amortyzacyjny są potrzebne do transportu drukarki. Nie należy ich wyrzucać.

• Panel operatora

W tej części opisano oznaczenia i funkcje elementów znajdujących się na panelu operatora oraz sposób wprowadzania tekstu.

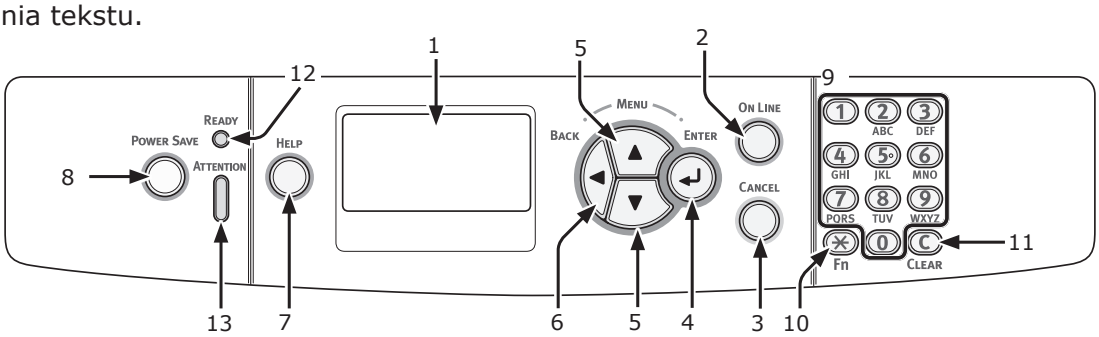

Lp.	Nazwa	Funkcja
1	Wyświetlacz	Wyświetla polecenia sterowania oraz stan drukarki.
2	Przycisk <**ON LINE**>	Pozwala przełączać urządzenie między trybami działania on line i off line.
3	Przycisk <**CANCEL** (ANULUJ)>	Pozwala natychmiast anulować wykonywanie bieżącego zadania drukowania.
4	Przycisk <**ENTER** (ZATWIERDŹ)>	• Pozwala wyświetlić ekran menu. • Pozwala zatwierdzić podświetloną pozycję.
5	Przycisk <**SCROLL** (PRZEWIŃ)>	Pozwala wybierać pozycje menu lub przewijać ekran.
6	Przycisk <**BACK** (WSTECZ)>	Pozwala powrócić do poprzedniego ekranu.
7	Przycisk <**HELP** (POMOC)>	Pozwala wyświetlić ekran pomocy. Ekran ten zamykany jest po wciśnięciu przycisków <**HELP** (POMOC)>, <**BACK** (WSTECZ)> lub <**CANCEL** (ANULUJ)>.
8	Przycisk <**POWER SAVE** (OSZCZĘDZANIE ENERGII)>	• Pozwala przełączać urządzenie w tryb oszczędzania energii i przywracać je do normalnej pracy. • Pozwala wychodzić z trybu uśpienia. Świeci się na zielono w trybie oszczędzania energii i miga na zielono w trybie uśpienia.
9	Dziesięcioprzyciskowa klawiatura	• Pozwala wprowadzać cyfry. • Pozwala wprowadzać znaki alfabetu i symbole. Hasło można wprowadzić tylko za pomocą dziesięcioprzyciskowej klawiatury.
10	Przycisk <**Fn**>	Pozwala wyświetlić ekran menu ustawień urządzenia za pomocą funkcji skrótu.
11	Przycisk <**CLEAR** (WYCZYŚĆ/USUŃ)>	Po naciśnięciu lub wciśnięciu i przytrzymaniu wykonuje poniższe działania w zależności od edytowanego elementu. • Minimalizuje wartość ustawienia. • Wprowadza zero jako wartość ustawienia. • Usuwa znak. • Anuluje wybraną pozycję. Powraca do poprzednich ustawień. Niedostępny w czasie wprowadzania adresu IP.
12	Kontrolka <**READY** (URZĄDZENIE GOTOWE)>	Świeci się na zielono w trybie on line i gaśnie w trybie off line.
13	Kontrolka <**ATTENTION** (UWAGA)>	Świeci się lub miga na pomarańczowo w przypadku wystąpienia błędu.

Używanie dziesięcioprzyciskowej klawiatury

Pozwala wprowadzać cyfry i znaki.

Po każdorazowym naciśnięciu przycisku na klawiaturze numerycznej wprowadzane cyfry lub znaki są zmieniane cyklicznie w następującej kolejności:

<**1**>: 1
<**2**>: a → b → c → 2 → a
<**3**>: d → e → f → 3 → d
<**4**>: g → h → i → 4 → g
<**5**>: j → k → l → 5 → j
<**6**>: m → n → o → 6 → m
<**7**>: p → q → r → s → 7 → p
<**8**>: t → u → v → 8 → t
<**9**>: w → x → y → z → 9 → w
<**0**>: 0

Przycisk <✱> and <**C**> pełnią następujące funkcje:

<✱>: Przycisk funkcyjny (dostępny tylko w czasie wyświetlania ekranu gotowości.)
<**C**>: Pozwala usunąć znak w czasie wprowadzania hasła.

Aby wprowadzić np. „abc”, należy nacisnąć <**2**> → przycisk <**ENTER** (ZATWIERDŹ)> → <**2**> → <**2**> → przycisk <**ENTER** (ZATWIERDŹ)> → <**2**> → <**2**> → <**2**> → przycisk <**ENTER** (ZATWIERDŹ)>.

Używanie przycisku funkcyjnego

Po naciśnięciu przycisku <**Fn**>, kiedy na ekranie pojawi się komunikat „**Gotowa do druku**”, należy nacisnąć wybrane przyciski numeryczne. Wyświetlone zostanie menu funkcji odpowiadającej wprowadzonemu numerowi.

1 Naciśnij przycisk <**Fn**>.

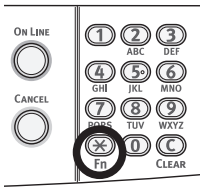

2 Naciśnij przyciski numeryczne (0–9), aby wyświetlić wybraną funkcję, a następnie naciśnij przycisk <**ENTER** (ZATWIERDŹ)>.

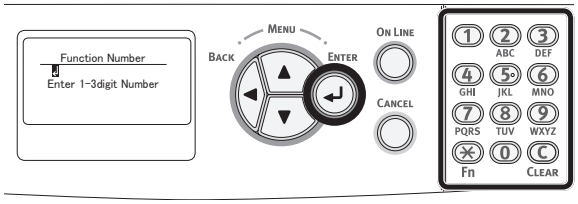

3 Wyświetlony zostanie ekran ustawień wybranej funkcji. Sprawdź lub zmień ustawienia.

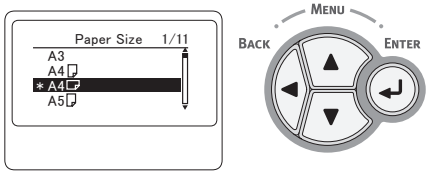

Odwołanie

- Informacje na temat menu bez przypisanego numeru funkcji można znaleźć w rozdziale „Lista menu panelu operatora” str. 142.

Lista menu funkcji

Nr funkcji	Menu funkcji
1	Zadania szyfrowane
2	Zadania zapamiętane
10	Format papieru (Podajnik 1)
11	Wymiar X (Podajnik 1)
12	Wymiar Y (Podajnik 1)
13	Typ nośnika (Podajnik 1)
14	Gramatura nośnika (Podajnik 1)
15	Papier Legal (Podajnik 1)
16	Inny format (Podajnik 1)
20	Format papieru (Podajnik 2)
21	Wymiar X (Podajnik 2)
22	Wymiar Y (Podajnik 2)
23	Typ nośnika (Podajnik 2)
24	Gramatura nośnika (Podajnik 2)
25	Papier Legal (Podajnik 2)
26	Inny format (Podajnik 2)
30	Format papieru (Podajnik 3)
31	Wymiar X (Podajnik 3)
32	Wymiar Y (Podajnik 3)
33	Typ nośnika (Podajnik 3)
34	Gramatura nośnika (Podajnik 3)
35	Papier Legal (Podajnik 3)
36	Inny format (Podajnik 3)
40	Format papieru (Podajnik 4)
41	Wymiar X (Podajnik 4)
42	Wymiar Y (Podajnik 4)
43	Typ nośnika (Podajnik 4)
44	Gramatura nośnika (Podajnik 4)
45	Papier Legal (Podajnik 4)
46	Inny format (Podajnik 4)
80	Podajnik papieru
90	Format papieru (Podajnik uniwersalny)
91	Wymiar X (Podajnik uniwersalny)
92	Wymiar Y (Podajnik uniwersalny)
93	Typ nośnika (Podajnik uniwersalny)
94	Gramatura nośnika (Podajnik uniwersalny)
95	Użycie podajnika (pod. uniwersalny)
100	Konfiguracja
101	Sieć
102	Raport użycia
103	Dziennik błędów
200	Czas oszcz.energii
201	Czas uśpienia
202	Czas autowyłączenia
210	Raport błędów
220	Regulacja X
221	Regulacja Y
222	Dupleks–regulacja X
223	Dupleks–regulacja Y
230	Ust.czerni dla papieru
231	Ust.koloru dla papieru
232	Ust.czerni dla folii
233	Ust.koloru dla folii
234	Ustawienia SMR
235	Ustawienie tła
236	Drum Cleaning
237	Zrzut szesnastkowy
300	Dopasuj gęstość
301	Dopasuj wyrównanie
302	Drukuj test kal.
310	Cyan zaciemnienie

Nr funkcji	Menu funkcji
311	Magenta zaciemnienie
312	Żółty zaciemnienie
313	Czarny zaciemnienie

Nazwy elementów

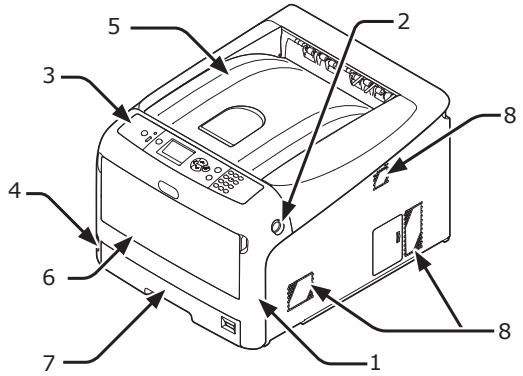

Lp.	Nazwa
1	Pokrywa przednia
2	Dźwignia otwierania pokrywy przedniej
3	Panel operatora
4	Przełącznik zasilania
5	Pokrywa górna
6	Podajnik uniwersalny
7	Podajnik 1.
8	Wyloty powietrza

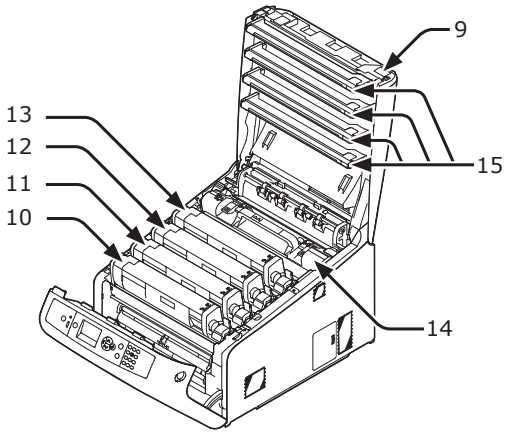

Lp.	Nazwa
9	Przycisk otwierania pokrywy górnej
10	Pojemnik z tonerem Bęben (K: czarny)
11	Pojemnik z tonerem Bęben (Y: żółty)
12	Pojemnik z tonerem Bęben (M: magenta)
13	Pojemnik z tonerem Bęben (C: cyan)
14	Zespół utrwalający

Lp.	Nazwa
15	Głowica z diodami LED (cztery głowice)

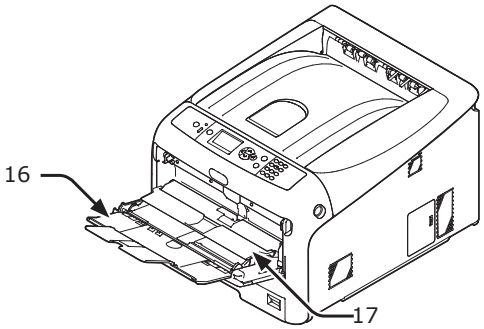

Lp.	Nazwa
16	Podajnik uniwersalny
17	Osłona papieru

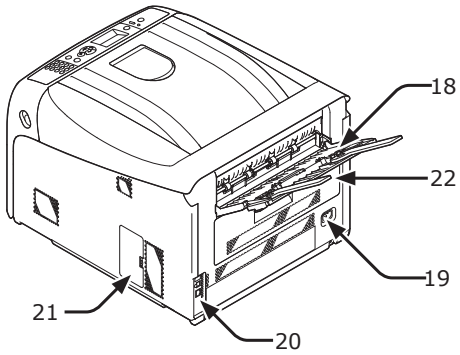

Lp.	Nazwa
18	Taca odbiorcza w układzie zadrukiem do góry
19	Gniazdo zasilania sieciowego
20	Gniazda interfejsów
21	Pokrywa dostępowa
22	Zespół drukowania dwustronnego (dupleksu) (tylko w modelu z oznaczeniem „dn” lub „ES” w nazwie)

- Gniazda interfejsów

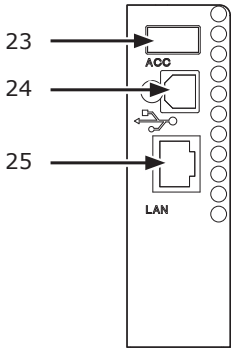

Lp.	Nazwa
23	Złącze akcesoriów
24	Złącze interfejsu USB
25	Złącze interfejsu sieciowego

Dostępne elementy opcjonalne

Razem z drukarką można używać następujących elementów opcjonalnych:

- Dodatkowy podajnik (podajnik 2./3./4.)
- Dodatkowa pamięć RAM (256 MB lub 512 MB)
- Zestaw karty pamięci SD 16 GB

Odwołanie

- Informacje szczegółowe dotyczące instalowania elementów opcjonalnych można znaleźć w części „Montaż elementów opcjonalnych" str. 25.
- Zestaw karty pamięci SD jest używany przez takie funkcje, jak przechowywanie przed buforowaniem podczas kopiowania sektorów, zapisywanie danych drukowania bezpiecznego/szyfrowanego oraz jako miejsce przechowywania danych formularzy. Więcej informacji o drukowaniu bezpiecznym, drukowaniu szyfrowanym oraz funkcjach przechowywania danych formularzy można znaleźć w Podręczniku użytkownika (Zaawansowany).

• Sprawdzenie środowiska instalacji urządzenia

Środowisko instalacji urządzenia

Środowisko instalacji drukarki musi być zgodne z poniższą charakterystyką:

Temperatura:	10°C ~ 32°C
Wilgotność:	20% ~ 80% RH (wilgotność względna)
Maksymalna temperatura termometru wilgotnego:	25°C
Zalecane środowisko:	17 ~ 27°C, 50 ~ 70% RH

! Uwaga

- Należy uważać na występowanie zjawiska kondensacji pary wodnej. Może ono prowadzić do awarii urządzenia.
- W przypadku instalacji drukarki w miejscu, w którym wilgotność powietrza jest niższa niż 30% RH, należy używać nawilżacza powietrza lub maty antystatycznej.

⚠ NIEBEZPIECZEŃSTWO

- Urządzenia nie należy instalować w pobliżu źródeł wysokiej temperatury lub ognia.
- Urządzenia nie należy instalować w miejscu, w którym przeprowadzane są reakcje chemiczne (laboratorium itp.).
- Urządzenia nie należy instalować w pobliżu miejsca przechowywania łatwopalnych cieczy, takich jak alkohol i rozcieńczalnik.
- Urządzenia nie należy ustawiać w miejscu znajdującym się w zasięgu małych dzieci.
- Urządzenia nie należy ustawiać w miejscu niestabilnym (chybotliwa podstawa, pochylone podłoże itp.).
- Urządzenia nie należy instalować w środowisku o nadmiernej wilgotności i wysokim stopniu zapylenia ani w miejscu wystawionym na bezpośrednie działanie promieni słonecznych.
- Urządzenia nie należy instalować w środowisku występowania słonego powietrza lub gazów korozyjnych.
- Urządzenia nie należy instalować w miejscu narażonym na nadmierne wibracje.
- Urządzenia nie należy ustawiać w sposób blokujący wylot powietrza z otworów wentylacyjnych.

⚠ OSTRZEŻENIE

- Urządzenia nie należy ustawiać bezpośrednio na dywanie lub wykładzinie o długim włosie.
- Urządzenia nie należy instalować w zamkniętym pomieszczeniu o słabej wentylacji.
- W przypadku długotrwałego używania drukarki w małym pomieszczeniu należy dbać o wietrzenie tego pomieszczenia.
- Urządzenie należy instalować daleko od silnych pól magnetycznych oraz źródeł hałasu.
- Urządzenie należy instalować z dala od monitorów i telewizorów.

Miejsce ustawienia

Drukarkę należy ustawiać na płaskiej powierzchni o szerokości wystarczającej do pewnego oparcia nóżek urządzenia.

Wokół drukarki należy zostawić odpowiednio dużo wolnego miejsca, tak jak to pokazano na ilustracji.

- Widok z góry

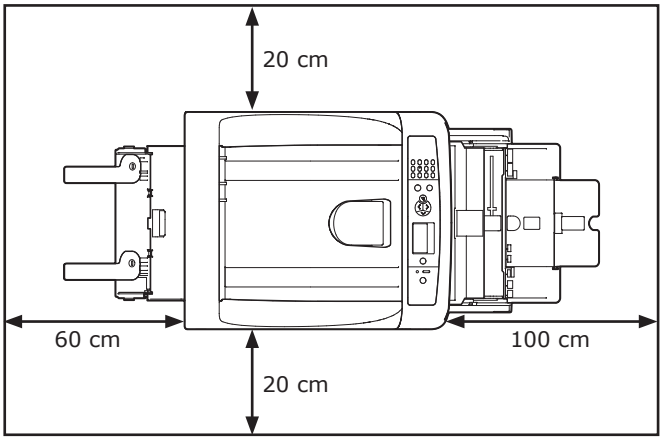

- Widok z boku

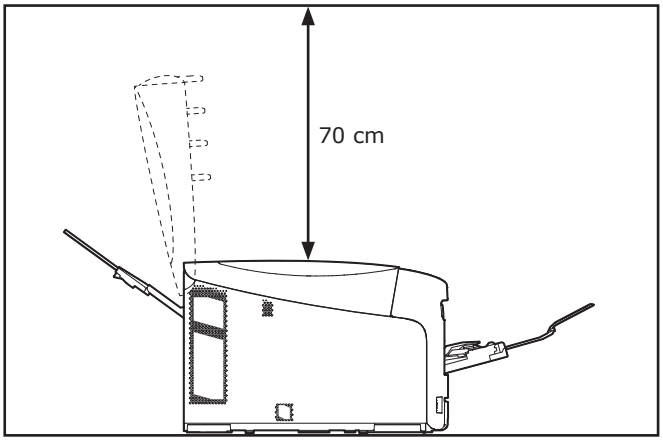

Przygotowanie drukarki

W tej części opisano sposób rozpakowania drukarki oraz jej włączania i wyłączania.

Rozpakowanie

⚠ OSTRZEŻENIE	Może powodować obrażenia!	⚠
• Do bezpiecznego podnoszenia drukarki potrzeba co najmniej dwóch osób, ponieważ urządzenie waży ok. 37 kg lub 40 kg.		

! Uwaga

- Początkowo w urządzeniu należy używać komponentów eksploatacyjnych lub konserwacyjnych dostarczonych z drukarką. W przeciwnym wypadku żywotność takich komponentów może nie być wyświetlana prawidłowo lub ich późniejsze wykorzystanie może być niemożliwe.
- Bęben (zielony walec) to bardzo delikatny komponent. Należy obchodzić się z nim ostrożnie.
- Bębna nie należy wystawiać na działanie bezpośredniego promieniowania słonecznego lub silnego światła sztucznego (średnio powyżej 1500 luksów). Nawet w przypadku normalnego oświetlenia wewnętrznego bębna nie należy zostawiać wystawionego na jego oddziaływanie przez dłużej niż 5 minut.
- Opakowanie i materiał amortyzacyjny są potrzebne do transportu drukarki. Nie należy ich wyrzucać.

1. Wyjmij drukarkę z pudełka i zdejmij z urządzenia cały materiał amortyzujący oraz plastikową torbę.

2. Usuń dwa paski ochronnej taśmy (1) znajdujące się z tyłu drukarki.

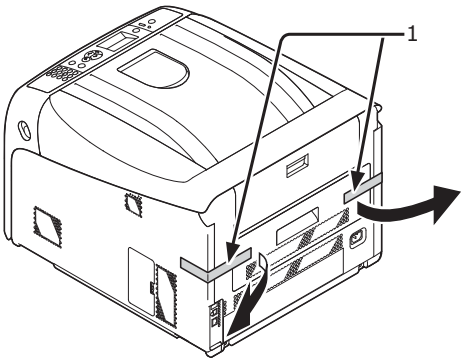

Montaż elementów eksploatacyjnych

1. Włóż palce w zagłębienia po prawej stronie drukarki i pociągnij dźwignię (1) zwalniającą pokrywę przednią, aby otworzyć tę pokrywę (2) do przodu.

! Uwaga

- Delikatnie otwórz pokrywę przednią. W przypadku gwałtownego otwierania otworzyć się może również podajnik uniwersalny.

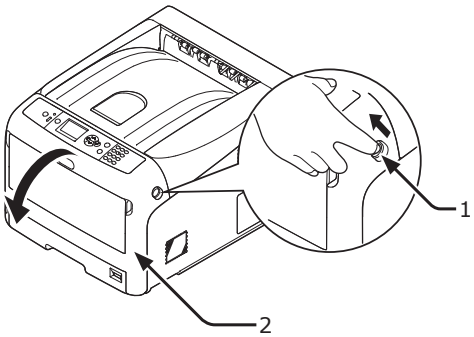

2. Naciśnij przycisk (3) otwierania pokrywy górnej i otwórz tę pokrywę (4).

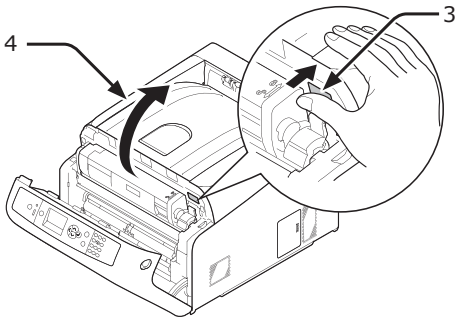

3. Wyjmij wszystkie cztery bębny z drukarki.

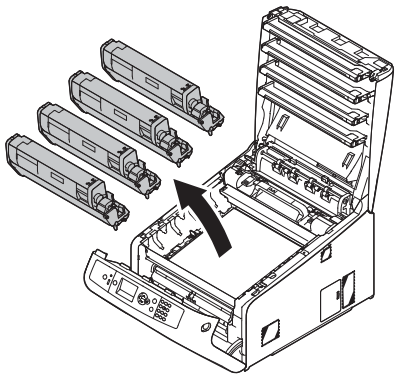

4 Usuń ochronne folie z czterech bębnów.

(1) Umieść bęben na rozłożonej gazecie. Usuń taśmę (6) przylepioną do ochronnej folii (5) i odwiń folię.

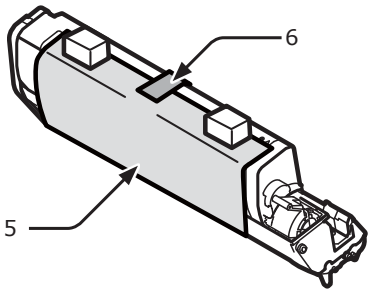

(2) Wyciągnij ochronną folię w kierunku wskazanym strzałką.

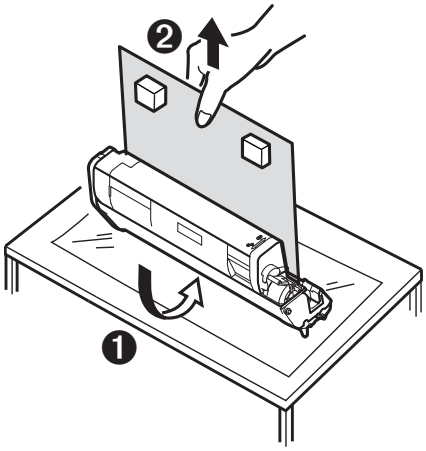

! Uwaga

- Nie przestawiaj niebieskiej dźwigni na pojemniku z tonerem.

5 Włóż wszystkie cztery bębny z powrotem do drukarki.

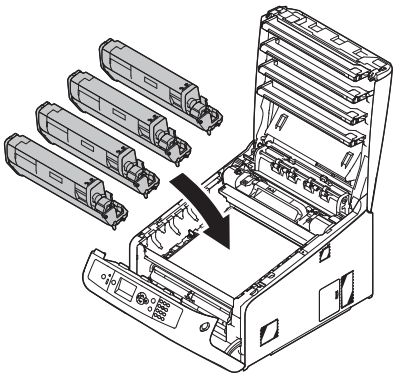

6 Przestaw do oporu niebieską dźwignię (7) pojemnika z tonerem w kierunku wskazanym strzałką.

Przestaw dźwignie wszystkich 4 pojemników z tonerem.

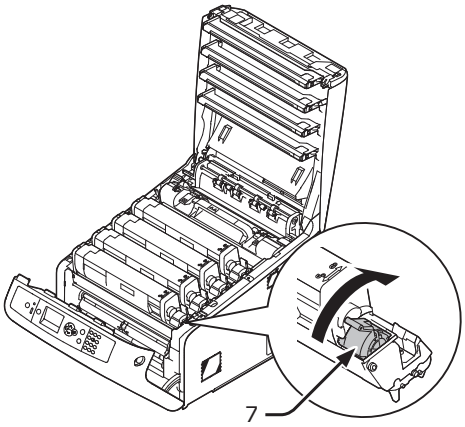

7 Zamknij pokrywę górną (4), równomiernie naciskając oba brzegi pokrywy.

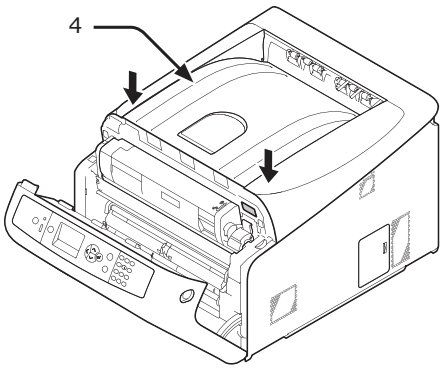

8 Zamknij pokrywę przednią (2).

! Uwaga

- Przedniej pokrywy nie można bezpiecznie zamknąć bez wcześniejszego zamknięcia pokrywy górnej.
- Gdy komunikat o błędzie, że górna lub przednia pokrywa jest otwarta, nie znika z ekranu wyświetlacza na panelu operatora, upewnij się, że pokrywy są zamknięte.

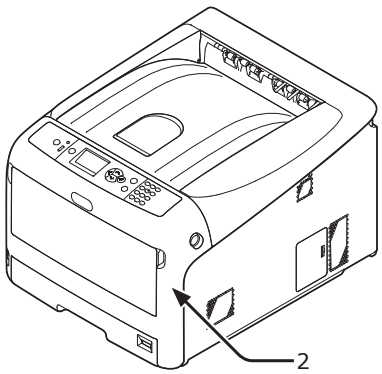

Instalowanie akcesoriów

Aby zmodyfikować kierunek wylotu powietrza z drukarki, należy zamocować osłonę żaluzjową wylotu powietrza.

1 Zamocuj dostarczoną osłonę (1) na wylocie powietrza z boku drukarki.

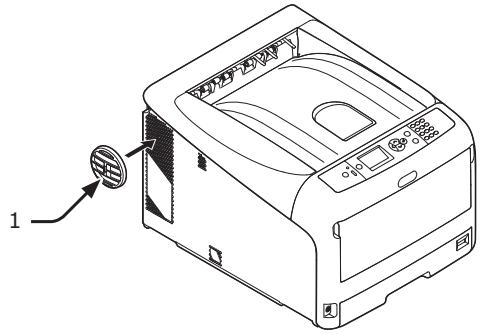

Informacja

- Przekręć osłonę tak, aby zmienić kierunek wylotu powietrza z drukarki.

Ładowanie papieru

Odwołanie

- Informacje o ładowaniu papieru do drukarki znajdują się w części „Obsługiwany papier" str. 62.

1 Wyciągnij podajnik papieru (1).

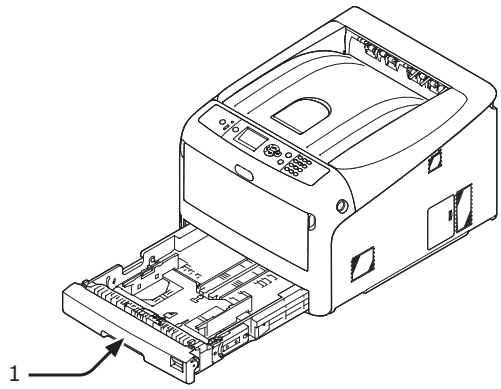

2 Ustaw wskaźnik wyboru formatu papieru (2) odpowiednio do formatu ładowanego papieru.

Ustaw wskaźnik w pozycji [A4 ▭], jeśli ładowany jest papier formatu A4 w orientacji poziomej.

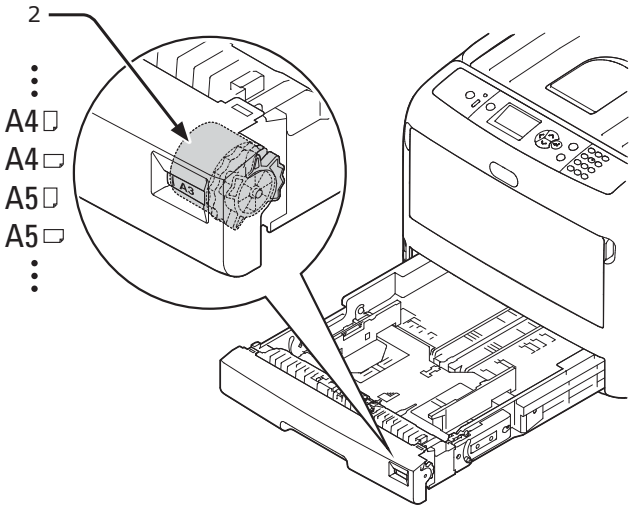

3 Przesuń prowadnice papieru (3) i ogranicznik papieru (4) odpowiednio do rozmiaru ładowanego papieru.

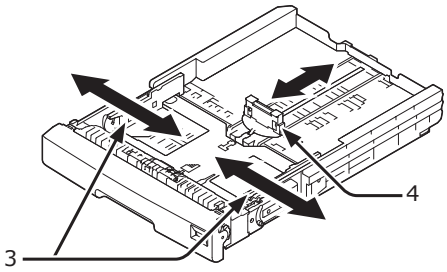

! Uwaga

- W przypadku ładowania papieru formatu A6 ogranicznik papieru (4) należy przesunąć do przodu i go zdjąć, a następnie zamontować na części metalowej.

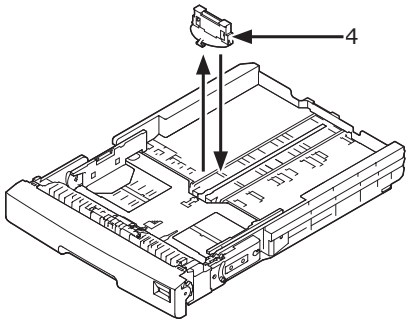

4 Lekko zegnij ryzę papieru w obu kierunkach, a następnie ją przewachluj. Wyrównaj krawędzie ryzy, układając ją na płaskiej powierzchni.

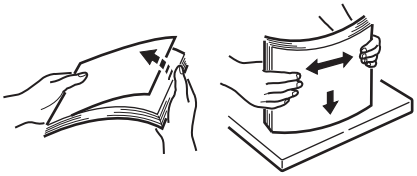

5 Załaduj papier, układając go stroną do zadrukowania skierowaną w dół, i dociśnij go z góry.

! Uwaga

- Nie należy ładować papieru powyżej znaku [▼] (5) na prowadnicy papieru.

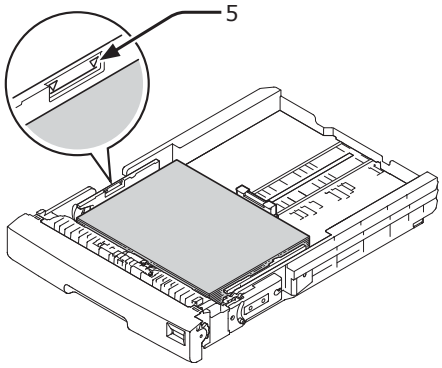

6 Zabezpiecz załadowany papier prowadnicą.

7 Sprawdź, czy format załadowanego papieru odpowiada ustawieniu wskaźnika formatu papieru.

8 Włóż podajnik papieru do drukarki.

Informacja

- W przypadku ładowania papieru w formacie, dla którego brakuje odpowiednika na wskaźniku formatu papieru, wskaźnik ten należy ustawić w pozycji [**Inne**], a następnie wybrać format papieru na panelu operatora.

Włączanie/Wyłączanie zasilania

Charakterystyka zasilania

Zasilanie musi odpowiadać następującej charakterystyce:

Prąd:	110 - 127 VAC (Zakres 99 - 140 VAC)
	220 - 240 VAC (Zakres 198 - 264 VAC)
Częstotliwość:	50/60 Hz ± 2%

Uwaga

- Jeśli prąd zasilający nie jest stabilny, należy użyć regulatora napięcia.
- Maksymalne zużycie prądu przez tę drukarkę to 1400 W. Zasilanie musi posiadać odpowiednią moc, pozwalającą na korzystanie z urządzenia.
- Nie gwarantujemy działania urządzenia w przypadku korzystania z urządzeń zasilania bezprzerwowego (UPS) lub przemiennika. Nie należy używać urządzeń zasilania bezprzerwowego (UPS) ani przemienników.

NIEBEZPIECZEŃSTWO	**Ryzyko porażenia elektrycznego i/lub pożaru.**	

- Każdorazowo przed podłączeniem lub odłączeniem kabla zasilającego i przewodu uziemiającego należy wyłączyć drukarkę.
- Przewód uziemiający należy podłączać do punktu uziemiania nieużywanego przez inne urządzenia.
- Uziemienia urządzenia nigdy nie należy podłączać do rur instalacji wodnej, gazowej ani przewodów telefonicznych lub instalacji odgromowej.
- Przed podłączeniem kabla zasilającego do gniazda elektrycznego należy podłączyć uziemienie.
- Podłączając i odłączając kabel zasilający, zawsze należy chwytać za wtyczkę, a nie za przewód.
- Wtyczkę kabla zasilającego należy pewnie włożyć do gniazda elektrycznego.
- Nie należy podłączać i odłączać kabla zasilającego mokrymi rękami.
- Kabel zasilający należy przeprowadzić tak, aby nie występowało ryzyko stanięcia na nim. Na kablu nie należy również układać innych przedmiotów.
- Nie należy używać splątanych kabli.
- Nie należy używać uszkodzonych kabli.
- Nie należy podłączać urządzenia do rozgałęźnika elektrycznego.
- Nie należy podłączać drukarki i innych urządzeń elektrycznych do tego samego gniazda elektrycznego. W przypadku równoczesnego podłączenia z innymi urządzeniami, takimi jak klimatyzator, kopiarka, niszczarka, drukarka może działań nieprawidłowo z powodu szumu elektrycznego. Jeśli nie da się uniknąć podłączenia kilku urządzeń do jednego gniazda, należy użyć ogólnodostępnego filtru szumów lub transformatora.
- Należy używać dołączonego kabla zasilającego i podłączać go bezpośrednio do gniazda uziemiającego. Drukarki nie należy podłączać za pomocą kabli zasilających innych produktów.
- Nie należy używać przedłużaczy. Jeśli jednak ich użycie jest konieczne, należy używać kabli o klasyfikacji powyżej 15 A.
- Z uwagi na zanikanie napięcia wraz ze wzrostem długości kabla zasilającego, w przypadku używania przedłużaczy drukarka może nie działać prawidłowo.
- W czasie drukowania nie należy odcinać zasilania ani wyciągać z gniazda wtyczki kabla zasilającego.
- W przypadku nieużywania drukarki przez dłuższy czas (urlop lub następujące po sobie dni wolne od pracy) kabel zasilający należy odłączyć.
- Dołączonego kabla zasilającego nie należy używać z innymi produktami.

Włączanie zasilania

1. Włóż odpowiednią wtyczkę kabla zasilającego (1) do gniazda zasilania drukarki.

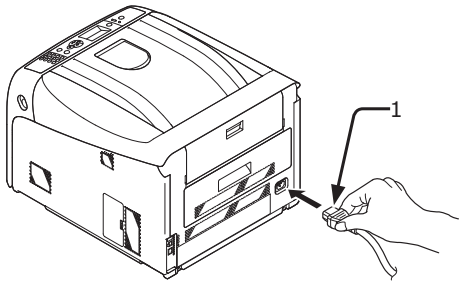

2. Włóż odpowiednią wtyczkę kabla zasilającego do gniazda elektrycznego.

3. Wciśnij i przytrzymaj przycisk zasilania (2) przez około jedną sekundę, aby włączyć zasilanie.

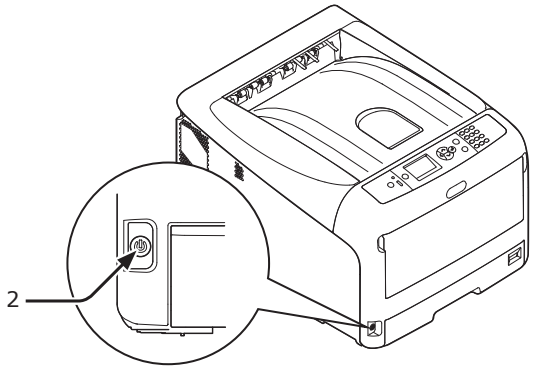

Kontrolka LED przełącznika zasilania zaświeci się po włączeniu drukarki.

Na panelu operatora wyświetlony zostanie komunikat **„Gotowa do druku”**, gdy drukarka jest gotowa.

Wyłączanie zasilania

1 Wciśnij i przytrzymaj przycisk zasilania (1) przez około jedną sekundę.

Na panelu operatora wyświetlony zostanie komunikat „**Wyłączanie Zaczekaj. Drukarka wyłączy się automatycznie.**”, a kontrolka zasilania będzie migać w odstępach 1-sekundowych. Następnie drukarka zostania automatycznie wyłączone, a kontrolka zasilania zgaśnie.

Uwaga

- Wyłączenie zasilania może trwać około 5 minut. Należy zaczekać do chwili zakończenia procesu wyłączania zasilania.
- Przytrzymanie przycisku zasilania przez ponad 5 sekund spowoduje wymuszone wyłączenie drukarki. Tę procedurę należy wykonać wyłącznie po wystąpieniu problemu. W przypadku wystąpienia problemów z drukarką należy zapoznać się z rozdziałem „Inne problemy” str. 107.

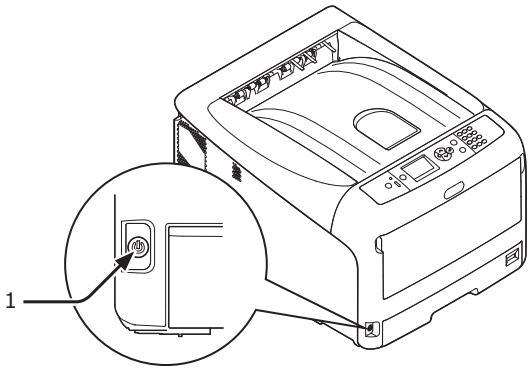

■ Nieużywanie drukarki przez dłuższy czas

Jeśli drukarka jest nieużywana przez dłuższy czas z powodu wyjazdów, następujących po sobie dni wolnych od pracy lub wymiany lub dodawania części w ramach działań naprawczych lub konserwacyjnych, należy odłączyć kabel zasilający.

Informacja

- Brak podłączenia do prądu nawet przez dłuższy czas (ponad 4 tygodnie) w żaden sposób nie wpływa na późniejszą funkcjonalność drukarki.

Tryb oszczędzania energii i tryb uśpienia

Dwa tryby oszczędzania energii pozwalają ograniczyć ilość energii zużywanej przez drukarkę.

■ Tryb oszczędzania energii

Jeśli drukarka jest nieużywana przez pewien określony czas, automatycznie przełącza się do trybu oszczędzania energii, aby ograniczyć jej zużycie.

Do trybu oszczędzania energii można również przejść ręcznie, naciskając na panelu operatora przycisk <**POWER SAVE** (OSZCZĘDZANIE ENERGII)>.

Po przejściu do tego trybu przycisk <**POWER SAVE** (OSZCZĘDZANIE ENERGII)> podświetla się na zielono.

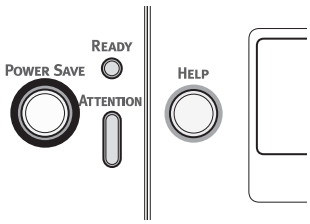

Informacja

- Fabrycznie ustawiony czas bezczynności urządzenia przed przejściem do trybu oszczędzania energii wynosi 1 minutę. Informacje o zmianie czasu przed przejściem urządzenia do trybu oszczędzania energii można znaleźć w części „Ustawianie czasu upływającego przed przejściem do trybu oszczędzania energii” str. 79.

■ Tryb uśpienia

Drukarka przechodzi z trybu oszczędzania energii do trybu uśpienia po upłynięciu ustalonego czasu.

W trybie uśpienia drukarka zachowuje się niemal tak samo, jakby była wyłączona.

Przycisk <**POWER SAVE** (OSZCZĘDZANIE ENERGII)> miga, kiedy urządzenie znajduje się w trybie uśpienia.

Uwaga

- Drukarka nie przechodzi do trybu uśpienia, jeśli wystąpił błąd.

Informacja

- Fabrycznie ustawiony czas bezczynności urządzenia przed przejściem do trybu uśpienia wynosi 15 minut. Informacje o zmianie czasu przed przejściem urządzenia do trybu uśpienia można znaleźć w części „Ustawianie czasu upływającego przed przejściem do trybu uśpienia” str. 80.

Odwołanie

- Więcej szczegółowych informacji o trybie uśpienia można znaleźć w Podręczniku użytkownika (Zaawansowany).

■ Przywracanie drukarki do pracy z trybu oszczędzania energii

Aby przywrócić drukarkę do pracy z trybu oszczędzania energii lub trybu uśpienia, należy na panelu operatora nacisnąć przycisk <**POWER SAVE** (OSZCZĘDZANIE ENERGII)>.

Informacja

- W przypadku otrzymania przez drukarkę zadania drukowania przesłanego z komputera lub innego urządzenia drukarka zostaje automatycznie przywrócona do pracy.

Funkcja autowyłączania

Po upłynięciu określonego czasu od ostatniego drukowania drukarka wyłączy się automatycznie.

Informacja

- Fabrycznie ustawiony czasy bezczynności drukarki przed jej automatycznym wyłączeniem wynosi 4 godziny.
- Informacje o zmianie czasu przed automatycznym wyłączeniem się urządzenia można znaleźć w części „Ustawianie automatycznego wyłączania urządzenia (autowyłączania)" str. 83.

Uwaga

- W domyślnych ustawieniach fabrycznych tryb automatycznego wyłączania zasilania jest wyłączony podczas aktywnego połączenia sieciowego. Aby włączyć automatyczne wyłączanie zasilania podczas aktywnego połączenia sieciowego, zapoznaj się z rozdziałem „Ustawianie automatycznego wyłączania urządzenia (autowyłączania)" str. 83.

Montaż elementów opcjonalnych

W tej części opisano sposób montażu elementów opcjonalnych w drukarce. Dostępne są następujące elementy opcjonalne:

- Dodatkowy podajnik (podajnik 2./3./4.)
- Dodatkowa pamięć RAM (256 MB lub 512 MB)
- Zestaw karty pamięci SD 16 GB

Uwaga

- Przed montażem elementów opcjonalnych zawsze należy odłączyć kabel zasilający oraz kable sieciowy i USB. Montaż elementów opcjonalnych przy włączonej drukarce może spowodować uszkodzenie drukarki i montowanych elementów.

Informacja

- Ustawienia elementów opcjonalnych można wprowadzić po ich zamontowaniu za pomocą sterownika drukarki. Stosowne informacje znajdują się w sekcji „Dodawania elementów opcjonalnych" str. 60.

Montaż dodatkowego podajnika

Dodatkowy podajnik papieru pozwala zwiększyć łączną pojemność podajników drukarki. Zamontować można do trzech dodatkowych podajników. Po zamontowaniu nowych podajników należy skonfigurować ustawienia sterownika drukarki.

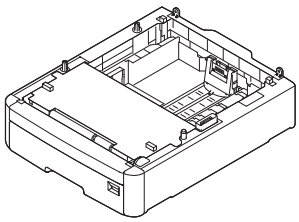

N35110A

Odwołanie

- Specyfikacja dodatkowego podajnika została opisana w części „Obsługiwany papier" str. 62.

OSTRZEŻENIE	**Może powodować obrażenia!**	
• Do bezpiecznego podnoszenia drukarki potrzeba co najmniej dwóch osób, ponieważ urządzenie waży ok. 37 kg lub 40 kg.		

1 Wyłącz drukarkę, a następnie odłącz kabel zasilający oraz kable sieciowy i USB.

Odwołanie

- „Wyłączanie zasilania" str. 24

2 Ułóż dodatkowe podajniki, dopasowując do siebie ich tylne ścianki.

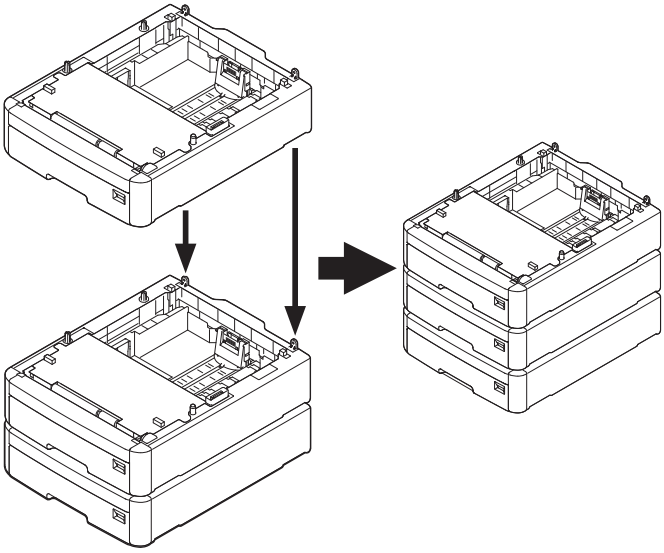

3 Umieść drukarkę na dodatkowych podajnikach, delikatnie dopasowując tylne ścianki drukarki i podajników.

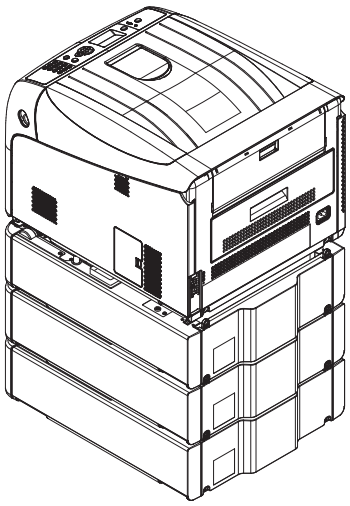

4 Podłącz kabel zasilający oraz kable sieciowy i USB do drukarki, a następnie włącz zasilanie.

- Nie należy stosować siły do górnej pokrywy drukarki, gdy jest ona otwarta.

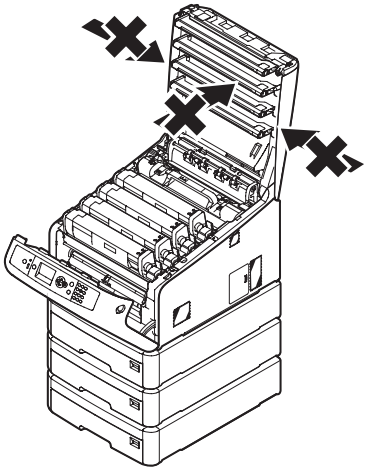

- Nie należy dociskać podajnika papieru w dół, gdy jest on wyciągnięty.

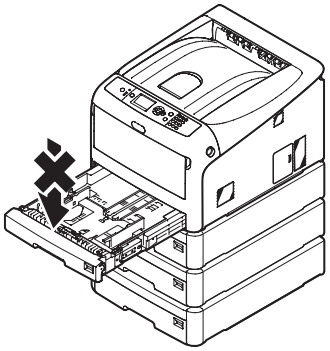

- Nie należy stosować siły skierowanej od tyłu do drukarki, gdy podajnik papieru jest wyciągnięty.

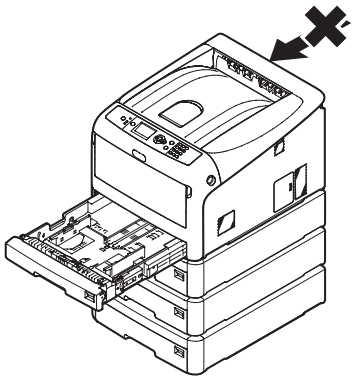

Rozbudowa pamięci RAM

Montaż dodatkowej kości pamięci RAM pozwala zwiększyć jej ilość, co ma znaczenie w przypadku występowania przepełnienia pamięci lub błędów sortowania. Drukarka obsługuje kości pamięci 256 MB i 512 MB.

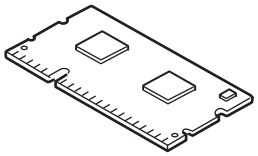

Uwaga

- Należy używać wyłącznie oryginalnych produktów firmy Oki Data. W przypadku użycia innych produktów nie można zagwarantować ich wydajnego działania.
- Elektryczność statyczna może być przyczyną uszkodzenia części. Przed przystąpieniem do pracy usuń ładunki statyczne z ciała, dotykając uziemionych metalowych części itd.

Informacja

- W przypadku drukowania banerów rozbudowa pamięci jest zalecana.

1 Wyłącz drukarkę, a następnie odłącz kabel zasilający oraz kable sieciowy i USB.

Odwołanie

- „Wyłączanie zasilania” str. 24

2 Otwórz pokrywę dostępową (1) znajdującą się po prawej stronie drukarki.

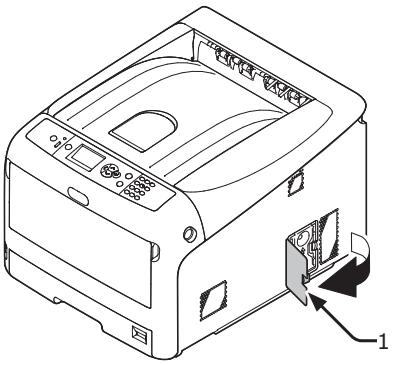

3 Przesuń metalową płytkę (2) do góry, aby ją zdjąć.

Uwaga

- Jeśli zamontowane jest gniazdo karty pamięci SD, wyjmij kartę pamięci.

(1) Włóż palec do zagłębienia w metalowej płytce (2) i przesuń ją do góry.

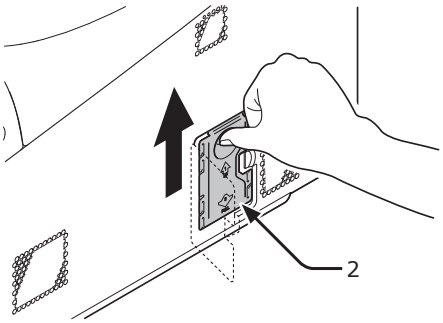

(2) Ściśnij dolną część metalowej płytki (2) i pociągnij ją do przodu.

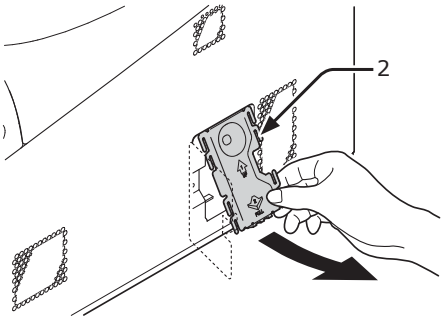

4 Sprawdź, czy wskazana strzałką dioda LED (3) jest wyłączona. Jeśli się świeci, zaczekaj, aż zgaśnie.

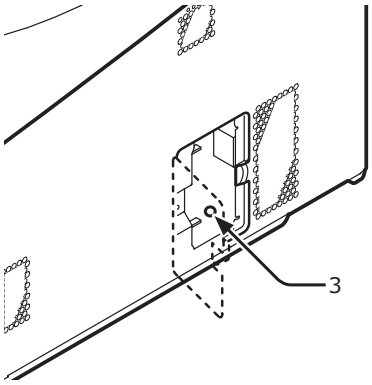

5 Włóż dodatkową kość RAM (4) do gniazda i zamocuj ją, dociskając ją w kierunku drukarki.

! Uwaga

- Sprawdź ułożenie nowej kości pamięci RAM. Kość pamięci ma na swoim złączu małe nacięcia, które są dopasowane do wypustek na złączu drukarki.

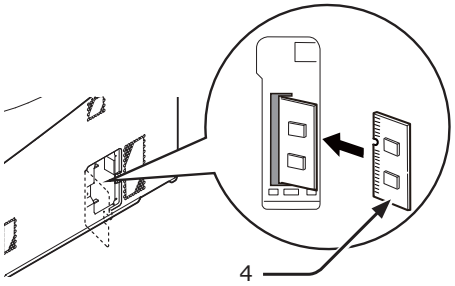

6 Zamontuj metalową płytkę (2).

(1) Najpierw włóż górną część metalowej płytki (2) do drukarki, a następnie zamocuj płytkę.

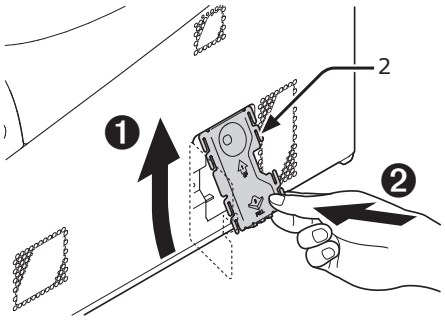

(2) Przytrzymując dolną część metalowej płytki (2) wsuń ją i zamocuj.

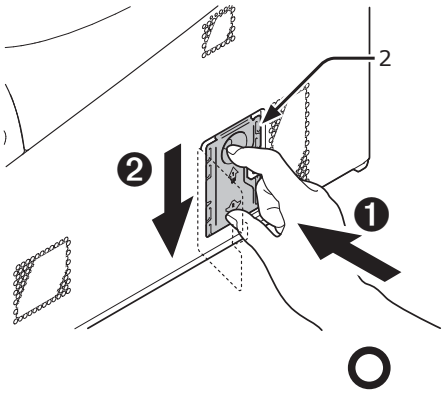

! Uwaga

- Zamontuj gniazdo karty pamięci SD przed zamontowaniem metalowej płytki, jeśli gniazdo takie było na wyposażeniu drukarki.

7 Zamknij pokrywę dostępową (1).

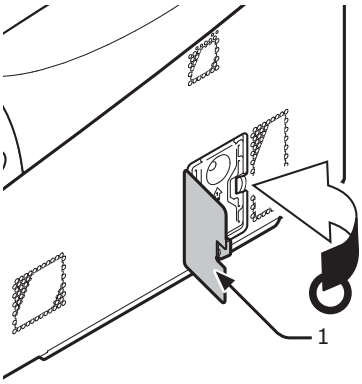

8 Podłącz kabel zasilający oraz kable sieciowy i USB do drukarki, a następnie włącz zasilanie.

9 Naciśnij przycisk <**ENTER** (ZATWIERDŹ)> na panelu operatora.

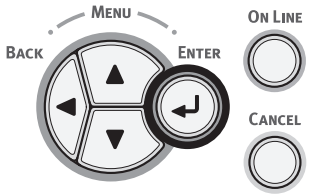

10 Sprawdź, czy wybrana została opcja [**Konfiguracja** (Configuration)], i naciśnij przycisk <**ENTER** (ZATWIERDŹ)>.

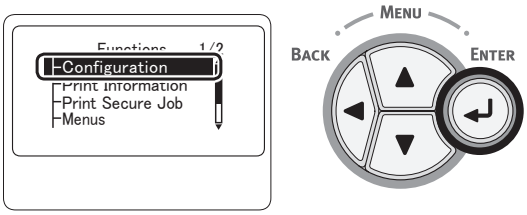

11 Naciśnij kilka razy przycisk przewijania ▼, aby wybrać pozycję [**System** (System)], a następnie naciśnij przycisk <**ENTER** (ZATWIERDŹ)>.

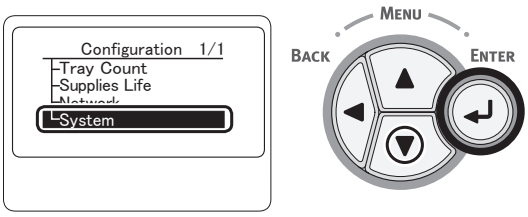

12 Naciśnij kilka razy przycisk przewijania ▼, aby wybrać pozycję [**Pamięć całkowita** (Total Memory)], a następnie naciśnij przycisk <**ENTER** (ZATWIERDŹ)>.

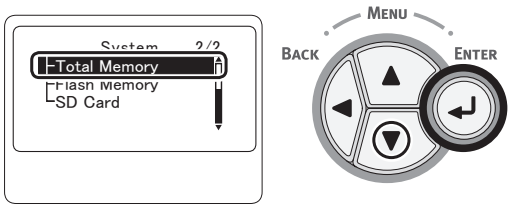

13 Sprawdź, czy wartość pozycji [**Pamięć całkowita** (Total Memory)] uległa zwiększeniu.

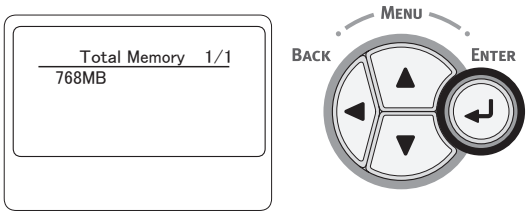

- W przypadku pamięci rozbudowanej o 256 MB wskazywana wartość powinna wynosić [**512 MB** (512 MB)]; w przypadku pamięci rozbudowanej o 512 MB — [**768 MB** (768 MB)].

Uwaga

- Jeśli wartość pozycji [**Pamięć całkowita**] nie uległa zwiększeniu, wyłącz drukarkę, odłącz kable zasilający, sieciowy i USB i wymontuj i jeszcze raz spróbuj zamontować dodatkową kość pamięci RAM.

14 Naciśnij przycisk <**ON LINE**>.

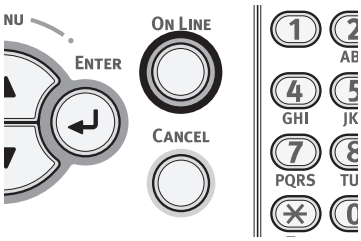

Instalowanie zespołu karty pamięci SD 16 GB

Zestaw karty pamięci SD pozwala przechowywać dane drukowania i drukowania bezpiecznego.

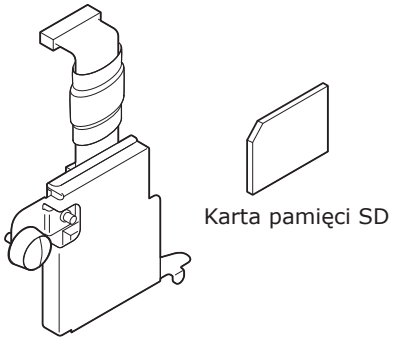

Informacja

- Gniazdo karty pamięci SD jest dołączone do karty pamięci SD.

Uwaga

- Należy używać wyłącznie oryginalnych produktów firmy Oki Data. W przypadku użycia innych produktów nie można zagwarantować ich wydajnego działania.
- Elektryczność statyczna może być przyczyną uszkodzenia części. Przed przystąpieniem do pracy usuń ładunki statyczne z ciała, dotykając uziemionych metalowych części itd.
- Nie można używać karty pamięci SD zabezpieczonej przełącznikiem przed zmianą zapisanych na niej danych. Przełącznik taki należy ustawić w odpowiedniej pozycji zapewniającej pełną funkcjonalność karty.

1 Wyłącz drukarkę, a następnie odłącz kabel zasilający oraz kable sieciowy i USB.

Odwołanie

- „Wyłączanie zasilania” str. 24

2 Otwórz pokrywę dostępową (1).

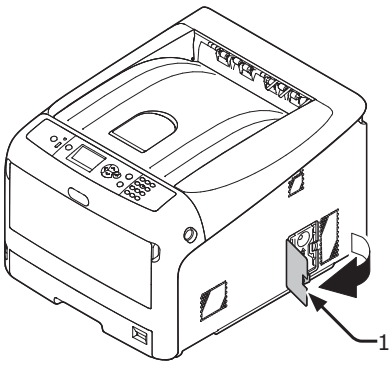

3 Wyjmij metalową płytkę (2), przesuwając ją w górę.

(1) Włóż palec do zagłębienia w metalowej płytce (2) i przesuń ją do góry.

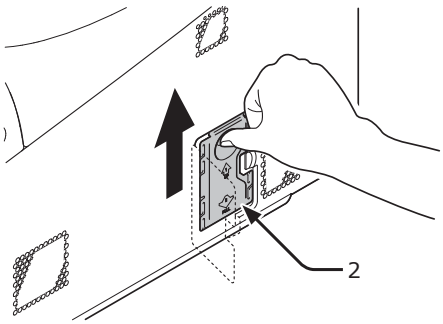

(2) Ściśnij dolną część metalowej płytki (2) i pociągnij ją do przodu.

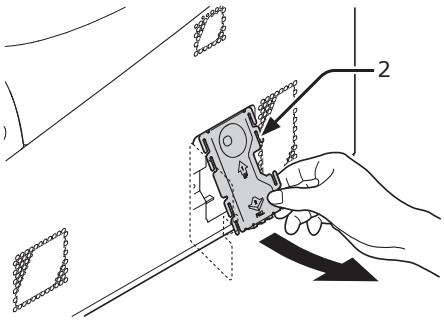

4 Sprawdź, czy wskazana strzałką dioda LED (3) jest wyłączona. Jeśli się świeci, zaczekaj, aż zgaśnie.

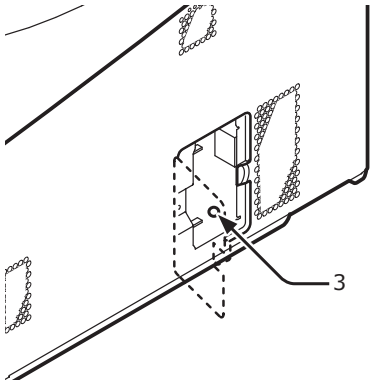

5 Włóż kartę pamięci SD (4) do gniazda kart pamięci SD (5).

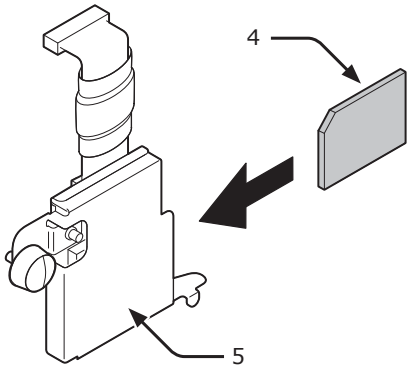

6 Zamontuj gniazdo kart pamięci SD w drukarce za pomocą śruby (6) i języczka (7) gniazda, a następnie podłącz taśmę przesyłu danych (8).

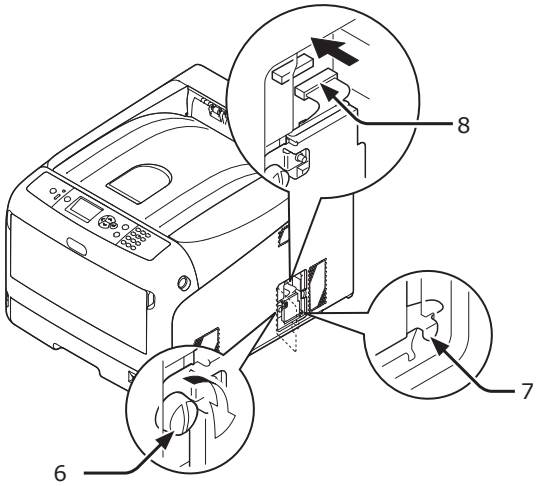

7 Zamontuj metalową płytkę (2).

(1) Najpierw włóż górną część metalowej płytki (2) do drukarki, a następnie zamocuj płytkę.

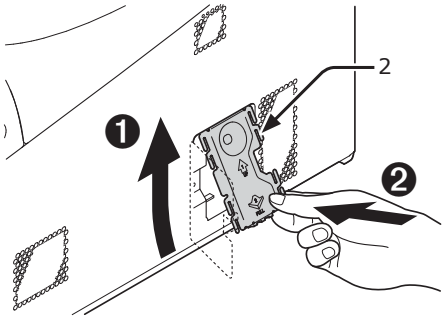

(2) Przytrzymując dolną część metalowej płytki (2) wsuń ją i zamocuj.

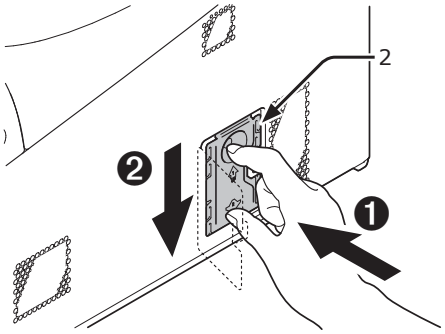

8 Zamknij pokrywę dostępową (1).

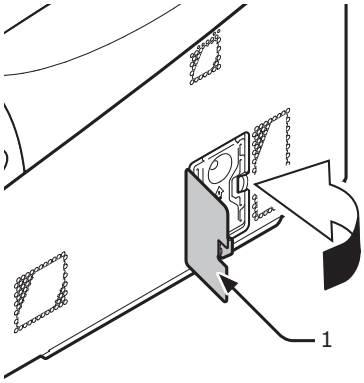

9 Podłącz kabel zasilający oraz kable sieciowy i USB do drukarki, a następnie włącz zasilanie.

10 Naciśnij przycisk <**ENTER** (ZATWIERDŹ)> na panelu operatora.

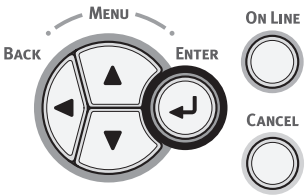

11 Sprawdź, czy wybrana została opcja [**Konfiguracja** (Configuration)], i naciśnij przycisk <**ENTER** (ZATWIERDŹ)>.

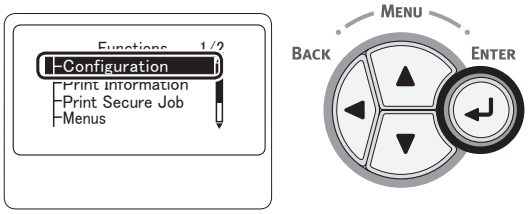

12 Naciśnij kilka razy przycisk przewijania ▼, aby wybrać pozycję [**System** (System)], a następnie naciśnij przycisk <**ENTER** (ZATWIERDŹ)>.

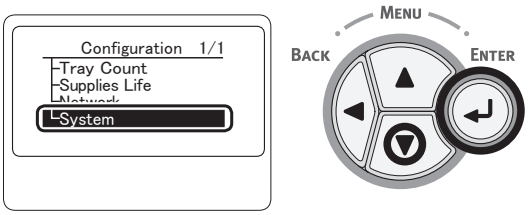

13 Naciśnij kilka razy przycisk przewijania ▼, aby wybrać pozycję [**Karta SD** (SD Card)], a następnie naciśnij przycisk <**ENTER** (ZATWIERDŹ)>.

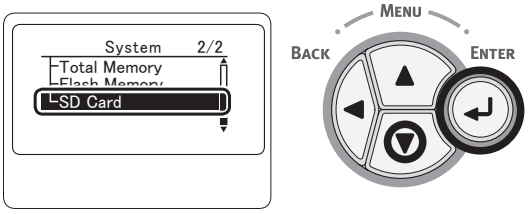

14 Sprawdź, czy wartość pozycji [**Karta SD** (SD Card)] to [**16 GB** (16 GB)].

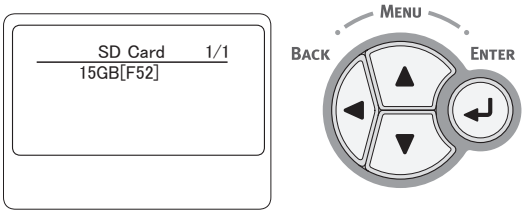

! Uwaga

- W polu [**Karta SD**] wyświetlana może być wartość [**15 GB**]. Nie jest to błąd.
- Jeśli wartość pozycji [**Karta SD**] nie uległa zwiększeniu, wyłącz drukarkę, odłącz kable zasilający, sieciowy i USB i wymontuj i jeszcze raz spróbuj zamontować kartę pamięci SD.

15 Naciśnij przycisk <**ON LINE**>.

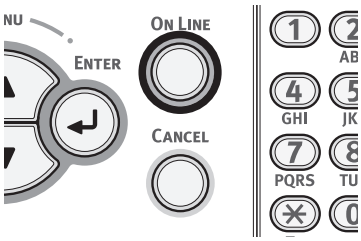

Wydruk testowy z drukarki

Ta opcja pozwala sprawdzić, czy możliwe jest drukowanie z poziomu drukarki. Pozwala ona również sprawdzić szczegółowe ustawienia i stan drukarki, ponieważ drukuje treść tych ustawień (mapa menu).

! Uwaga

- Jeśli drukarka jest w trybie oszczędzania energii, należy nacisnąć przycisk <**POWER SAVE** (OSZCZĘDZANIE ENERGII)>, aby przywrócić ją do pracy.

1 Naciśnij przycisk <**Fn**> na panelu operatora.

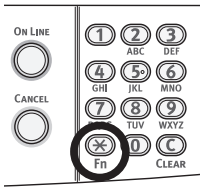

2 Za pomocą klawiatury numerycznej wprowadź „100” i naciśnij przycisk <**ENTER** (ZATWIERDŹ)>.

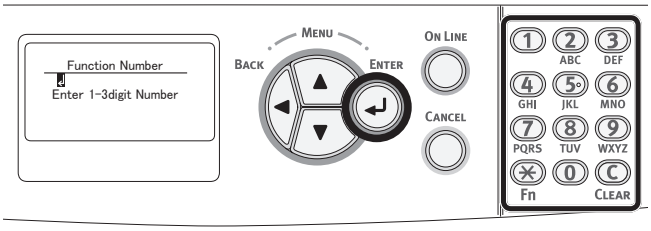

3 Naciśnij przycisk <**ENTER** (ZATWIERDŹ)>, aby zatwierdzić wyświetlane polecenie [**Wykonaj** (Execute)].

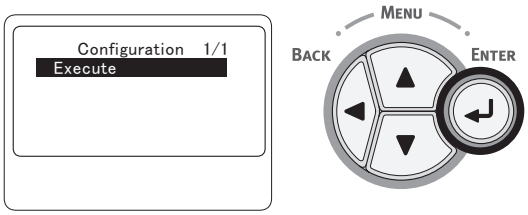

4 Po zakończeniu drukowania ustawień drukarki konfiguracja drukowania z poziomu drukarki zostaje zakończona.

Odwołanie

- Drukować można również raporty oraz listy dla poszczególnych funkcji. Więcej informacji na ten temat można znaleźć w Podręczniku użytkownika (Zaawansowany).

• Podłączenie do komputera

W tej części opisano sposób podłączania drukarki do komputera oraz instalację oprogramowania sterownika drukarki z dostarczonego „Dysku DVD-ROM z oprogramowaniem”.

Należy przygotować komputer z działających napędem DVD.

■ Sposób podłączenia

Można wybrać jeden z poniższych sposobów:

- „Połączenie sieciowe” str. 34
- „Połączenie za pośrednictwem interfejsu USB” str. 55

■ Wymagania produktu

Drukarka obsługuje następujące systemy operacyjne:

- Windows 7/Windows 7 (wersja 64-bitowa)
- Windows Vista/Windows Vista (wersja 64-bitowa)
- Windows Server 2008 R2
- Windows Server 2008/Windows Server 2008 (wersja x64)
- Windows XP/Windows XP (wersja x64)
- Windows Server 2003/Windows Server 2003 (wersja x64)
- Windows 2000
- Mac OS X 10.3.9 do 10.7

■ Typy sterowników

Poniżej opisano typy sterowników, które można zainstalować.

- W systemie Windows

Typ	Opis
PCL	Sterownik drukarki PCL jest odpowiedni do drukowania dokumentów biznesowych. W systemach Windows XP/Windows 2000 zainstalowana musi zostać przeglądarka Internet Explorer 6.0 (MSXML 4.0 lub nowsza wersja).
PS	Sterownik drukarki PS jest odpowiedni do drukowania dokumentów zawierających czcionki PostScript i dane EPS.
XPS	Sterownik drukarki XPS jest odpowiedni do drukowania z aplikacji obsługujących format XPS. * Systemy Windows XP/Windows Server 2003 i Windows 2000 nie są obsługiwane.

- W systemie Mac OS X

Typ	Opis
PS	Sterownik drukarki PS jest odpowiedni do drukowania dokumentów zawierających czcionki PostScript i dane EPS. Może być również wykorzystywany do normalnego drukowania.

! Uwaga

- W zależności od wersji sterownika drukarki lub wersji systemów Windows lub Mac OS X procedura może się różnić.

Połączenie sieciowe

Aby podłączyć drukarkę do komputera za pośrednictwem sieci, należy przeprowadzić poniższe działania.

Podłączenie kabla sieciowego

Kabel sieci Ethernet należy podłączyć do drukarki przed instalacją sterownika.

1 Przygotuj kabel sieciowy (1) i koncentrator (2).

Przygotuj osobno kabel sieciowy (kategoria 5, skrętka, prosta) oraz koncentrator.

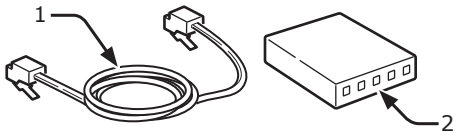

2 Wyłącz drukarkę i komputer.

Odwołanie

- „Wyłączanie zasilania” str. 24

3 Podłącz jedną wtyczkę kabla sieciowego do interfejsu sieciowego (3) na tylnej ścianie drukarki.

4 Podłącz drugą wtyczkę kabla sieciowego do koncentratora (2).

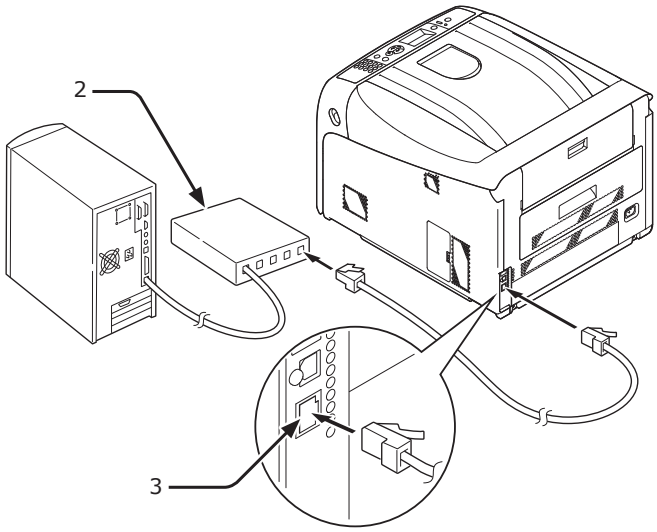

Instalowanie sterownika drukarki (w systemie Windows)

Aby stworzyć połączenie drukarki z siecią za pomocą komputera z systemem Windows, najpierw należy ustawić adres IP dla drukarki, a następnie zainstalować sterownik drukarki na komputerze.

Jeśli w sieci nie ma serwera DHCP lub BOOTP, należy ręcznie skonfigurować adres IP na komputerze lub drukarce.

Jeśli administrator sieci lub dostawca usług internetowych określa unikalny adres IP dla komputera i drukarki, adresy IP należy ustawić ręcznie.

! Uwaga

- Przed przeprowadzeniem tej procedury należy zakończyć wprowadzanie ustawień sieciowych na komputerze.
- Aby przeprowadzić tę procedurę, należy zalogować się jako administrator.
- W czasie ręcznego ustawiania adresu IP należy zgłosić się do administratora sieci lub dostawcy usług internetowych z pytaniem o adres IP, którego należy użyć. Jeśli adres IP zostanie ustawiony nieprawidłowo, sieć może nie działać lub dostęp do internetu może być niemożliwy.

Informacja

- W przypadku konfigurowania małej sieci składającej się wyłącznie z drukarki i komputera adresy IP należy skonfigurować w poniżej pokazany sposób (zgodnie z normą RFC1918).

Na komputerze	
Adres IP:	192.168.0.1~254
Maska podsieci:	255.255.255.0
Brama domyślna:	nieużywane
Serwer DNS:	nieużywane
Na drukarce	
Konfiguracja adresu IP:	ręczna
Adres IP:	192.168.0.1~254 (należy wybrać wartość inną niż ustawiona na komputerze)
Maska podsieci:	255.255.255.0
Brama domyślna:	0.0.0.0
Wielkość sieci:	Mała

- Aby ustawić pozycję [**Wielkość sieci**], należy nacisnąć przycisk <**ENTER** (ZATWIERDŹ)>, a następnie wybrać opcje [**Konfig.admin.**] > [**Ustawienia sieci**] > [**Wielkość sieci**].

❑ Najpierw należy ustawić adres IP drukarki.

1 Włącz drukarkę.

2 Naciśnij przycisk <**ENTER** (ZATWIERDŹ)> na panelu operatora.

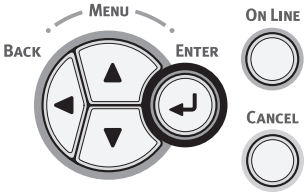

3 Naciśnij przycisk przewijania ▼, aby wybrać pozycję [**Konfig.admin.** (Admin Setup)], a następnie naciśnij przycisk <**ENTER** (ZATWIERDŹ)>.

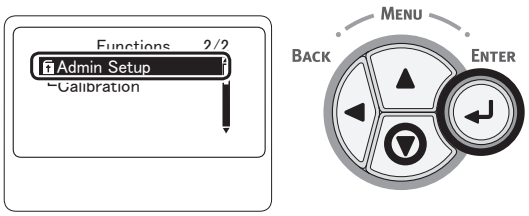

4 Za pomocą klawiatury numerycznej (0–9) wprowadź hasło administratora.

Fabrycznie ustawione domyślne hasło to „aaaaaa”. Po każdym wprowadzonym znaku należy naciskać przycisk <**ENTER** (ZATWIERDŹ)>.

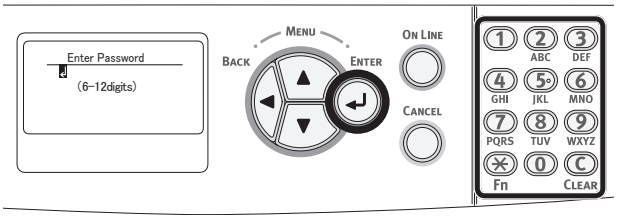

5 Naciśnij przycisk <**ENTER** (ZATWIERDŹ)>.

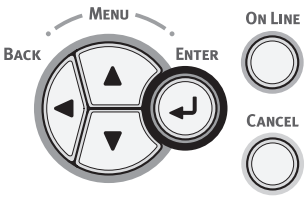

6 Sprawdź, czy wybrana została opcja [**Ustawienia sieci** (Network Setup)], i naciśnij przycisk <**ENTER** (ZATWIERDŹ)>.

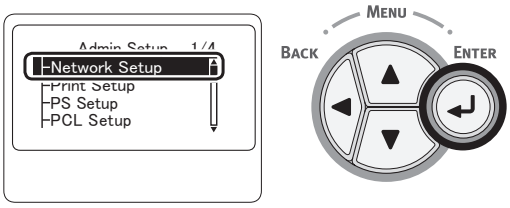

7 Naciśnij przycisk ▼, aby wybrać pozycję [**Konfig.adresu IP** (IP Address Set)], a następnie naciśnij przycisk <**ENTER** (ZATWIERDŹ)>.

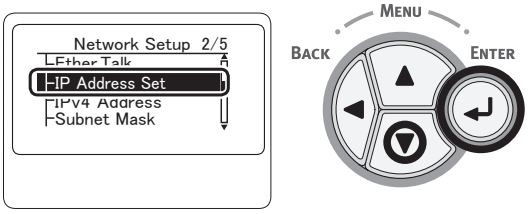

8 W przypadku ręcznego ustawiania adresu IP naciśnij przycisk przewijania ▼, aby wybrać pozycję [**Ręczny** (Manual)], a następnie naciśnij przycisk <**ENTER** (ZATWIERDŹ)>. Przejdź do kroku 9.

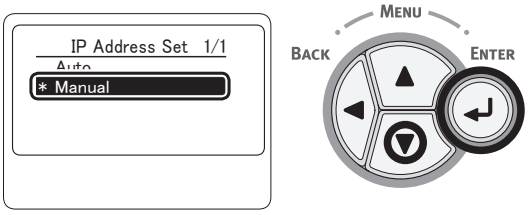

W przypadku automatycznego uzyskiwania adresu IP sprawdź, czy wybrana została opcja [**Automatycznie** (Auto)], i naciśnij przycisk <**ENTER** (ZATWIERDŹ)>.

Przejdź do kroku 15.

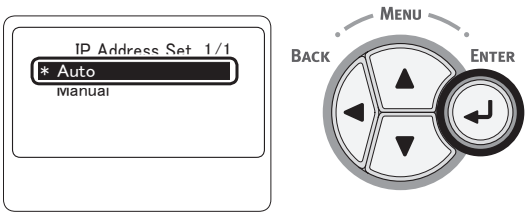

9 Naciskaj przycisk <**BACK** (WSTECZ)>, aż wyświetlony zostanie ekran [**Ustawienia sieci** (Network Setup)]. Naciśnij przycisk przewijania ▼, aby wybrać pozycję [**Adres IPv4** (IPv4 Address)], a następnie naciśnij przycisk <**ENTER** (ZATWIERDŹ)>.

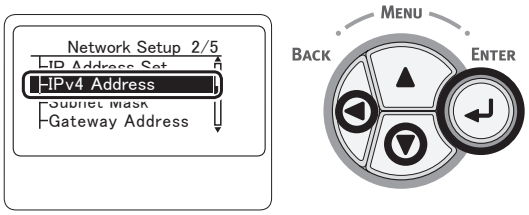

10 Za pomocą klawiatury numerycznej (0–9) wprowadź adres IP i naciśnij przycisk <**ENTER** (ZATWIERDŹ)>.

Aby przejść do następnego pola, naciśnij przycisk <**ENTER** (ZATWIERDŹ)>.

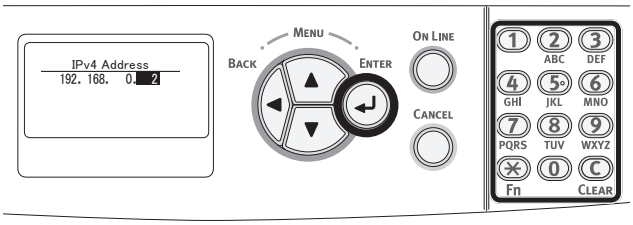

11 Naciskaj przycisk <**BACK** (WSTECZ)>, aż wyświetlony zostanie ekran [**Ustawienia sieci** (Network Setup)]. Naciśnij przycisk przewijania ▼, aby wybrać pozycję [**Maska podsieci** (Subnet Mask)], a następnie naciśnij przycisk <**ENTER** (ZATWIERDŹ)>.

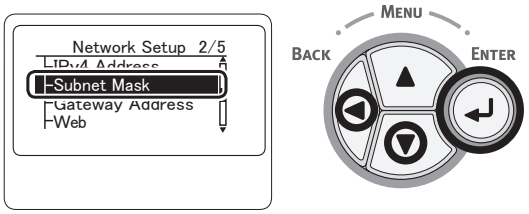

12 Wprowadź maskę podsieci w taki sam sposób jak adres IP.

Aby przejść do następnego pola, naciśnij przycisk <**ENTER** (ZATWIERDŹ)>.

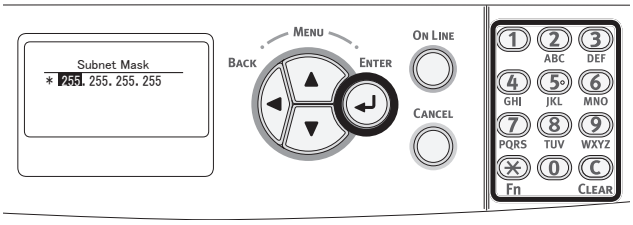

13 Naciskaj przycisk <**BACK** (WSTECZ)>, aż wyświetlony zostanie ekran [**Ustawienia sieci** (Network Setup)]. Naciśnij przycisk przewijania ▼, aby wybrać pozycję [**Adres bramy** (Gateway Address)], a następnie naciśnij przycisk <**ENTER** (ZATWIERDŹ)>.

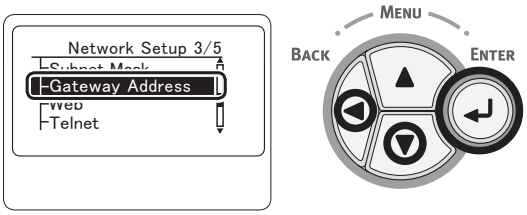

14 Wprowadź bramę domyślną i naciśnij przycisk <**ENTER** (ZATWIERDŹ)>.

Aby przejść do następnego pola, naciśnij przycisk <**ENTER** (ZATWIERDŹ)>.

Po wprowadzeniu wszystkich ustawień naciśnij przycisk <**BACK** (WSTECZ)>.

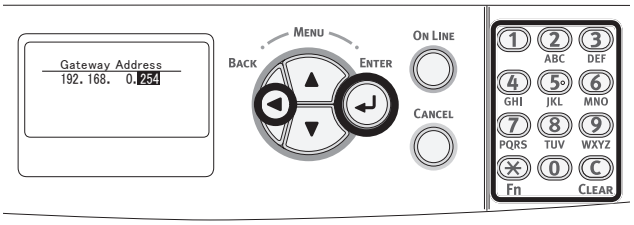

15 Po wyświetleniu ekranu menu konfiguracji naciśnij przycisk <**ON LINE**>, aby zakończyć wprowadzanie ustawień sieci.

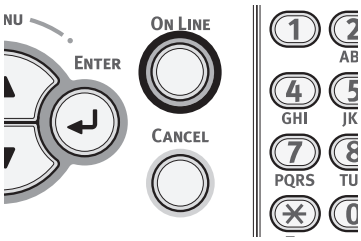

❑ Następnie należy zainstalować sterownik drukarki na komputerze.

1 Sprawdź, czy komputer i drukarka są włączone i połączone, i włóż „Dysk DVD-ROM z oprogramowaniem” do napędu w komputerze.

Odwołanie

- „Podłączenie kabla sieciowego” str. 34

2 Po wyświetleniu okna [**Autogra**] kliknij opcję [**Run setup.exe**].

Jeśli pojawi się okno dialogowe [**Kontrola konta użytkownika**], kliknij przycisk [**Tak**].

3 Wybierz język i kliknij przycisk [**Dalej** (Next)].

4 Wybierz model drukarki i kliknij przycisk [**Dalej** (Next)].

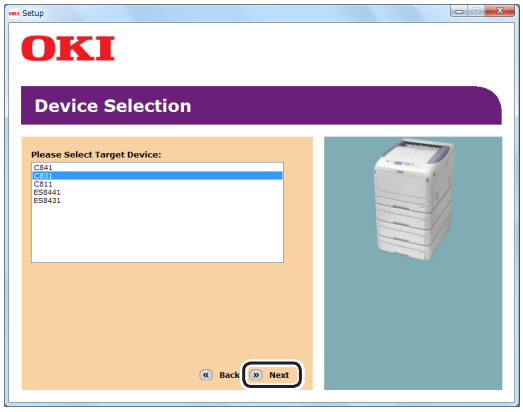

5 Przeczytaj umowę licencyjną i kliknij przycisk [**Zgadzam się**].

6 Przeczytaj dokument [**Environmental advice for Users**] i kliknij przycisk [**Dalej**].

7 W ramce [**Oprogramowanie** (Software)] zaznacz pole przy instalowanym sterowniku: [**Sterownik PCL** (PCL driver)], [**Sterownik PS** (PS driver)] lub [**Sterownik XPS** (XPS driver)].

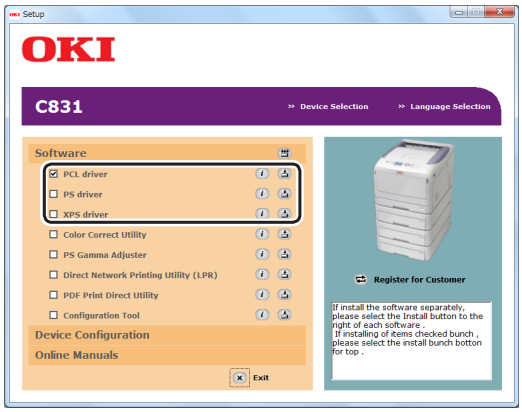

8 Kliknij przycisk jednoczesnej instalacji znajdujący się na górze.

Informacja

- Aby zainstalować również oprogramowanie, zaznacz pola przy stosownych pozycjach.
  Aby zainstalować oprogramowanie oddzielnie, kliknij przycisk instalowania znajdujący się po prawej stronie poszczególnych pozycji i postępuj zgodnie z wyświetlanymi instrukcjami.

Ikona	Opis
	Kliknij przycisk , aby zainstalować sterowniki i/lub oprogramowanie, które zostało wybrane zaznaczeniem pól wyboru.
	Kliknij symbol z prawej strony każdej pozycji, aby zainstalować dany sterownik lub program.

Rozpoczyna się instalacja.

Informacja

- Razem ze sterownikiem drukarki zostanie także zainstalowany program narzędziowy Color Correct.

9 Jeśli pojawi się okno dialogowe [**Zabezpieczenia systemu Windows**], kliknij przycisk [**Zainstaluj ten sterownik mimo to**].

10 Kliknij przycisk [**Sieć** (Network)].

Rozpocznie się wyszukiwanie urządzenia.

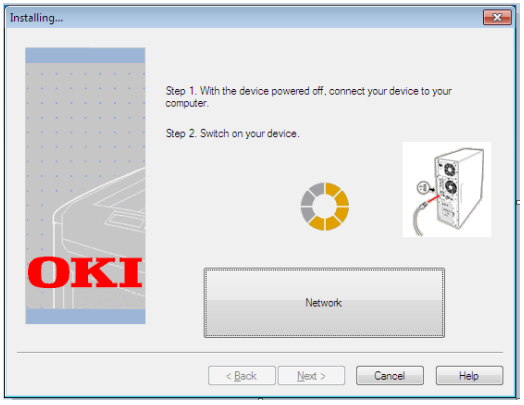

- W przypadku wykrycia drukarki oprogramowanie zostanie zainstalowane automatycznie. Przejdź do kroku 12.
- Jeśli drukarka nie zostanie wykryta, wyświetlony zostanie ekran [**Wybierz urządzenie**]. Przejdź do kroku 11.

11 Kliknij przycisk [**Ponów szukanie** (Restart search)], aby ponownie przeprowadzić wyszukiwanie urządzenia.

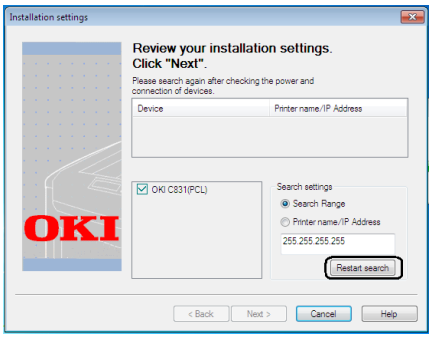

Po wyświetleniu drukarki zaznacz ją i kliknij przycisk [**Dalej** (Next)].

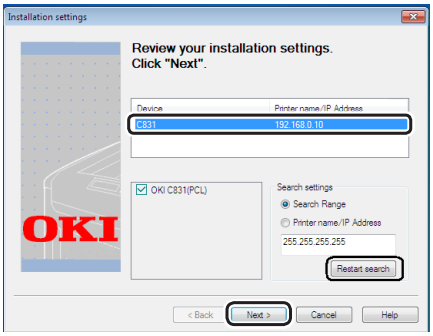

Informacja

- Jeśli drukarka nie zostanie wyświetlona po kliknięciu przycisku [**Ponów szukanie**], zaznacz opcję [**Adres IP**] i wprowadź adres IP przypisany do drukarki, a następnie kliknij przycisk [**Dalej**].

12 Jeśli pojawi się okno dialogowe [**Zabezpieczenia systemu Windows**], kliknij przycisk [**Zainstaluj ten sterownik mimo to**].

13 Kliknij przycisk [**Wyjście** (Exit)], aby zakończyć instalację.

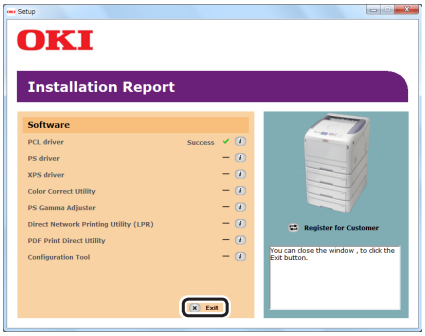

Uwaga

- Jeśli pojawi się okno informujące o konieczności ponownego uruchomienia komputera, kliknij przycisk [**Tak**]. Komputer automatycznie uruchomi się ponownie.

Odwołanie

- Informacje o konfiguracji podajników w sterowniku znajdują się w części „Dodawania elementów opcjonalnych” str. 60.

14 Kliknij przycisk [**Start**] > [**Urządzia i drukarki**].

15 Sprawdź, czy wyświetlana jest ikona [**OKI C831**].

Kliknij prawym przyciskiem ikonę [**OKI C831**] i wybierz jedną z pozycji menu, a następnie sprawdź, czy wszystkie zainstalowane sterowniki drukarki są wyświetlane w podmenu.

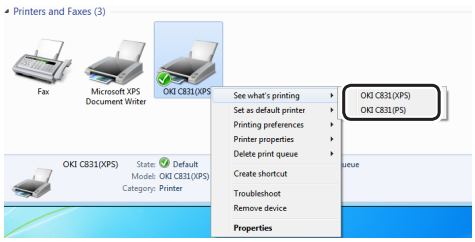

16 Wyjmij z napędu komputera „Dysk DVD-ROM z oprogramowaniem”.

❑ Zakończ, wykonując wydruk testowy z komputera.

1 Otwórz właściwości sterownika drukarki.

2 Kliknij przycisk Test Print (Wydruk testowy).
Instalacja została zakończona.

❑ W przypadku instalowania elementów opcjonalnych, takich jak dodatkowe podajniki lub zestaw karty pamięci SD, odpowiednie ustawienia należy wprowadzić w sterowniku drukarki. Stosowne informacje znajdują się w sekcji „Dodawania elementów opcjonalnych” str. 60.

Instalowanie sterownika drukarki (w systemie Mac OS X)

Aby stworzyć połączenie sieciowe z komputerem z systemem Mac, na komputerze należy zainstalować sterownik drukarki, a drukarkę ustawić jako drukarkę sieciową.

Połączenie sieciowe można zrealizować przy użyciu jednego z dwóch protokołów:

- EtherTalk
- Bonjour (Rendezvous dla systemu Mac OS X 10.3)

! Uwaga

- Protokół EtherTalk nie jest obsługiwany w systemie Mac OS X 10.6.
- Przed rozpoczęciem tej procedury należy wyłączyć oprogramowanie antywirusowe.

■ Protokół EtherTalk (dla systemu Mac OS 10.5)

W przypadku łączenia się z siecią za pośrednictwem protokołu EtherTalk należy w drukarce włączyć obsługę tego protokołu i wyłączyć tryb uśpienia. Następnie należy zainstalować sterownik na komputerze.

❑ Najpierw należy włączyć obsługę protokołu EtherTalk i wyłączyć tryb uśpienia w drukarce.

1 Drukarka i komputer muszą być włączone i połączone.

Odwołanie

- „Podłączenie kabla sieciowego” str. 34

2 Naciśnij przycisk <**ENTER** (ZATWIERDŹ)> na panelu operatora.

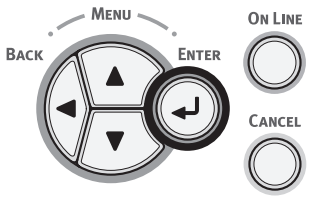

3 Naciśnij kilka razy przycisk przewijania ▼, aby wybrać pozycję [**Konfig.admin.** (Admin Setup)], a następnie naciśnij przycisk <**ENTER** (ZATWIERDŹ)>.

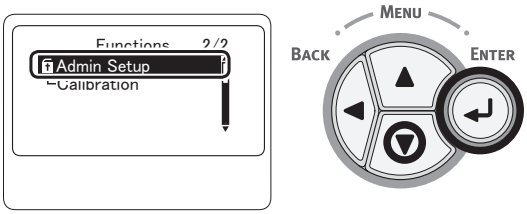

4 Za pomocą klawiatury numerycznej (0–9) wprowadź hasło administratora.

Fabrycznie ustawione domyślne hasło to „aaaaaa”. Po każdym wprowadzonym znaku należy naciskać przycisk <**ENTER** (ZATWIERDŹ)>.

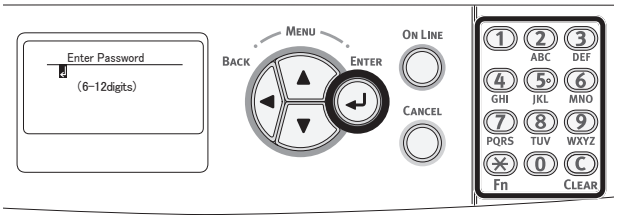

5 Naciśnij przycisk <**ENTER** (ZATWIERDŹ)>.

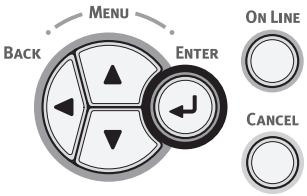

6 Sprawdź, czy wybrana została opcja [**Ustawienia sieci** (Network Setup)], i naciśnij przycisk <**ENTER** (ZATWIERDŹ)>.

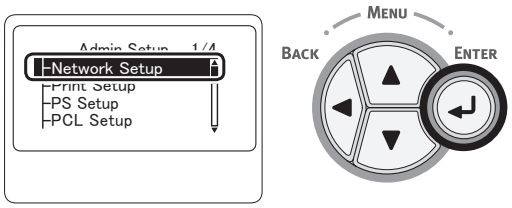

7 Naciśnij kilka razy przycisk przewijania ▼, aby wybrać pozycję [**EtherTalk** (EtherTalk)], a następnie naciśnij przycisk <**ENTER** (ZATWIERDŹ)>.

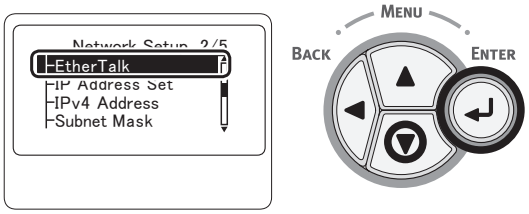

8 Naciśnij przycisk przewijania ▼, aby wybrać pozycję [**Aktywne** (Enable)], a następnie naciśnij przycisk <**ENTER** (ZATWIERDŹ)>.

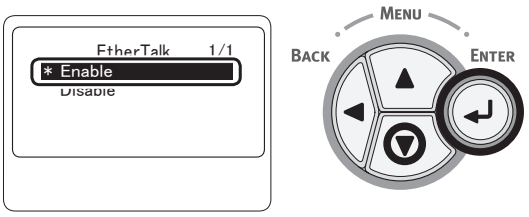

9 Naciskaj przycisk <**BACK** (WSTECZ)>, aż wyświetlony zostanie ekran [**Ustawienia sieci** (Network Setup)].

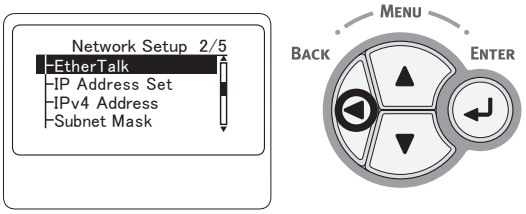

10 Naciskaj przycisk <**BACK** (WSTECZ)>, aż wyświetlony zostanie ekran [**Konfig.admin.** (Admin Setup)].

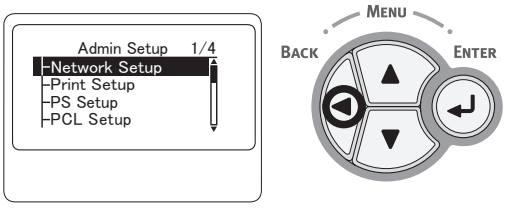

11 Naciśnij kilka razy przycisk przewijania ▼, aby wybrać pozycję [**Ustawienia zasilania** (Power Setup)], a następnie naciśnij przycisk <**ENTER** (ZATWIERDŹ)>.

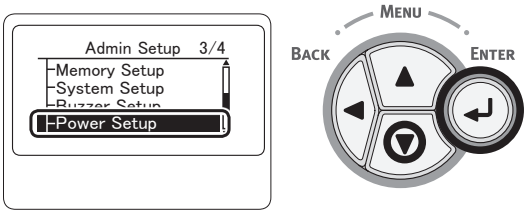

12 Naciśnij przycisk przewijania ▼, aby wybrać pozycję [**Uśpienie** (Sleep)], a następnie naciśnij przycisk <**ENTER** (ZATWIERDŹ)>.

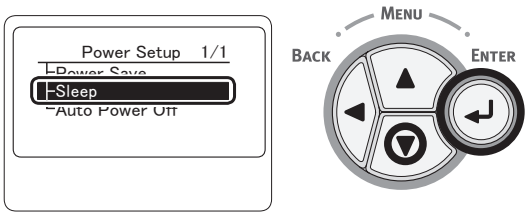

13 Naciśnij przycisk przewijania ▼, aby wybrać pozycję [**Nieaktywne** (Disable)], a następnie naciśnij przycisk <**ENTER** (ZATWIERDŹ)>.

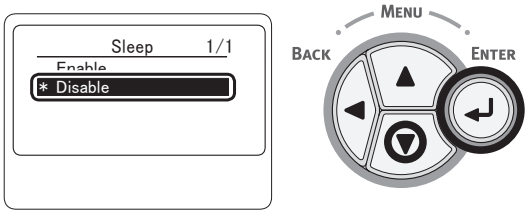

14 Naciśnij przycisk <**ON LINE**>, aby wyjść z trybu menu.

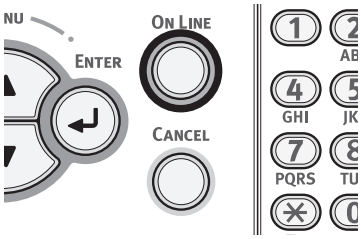

❑ Następnie należy zainstalować sterownik drukarki na komputerze.

1 Włóż do napędu komputera „Dysk DVD-ROM z oprogramowaniem”.

2 Dwukrotnie kliknij znajdującą się na pulpicie ikonę [**OKI**].

3 Dwukrotnie kliknij ikony [**Sterownik**] > [**C841_C831_ES84x1**] > [**Instalator dla Mac OSX**].

4 Wprowadź hasło administratora w systemie Mac OS X i kliknij przycisk [**OK**].

Wykonuj instrukcje wyświetlane na ekranie, aby doprowadzić instalację do końca.

5 Z menu Apple wybierz pozycję [**Preferencje systemowe**].

6 Kliknij przycisk [**Drukarka i faks** (Print & Fax)].

7 Kliknij przycisk [**+**].

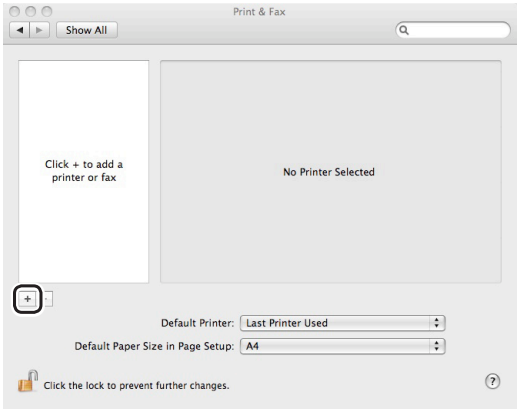

8 Kliknij przycisk [**AppleTalk**].

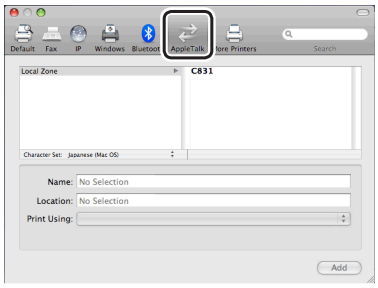

9 Wybierz nazwę drukarki i sprawdź, czy na liście [**Drukuj przy użyciu** (Print Using)] wyświetlana jest pozycja [**OKI C831(PS)**].

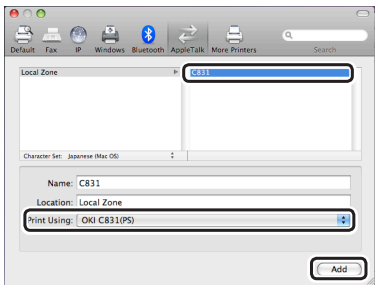

10 Kliknij przycisk [**Dodaj**].

11 Sprawdź, czy drukarka jest wyświetlana w polu [**Drukarki** (Printers)] i czy wartość [**OKI C831(PS)**] jest wyświetlana w polu [**Rodzaj** (Kind)].

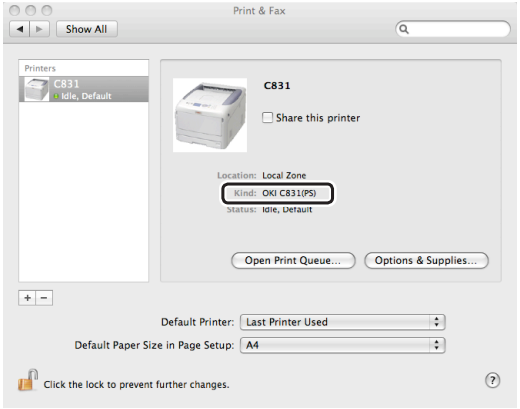

! Uwaga

- Jeśli w polu [**Rodzaj** (Kind)] wartość [**OKI C831(PS)**] nie jest wyświetlana prawidłowo, kliknij przycisk [**-**], aby usunąć drukarkę z pola [**Drukarka i faks** (Print & Fax)], a następnie wykonaj ponownie kroki od 7. do 10.

12 Zamknij okno [**Drukarka i faks** (Print & Fax)].

13 Wyjmij z napędu komputera „Dysk DVD-ROM z oprogramowaniem".

❑ Następnie należy włączyć tryb uśpienia na drukarce.

! Uwaga

- W przypadku korzystania z protokołu EtherTalk tryb uśpienia musi być wyłączony.

1 Naciśnij przycisk <**ENTER** (ZATWIERDŹ)> na panelu operatora.

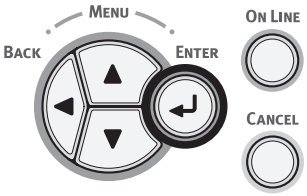

2 Naciśnij kilka razy przycisk przewijania ▼, aby wybrać pozycję [**Konfig.admin.** (Admin Setup)], a następnie naciśnij przycisk <**ENTER** (ZATWIERDŹ)>.

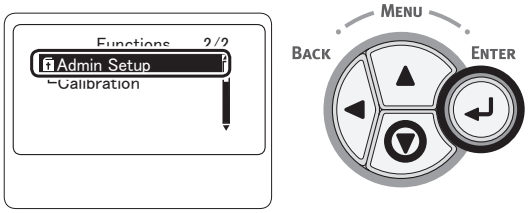

3 Za pomocą klawiatury numerycznej (0–9) wprowadź hasło administratora.

Fabrycznie ustawione domyślne hasło to „aaaaaa". Po każdym wprowadzonym znaku należy naciskać przycisk <**ENTER** (ZATWIERDŹ)>.

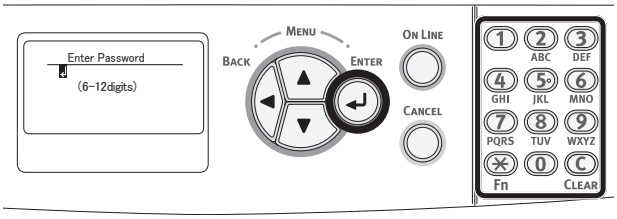

4 Naciśnij przycisk <**ENTER** (ZATWIERDŹ)>.

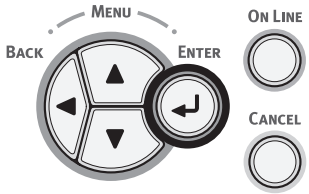

5 Naciśnij kilka razy przycisk przewijania ▼, aby wybrać pozycję [**Ustawienia zasilania** (Power Setup)], a następnie naciśnij przycisk <**ENTER** (ZATWIERDŹ)>.

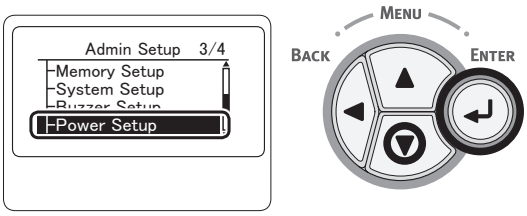

6 Naciśnij przycisk przewijania ▼, aby wybrać pozycję [**Uśpienie** (Sleep)], a następnie naciśnij przycisk <**ENTER** (ZATWIERDŹ)>.

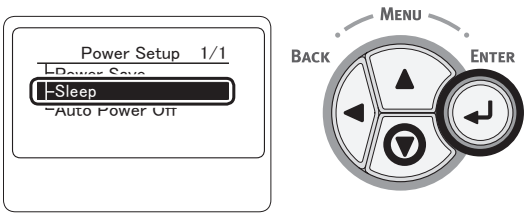

7 Naciśnij przycisk przewijania ▼, aby wybrać pozycję [**Aktywne** (Enable)], a następnie naciśnij przycisk <**ENTER** (ZATWIERDŹ)>.

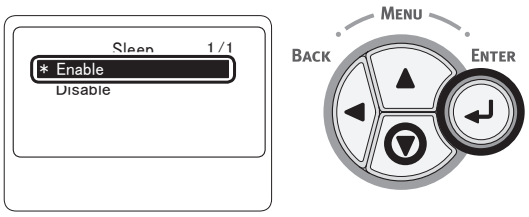

8 Naciśnij przycisk <**ON LINE**>, aby wyjść z trybu menu.

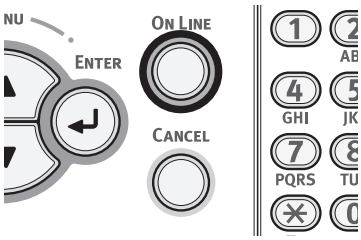

❑ Zakończ, wykonując wydruk testowy z komputera.

1 Uruchom program [**Edycja tekstu**].

2 Otwórz odpowiedni plik.

3 Rozpocznij drukowanie.

Instalacja została zakończona.

❑ W przypadku instalowania elementów opcjonalnych, takich jak dodatkowe podajniki lub zestaw karty pamięci SD, odpowiednie ustawienia należy wprowadzić w sterowniku drukarki. Stosowne informacje znajdują się w sekcji „Dodawania elementów opcjonalnych” str. 60.

■ Protokół EtherTalk (dla systemów Mac OS X 10.3.9 do 10.4.11)

W przypadku łączenia się z siecią za pośrednictwem protokołu EtherTalk należy w drukarce włączyć obsługę tego protokołu i wyłączyć tryb uśpienia. Następnie należy zainstalować sterownik na komputerze.

Informacja

- W poniższej procedurze w celach poglądowych wykorzystany został system Mac OS X 10.4.11. W zależności od systemu operacyjnego opisywana procedura może się różnić.

❑ Najpierw należy włączyć obsługę protokołu EtherTalk i wyłączyć tryb uśpienia w drukarce.

1 Drukarka i komputer muszą być włączone i połączone.

Odwołanie

- „Podłączenie kabla sieciowego” str. 34

2 Naciśnij przycisk <**ENTER** (ZATWIERDŹ)> na panelu operatora.

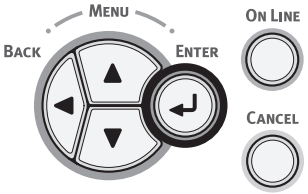

3 Naciśnij kilka razy przycisk przewijania ▼, aby wybrać pozycję [**Konfig.admin.** (Admin Setup)], a następnie naciśnij przycisk <**ENTER** (ZATWIERDŹ)>.

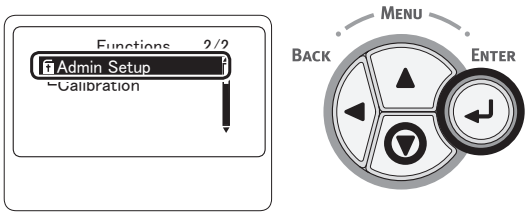

4 Za pomocą klawiatury numerycznej (0–9) wprowadź hasło administratora.

Fabrycznie ustawione domyślne hasło to „aaaaaa”. Po każdym wprowadzonym znaku należy naciskać przycisk <**ENTER** (ZATWIERDŹ)>.

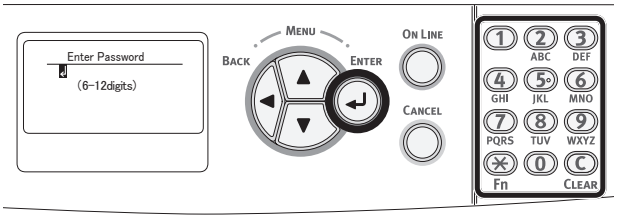

5 Naciśnij przycisk <**ENTER** (ZATWIERDŹ)>.

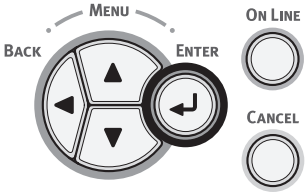

6 Sprawdź, czy wybrana została opcja [**Ustawienia sieci** (Network Setup)], i naciśnij przycisk <**ENTER** (ZATWIERDŹ)>.

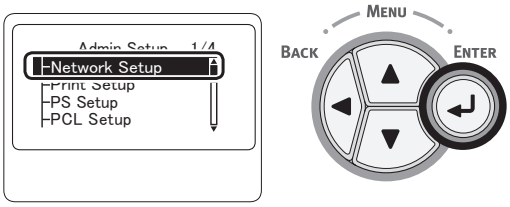

7 Naciśnij kilka razy przycisk przewijania ▼, aby wybrać pozycję [**EtherTalk** (EtherTalk)], a następnie naciśnij przycisk <**ENTER** (ZATWIERDŹ)>.

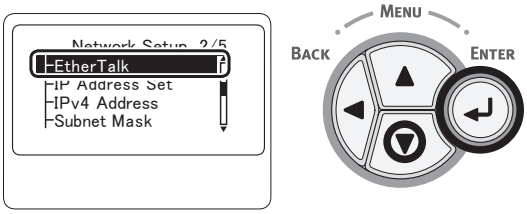

8 Naciśnij przycisk przewijania ▼, aby wybrać pozycję [**Aktywne** (Enable)], a następnie naciśnij przycisk <**ENTER** (ZATWIERDŹ)>.

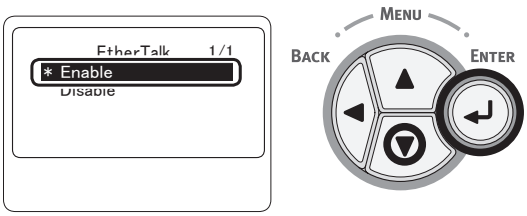

9 Naciskaj przycisk <**BACK** (WSTECZ)>, aż wyświetlony zostanie ekran [**Ustawienia sieci** (Network Setup)].

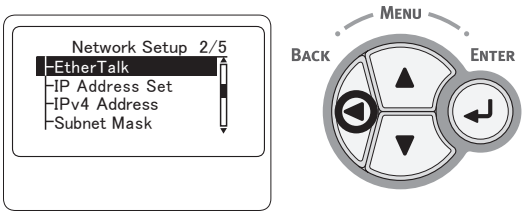

10 Naciskaj przycisk <**BACK** (WSTECZ)>, aż wyświetlony zostanie ekran [**Konfig.admin.** (Admin Setup)].

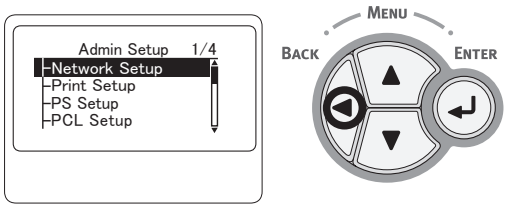

11 Naciśnij kilka razy przycisk przewijania ▼, aby wybrać pozycję [**Ustawienia zasilania** (Power Setup)], a następnie naciśnij przycisk <**ENTER** (ZATWIERDŹ)>.

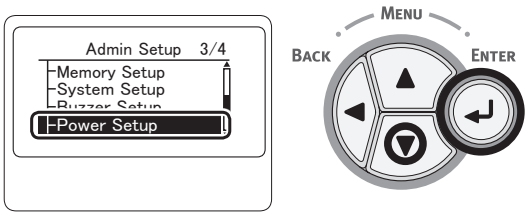

12 Naciśnij przycisk przewijania ▼, aby wybrać pozycję [**Uśpienie** (Sleep)], a następnie naciśnij przycisk <**ENTER** (ZATWIERDŹ)>.

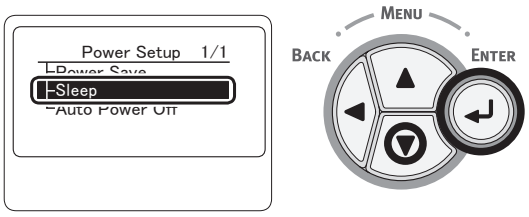

13 Naciśnij przycisk przewijania ▼, aby wybrać pozycję [**Nieaktywne** (Disable)], a następnie naciśnij przycisk <**ENTER** (ZATWIERDŹ)>.

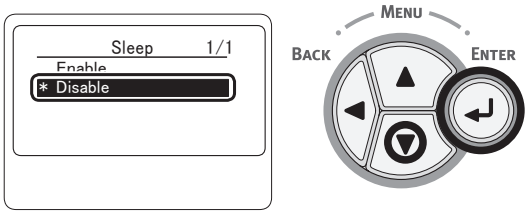

14 Naciśnij przycisk <**ON LINE**>, aby wyjść z trybu menu.

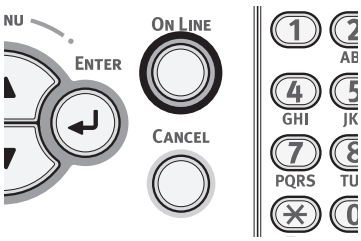

❑ Następnie należy zainstalować sterownik drukarki na komputerze.

1 Z menu Apple wybierz pozycję [**Preferencje systemowe**].

2 Wybierz opcję [**Sieć** (Network)].

3 Z menu [**Wyświetl** (Show)] wybierz pozycję [**Konfiguracje portów sieciowych** (Network Port Configurations)] i sprawdź, czy poniżej zaznaczona jest pozycja [**Wbudowany Ethernet** (Built-in Ethernet)].

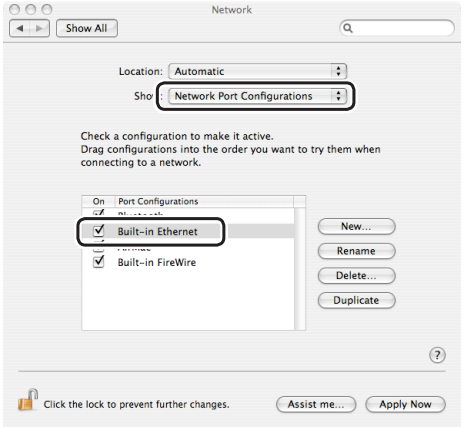

4 Z menu [**Wyświetl** (Show)] wybierz pozycję [**Wbudowany Ethernet** (Built-in Ethernet)] i kliknij zakładkę [**AppleTalk**], a następnie sprawdź, czy poniżej zaznaczona jest pozycja [**Uaktywnij sieć AppleTalk** (Make AppleTalk Active)].

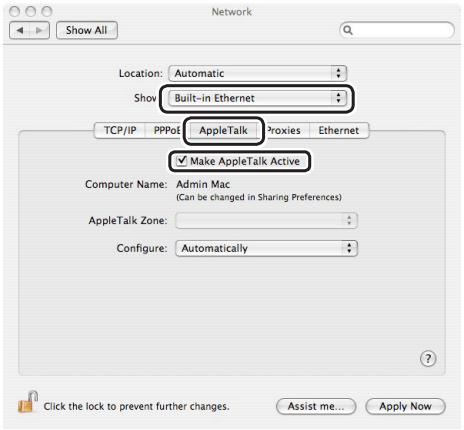

5 Zamknij okno [**Sieć** (Network)].

6 Włóż do napędu komputera „Dysk DVD-ROM z oprogramowaniem”.

7 Dwukrotnie kliknij znajdującą się na pulpicie ikonę [**OKI**].

8 Dwukrotnie kliknij katalogi [**Sterownik**] > [**C841_C831_ES84x1**] > [**Instalator dla Mac OSX**].

9 Wprowadź hasło administratora w systemie Mac OS X i kliknij przycisk [**OK**].

Wykonuj instrukcje wyświetlane na ekranie, aby doprowadzić instalację do końca.

10 Z menu [**Idź**] wybierz pozycję [**Narzędzia**], a następnie dwukrotnie kliknij narzędzie [**Program narzędziowy drukarki**].

! Uwaga

- Jeśli narzędzie [**Program narzędziowy drukarki**] jest już uruchomione, zamknij i otwórz je ponownie.

11 Kliknij przycisk [**Dodaj** (Add)].

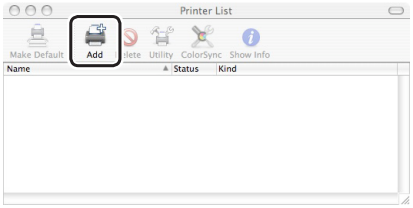

Jeśli pojawi się okno dialogowe [**Nie ma dostępnych drukarek** (You have no printers available)], kliknij przycisk [**Dodaj** (Add)].

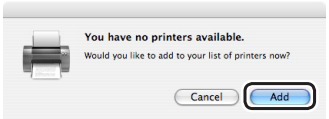

12 Wybierz drukarkę, przy której nazwie w kolumnie [**Połączenie** (Connection)] widnieje pozycja [**AppleTalk**], i sprawdź, czy na liście [**Drukuj przy użyciu** (Print Using)] wyświetlana jest pozycja [**OKI C831(PS)**].

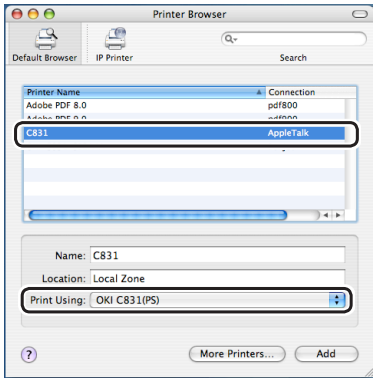

W systemie Mac OS X 10.3.9 należy przeprowadzić następujące ustawienia.

a Z menu podręcznego wybierz opcję [**AppleTalk**].

b Z dostępnej listy wybierz drukarkę.

c Z listy [**Model drukarki**] wybierz pozycję [**Oki**], a następnie z listy sterowników — [**OKI C831(PS)**].

13 Kliknij przycisk [**Dodaj**].

14 Sprawdź, czy w oknie [**Lista drukarek** (Printer List)] wyświetlana jest nazwa instalowanej drukarki, a następnie zamknij okno.

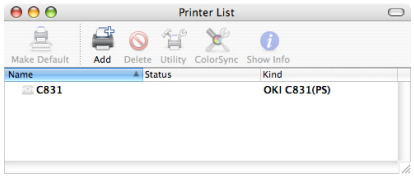

15 Z menu [**Idź**] wybierz pozycję [**Programy**], a następnie dwukrotnie kliknij narzędzie [**Edycja tekstu**].

16 Kliknij menu [**Plik**] > [**Układ strony**].

17 Z listy [**Format dla**] wybierz nazwę drukarki.

18 Sprawdź, czy pozycja [**OKI C831(PS)**] jest prawidłowo wyświetlana na liście [**Format dla** (Format for)].

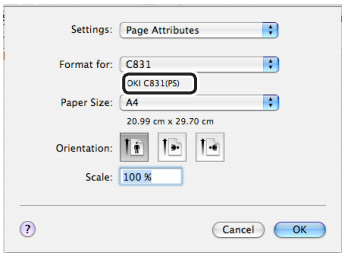

19 Kliknij przycisk [**OK** (OK)].

20 Wyjmij z napędu komputera „Dysk DVD-ROM z oprogramowaniem”.

❑ Następnie należy włączyć tryb uśpienia na drukarce.

! Uwaga

- W przypadku korzystania z protokołu EtherTalk tryb uśpienia musi być wyłączony.

1 Naciśnij przycisk <**ENTER** (ZATWIERDŹ)> na panelu operatora.

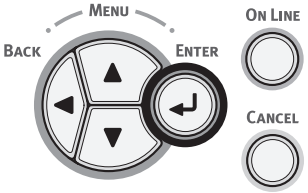

2 Naciśnij kilka razy przycisk przewijania ▼, aby wybrać pozycję [**Konfig.admin.** (Admin Setup)], a następnie naciśnij przycisk <**ENTER** (ZATWIERDŹ)>.

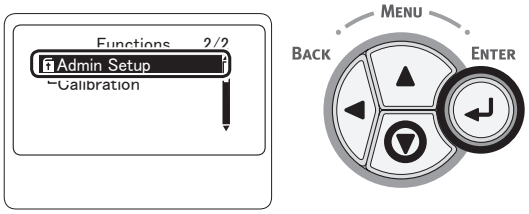

3 Za pomocą klawiatury numerycznej (0–9) wprowadź hasło administratora.

Fabrycznie ustawione domyślne hasło to „aaaaaa”. Po każdym wprowadzonym znaku należy naciskać przycisk <**ENTER** (ZATWIERDŹ)>.

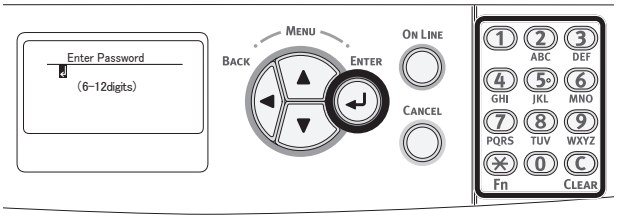

4 Naciśnij przycisk <**ENTER** (ZATWIERDŹ)>.

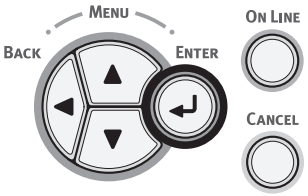

5 Naciśnij kilka razy przycisk przewijania ▼, aby wybrać pozycję [**Ustawienia zasilania** (Power Setup)], a następnie naciśnij przycisk <**ENTER** (ZATWIERDŹ)>.

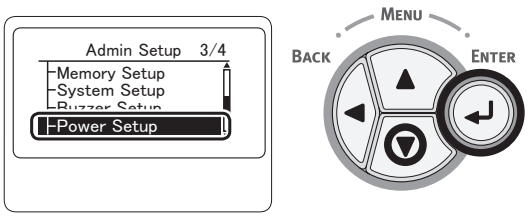

6 Naciśnij przycisk przewijania ▼, aby wybrać pozycję [**Uśpienie** (Sleep)], a następnie naciśnij przycisk <**ENTER** (ZATWIERDŹ)>.

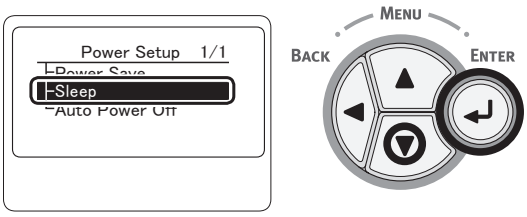

7 Naciśnij przycisk przewijania ▼, aby wybrać pozycję [**Aktywne** (Enable)], a następnie naciśnij przycisk <**ENTER** (ZATWIERDŹ)>.

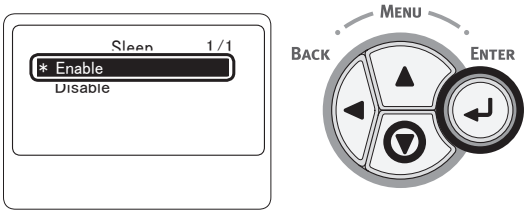

8 Naciśnij przycisk <**ON LINE**>, aby wyjść z trybu menu.

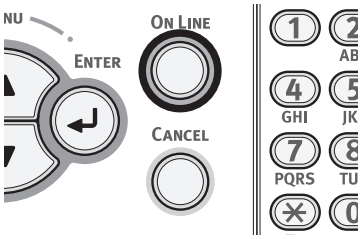

❑ Zakończ, wykonując wydruk testowy z komputera.

1 Uruchom program [**Edycja tekstu**].

2 Otwórz odpowiedni plik.

3 Rozpocznij drukowanie.

Instalacja została zakończona.

❑ W przypadku instalowania elementów opcjonalnych, takich jak dodatkowe podajniki lub zestaw karty pamięci SD, odpowiednie ustawienia należy wprowadzić w sterowniku drukarki. Stosowne informacje znajdują się w sekcji „Dodawania elementów opcjonalnych” str. 60.

■ Protokół Bonjour (dla systemów Mac OS 10.5 i 10.6)

W przypadku łączenia się z siecią za pośrednictwem protokołu Bonjour należy w drukarce wyłączyć tryb uśpienia. Następnie należy zainstalować sterownik w komputerze i ustawić drukarkę jako drukarkę sieciową.

❑ Najpierw należy wyłączyć tryb uśpienia w drukarce.

1 Naciśnij przycisk <**ENTER** (ZATWIERDŹ)> na panelu operatora.

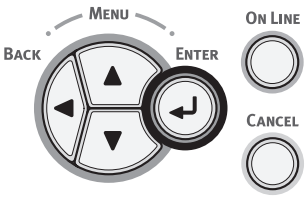

2 Naciśnij kilka razy przycisk przewijania ▼, aby wybrać pozycję [**Konfig.admin.** (Admin Setup)], a następnie naciśnij przycisk <**ENTER** (ZATWIERDŹ)>.

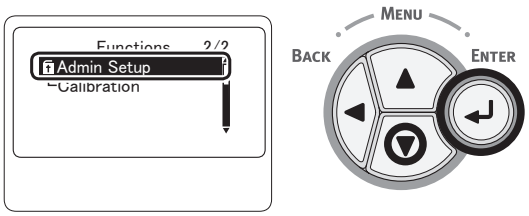

3 Za pomocą klawiatury numerycznej (0–9) wprowadź hasło administratora.

Fabrycznie ustawione domyślne hasło to „aaaaaa”. Po każdym wprowadzonym znaku należy naciskać przycisk <**ENTER** (ZATWIERDŹ)>.

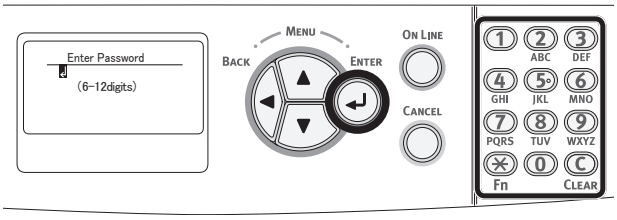

4 Naciśnij przycisk <**ENTER** (ZATWIERDŹ)>.

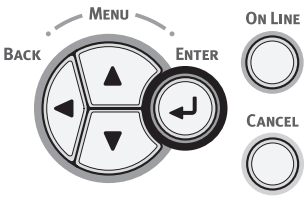

5 Naciśnij kilka razy przycisk przewijania ▼, aby wybrać pozycję [**Ustawienia zasilania** (Power Setup)], a następnie naciśnij przycisk <**ENTER** (ZATWIERDŹ)>.

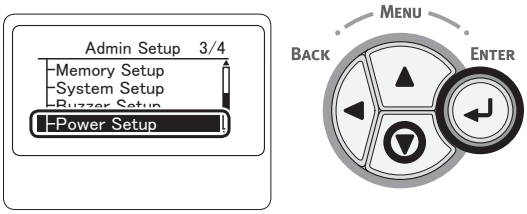

6 Naciśnij przycisk przewijania ▼, aby wybrać pozycję [**Uśpienie** (Sleep)], a następnie naciśnij przycisk <**ENTER** (ZATWIERDŹ)>.

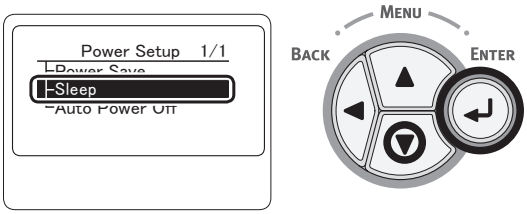

7 Naciśnij przycisk przewijania ▼, aby wybrać pozycję [**Nieaktywne** (Disable)], a następnie naciśnij przycisk <**ENTER** (ZATWIERDŹ)>.

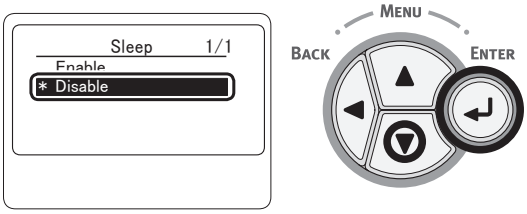

8 Naciśnij przycisk <**ON LINE**>, aby wyjść z trybu menu.

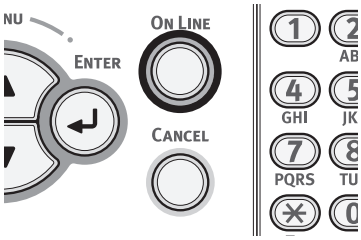

❑ Następnie należy zainstalować sterownik drukarki na komputerze.

1 Drukarka i komputer muszą być włączone i połączone.

Odwołanie
- „Podłączenie kabla sieciowego” str. 34

2 Włóż do napędu komputera „Dysk DVD-ROM z oprogramowaniem”.

3 Dwukrotnie kliknij znajdującą się na pulpicie ikonę [**OKI**].

4 Dwukrotnie kliknij katalogi [**Sterownik**] > [**C841_C831_ES84x1**] > [**Instalator dla Mac OSX**].

5 Wprowadź hasło administratora i kliknij przycisk [**OK**].
Wykonuj instrukcje wyświetlane na ekranie, aby doprowadzić instalację do końca.

6 Z menu Apple wybierz pozycję [**Preferencje systemowe**].

7 Kliknij przycisk [**Drukarka i faks** (Print & Fax)].

8 Kliknij przycisk [**+**].

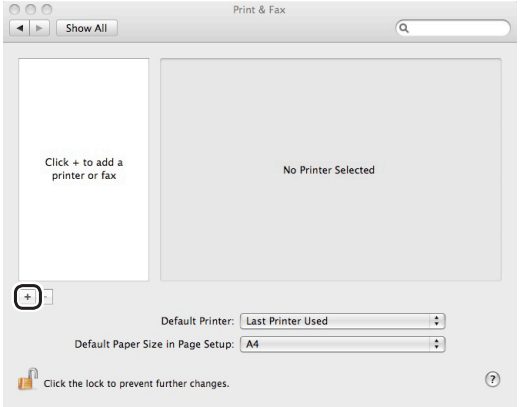

9 Kliknij przycisk [**Domyślne** (Default)].

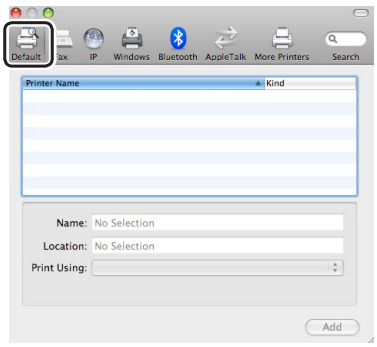

10 Wybierz drukarkę, przy której nazwie w kolumnie [**Rodzaj** (Kind)] widnieje pozycja [**Bonjour**], i sprawdź, czy na liście [**Drukuj przy użyciu** (Print Using)] wyświetlana jest pozycja [**OKI C831(PS)**].
Nazwa drukarki jest wyświetlana w formacie „OKI-C831- (ostatnie sześć cyfr adresu MAC)”.

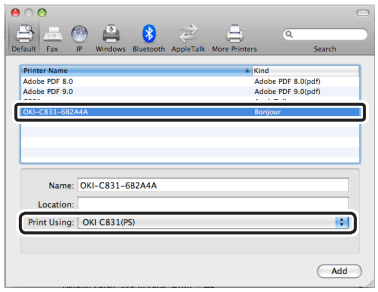

11 Kliknij przycisk [**Dodaj** (Add)].

12 Jeśli pojawi się okno dialogowe [**Opcje do zainstalowania**], kliknij przycisk [**Kontynuuj**].
W przypadku zainstalowania opcjonalnych dodatkowych podajników przed instalacją sterownika drukarki każdy element należy odpowiednio skonfigurować i kliknąć przycisk [**Kontynuuj**].

13 Sprawdź, czy drukarka jest wyświetlana w polu [**Drukarki** (Printers)] i czy wartość [**OKI C831(PS)**] jest wyświetlana w polu [**Rodzaj** (Kind)].

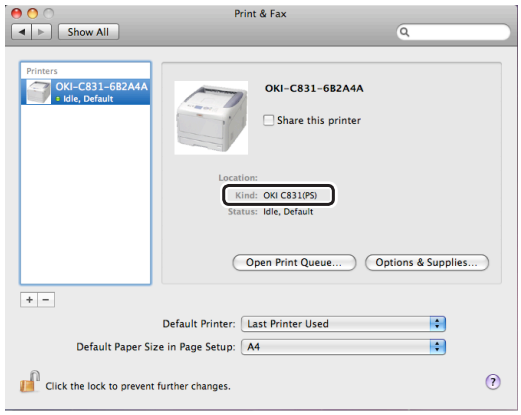

! Uwaga

- Jeśli w polu [**Rodzaj** (Kind)] wartość [**OKI C831(PS)**] nie jest wyświetlana prawidłowo, kliknij przycisk [**-**], aby usunąć drukarkę z pola [**Drukarka i faks** (Print & Fax)], a następnie wykonaj ponownie kroki od 8. do 12.

14 Zamknij okno [**Drukarka i faks** (Print & Fax)].

15 Wyjmij z napędu komputera „Dysk DVD-ROM z oprogramowaniem”.

❑ Następnie należy włączyć tryb uśpienia na drukarce.

! Uwaga

- W przypadku korzystania z protokołu Bonjour tryb uśpienia musi być wyłączony.

1 Naciśnij przycisk <**ENTER** (ZATWIERDŹ)> na panelu operatora.

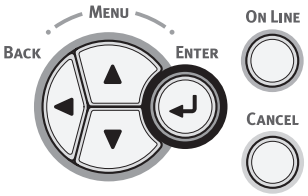

2 Naciśnij kilka razy przycisk przewijania ▼, aby wybrać pozycję [**Konfig.admin.** (Admin Setup)], a następnie naciśnij przycisk <**ENTER** (ZATWIERDŹ)>.

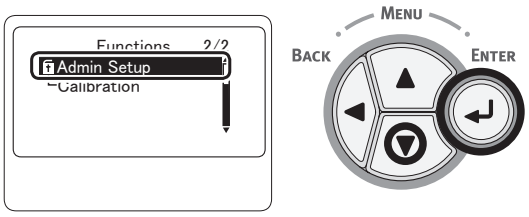

3 Za pomocą klawiatury numerycznej (0–9) wprowadź hasło administratora.

Fabrycznie ustawione domyślne hasło to „aaaaaa”. Po każdym wprowadzonym znaku należy naciskać przycisk <**ENTER** (ZATWIERDŹ)>.

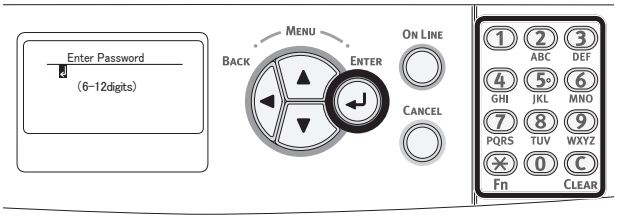

4 Naciśnij przycisk <**ENTER** (ZATWIERDŹ)>.

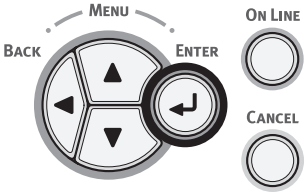

5 Naciśnij kilka razy przycisk przewijania ▼, aby wybrać pozycję [**Ustawienia zasilania** (Power Setup)], a następnie naciśnij przycisk <**ENTER** (ZATWIERDŹ)>.

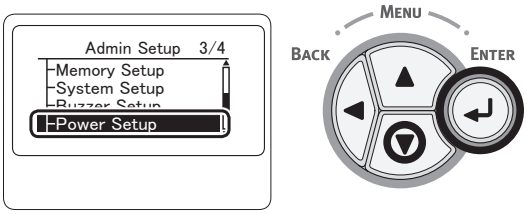

6 Naciśnij przycisk przewijania ▼, aby wybrać pozycję [**Uśpienie** (Sleep)], a następnie naciśnij przycisk <**ENTER** (ZATWIERDŹ)>.

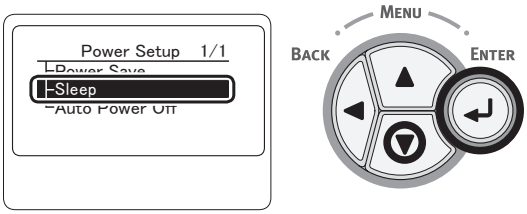

7 Naciśnij przycisk przewijania ▼, aby wybrać pozycję [**Aktywne** (Enable)], a następnie naciśnij przycisk <**ENTER** (ZATWIERDŹ)>.

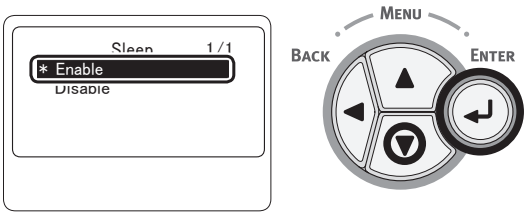

8 Naciśnij przycisk <**ON LINE**>, aby wyjść z trybu menu.

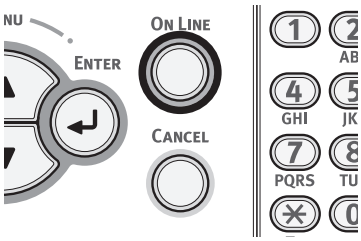

❑ Zakończ, wykonując wydruk testowy z komputera.

1 Uruchom program [**Edycja tekstu**].

2 Otwórz odpowiedni plik.

3 Rozpocznij drukowanie.
Instalacja została zakończona.

❑ W przypadku instalowania elementów opcjonalnych, takich jak dodatkowe podajniki lub zestaw karty pamięci SD, odpowiednie ustawienia należy wprowadzić w sterowniku drukarki. Stosowne informacje znajdują się w sekcji „Dodawania elementów opcjonalnych" str. 60.

■ Protokół Bonjour (Rendezvous) (dla systemów Mac OS X 10.3.9 do 10.4.11)

W przypadku łączenia się z siecią za pośrednictwem protokołu Bonjour należy w drukarce wyłączyć tryb uśpienia. Następnie należy zainstalować sterownik w komputerze i ustawić drukarkę jako drukarkę sieciową.

Informacja

- W poniższej procedurze w celach poglądowych wykorzystany został system Mac OS X 10.4.11. W zależności od systemu operacyjnego opisywana procedura może się różnić.

❑ Najpierw należy wyłączyć tryb uśpienia w drukarce.

1 Naciśnij przycisk <**ENTER** (ZATWIERDŹ)> na panelu operatora.

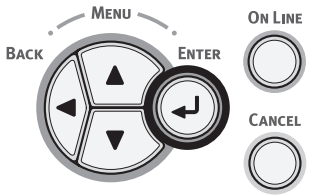

2 Naciśnij kilka razy przycisk przewijania ▼, aby wybrać pozycję [**Konfig.admin.** (Admin Setup)], a następnie naciśnij przycisk <**ENTER** (ZATWIERDŹ)>.

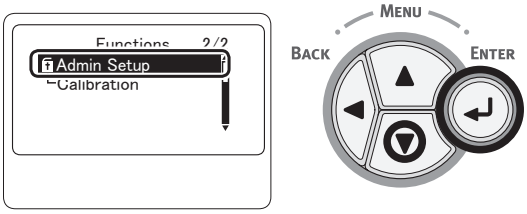

3 Wprowadź hasło administratora.
Fabrycznie ustawione domyślne hasło to „aaaaaa". Po każdym wprowadzonym znaku należy naciskać przycisk <**ENTER** (ZATWIERDŹ)>.

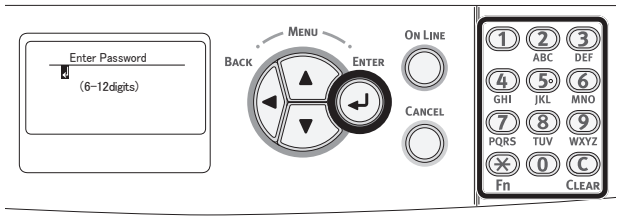

4 Naciśnij przycisk <**ENTER** (ZATWIERDŹ)>.

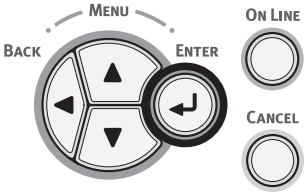

5 Naciśnij kilka razy przycisk przewijania ▼, aby wybrać pozycję [**Ustawienia zasilania** (Power Setup)], a następnie naciśnij przycisk <**ENTER** (ZATWIERDŹ)>.

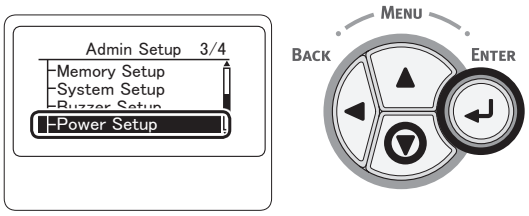

6 Naciśnij przycisk przewijania ▼, aby wybrać pozycję [**Uśpienie** (Sleep)], a następnie naciśnij przycisk <**ENTER** (ZATWIERDŹ)>.

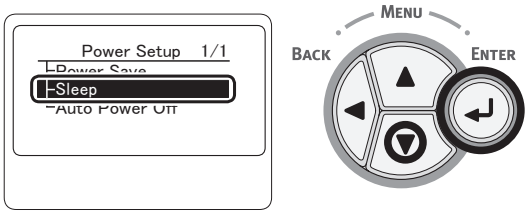

7 Naciśnij przycisk przewijania ▼, aby wybrać pozycję [**Nieaktywne** (Disable)], a następnie naciśnij przycisk <**ENTER** (ZATWIERDŹ)>.

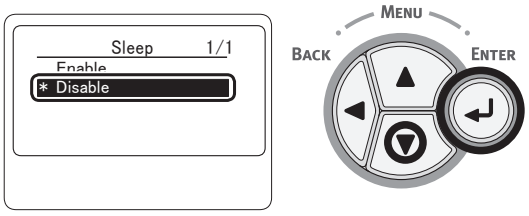

8 Naciśnij przycisk <**ON LINE**>, aby wyjść z trybu menu.

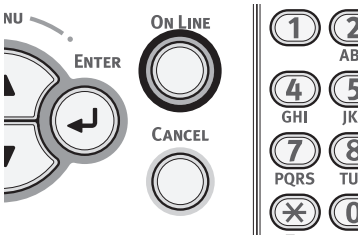

❑ Następnie należy zainstalować sterownik drukarki na komputerze.

1 Drukarka i komputer muszą być włączone i połączone.

Odwołanie

- „Podłączenie kabla sieciowego” str. 34

2 Z menu Apple wybierz pozycję [**Preferencje systemowe**].

3 Wybierz opcję [**Sieć** (Network)].

4 Z menu [**Wyświetl** (Show)] wybierz pozycję [**Konfiguracje portów sieciowych** (Network Port Configurations)] i sprawdź, czy poniżej zaznaczona jest pozycja [**Wbudowany Ethernet** (Built-in Ethernet)].

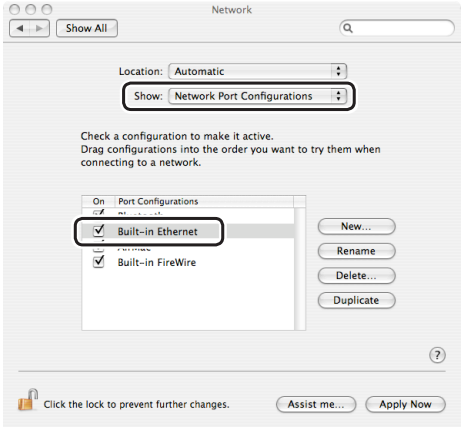

5 Zamknij okno [**Sieć** (Network)].

6 Włóż do napędu komputera „Dysk DVD-ROM z oprogramowaniem”.

7 Dwukrotnie kliknij znajdującą się na pulpicie ikonę [**OKI**].

8 Dwukrotnie kliknij katalogi [**Sterownik**] > [**C841_C831_ES84x1**] > [**Instalator dla Mac OSX**].

9 Wprowadź hasło administratora i kliknij przycisk [**OK**].

Wykonuj instrukcje wyświetlane na ekranie, aby doprowadzić instalację do końca.

10 Z menu [**Idź**] wybierz pozycję [**Narzędzia**], a następnie dwukrotnie kliknij narzędzie [**Program narzędziowy drukarki**].

! Uwaga

- Jeśli narzędzie [**Program narzędziowy drukarki**] jest już uruchomione, zamknij i otwórz je ponownie.

11 Kliknij przycisk [**Dodaj** (Add)].

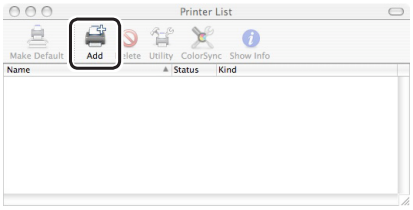

Jeśli pojawi się okno dialogowe [**Nie ma dostępnych drukarek** (You have no printers available)], kliknij przycisk [**Dodaj** (Add)].

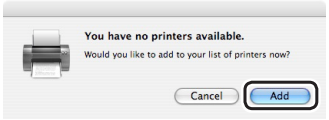

12 Wybierz drukarkę, przy której nazwie w kolumnie [**Połączenie** (Connection)] widnieje pozycja [**Bonjour**], i sprawdź, czy na liście [**Drukuj przy użyciu** (Print Using)] wyświetlana jest pozycja [**OKI C831(PS)**].

Nazwa drukarki jest wyświetlana w formacie „OKI-C831- (ostatnie sześć cyfr adresu MAC)".

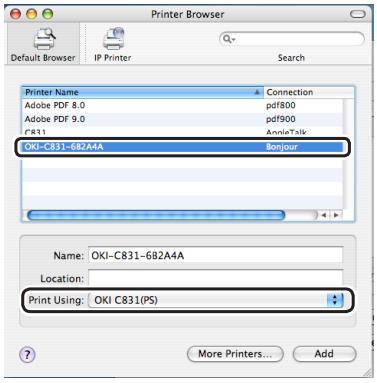

W systemie Mac OS X 10.3.9 należy przeprowadzić następujące ustawienia.

a Z menu podręcznego wybierz opcję [**Rendezvous**].

b Z dostępnej listy wybierz drukarkę.

c Z listy [**Model drukarki**] wybierz pozycję [**Oki**], a następnie z listy sterowników — [**OKI C831(PS)**].

13 Kliknij przycisk [**Dodaj** (Add)].

14 Jeśli pojawi się okno dialogowe [**Opcje do zainstalowania**], kliknij przycisk [**Kontynuuj**].

W przypadku zainstalowania opcjonalnych dodatkowych podajników przed instalacją sterownika drukarki każdy element należy odpowiednio skonfigurować i kliknąć przycisk [**Kontynuuj**].

15 Sprawdź, czy w oknie [**Lista drukarek** (Printer List)] wyświetlana jest nazwa instalowanej drukarki, a następnie zamknij okno.

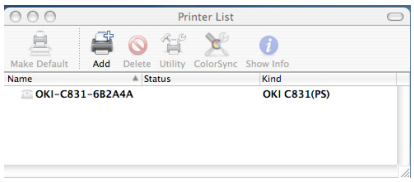

16 Z menu [**Idź**] wybierz pozycje [**Programy**] > [**Edycja tekstu**].

17 Kliknij menu [**Plik**] > [**Układ strony**].

18 Z listy [**Format dla**] wybierz nazwę drukarki.

19 Sprawdź, czy pozycja [**OKI C831(PS)**] jest prawidłowo wyświetlana na liście [**Format dla** (Format for)].

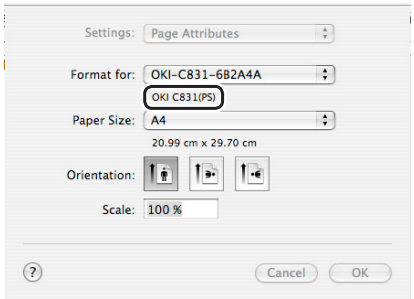

20 Kliknij przycisk [**OK** (OK)].

21 Wyjmij z napędu komputera „Dysk DVD-ROM z oprogramowaniem".

❑ Następnie należy włączyć tryb uśpienia na drukarce.

! Uwaga

- W przypadku korzystania z protokołu Bonjour tryb uśpienia musi być wyłączony.

1 Naciśnij przycisk <**ENTER** (ZATWIERDŹ)> na panelu operatora.

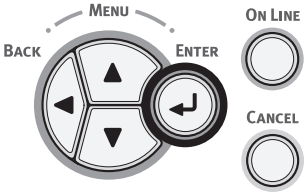

2 Naciśnij kilka razy przycisk przewijania ▼, aby wybrać pozycję [**Konfig.admin.** (Admin Setup)], a następnie naciśnij przycisk <**ENTER** (ZATWIERDŹ)>.

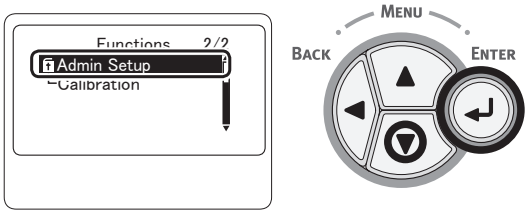

3 Za pomocą klawiatury numerycznej (0–9) wprowadź hasło administratora.

Fabrycznie ustawione domyślne hasło to „aaaaaa”. Po każdym wprowadzonym znaku należy naciskać przycisk <**ENTER** (ZATWIERDŹ)>.

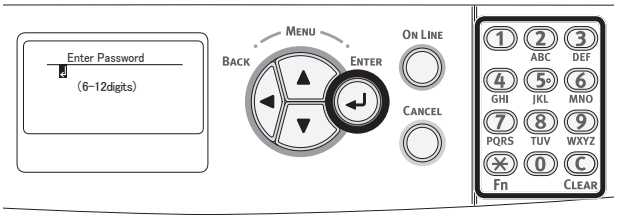

4 Naciśnij przycisk <**ENTER** (ZATWIERDŹ)>.

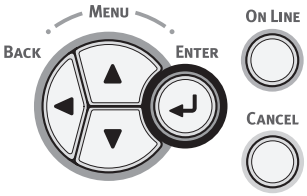

5 Naciśnij kilka razy przycisk przewijania ▼, aby wybrać pozycję [**Ustawienia zasilania** (Power Setup)], a następnie naciśnij przycisk <**ENTER** (ZATWIERDŹ)>.

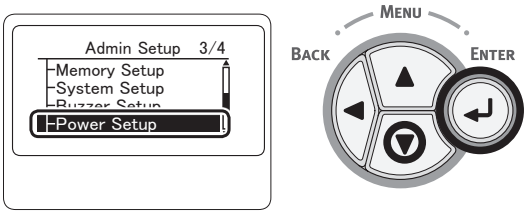

6 Naciśnij przycisk przewijania ▼, aby wybrać pozycję [**Uśpienie** (Sleep)], a następnie naciśnij przycisk <**ENTER** (ZATWIERDŹ)>.

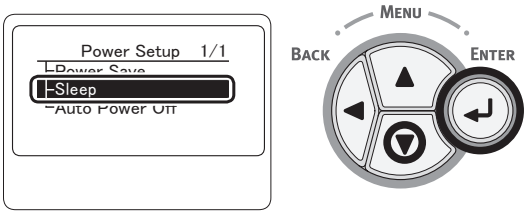

7 Naciśnij przycisk przewijania ▼, aby wybrać pozycję [**Aktywne** (Enable)], a następnie naciśnij przycisk <**ENTER** (ZATWIERDŹ)>.

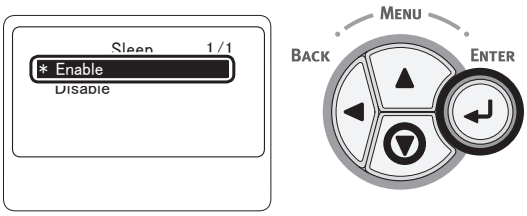

8 Naciśnij przycisk <**ON LINE**>, aby wyjść z trybu menu.

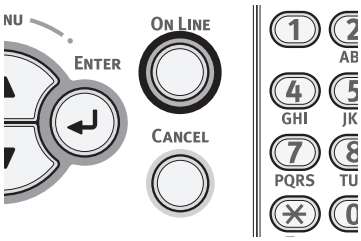

❑ Zakończ, wykonując wydruk testowy z komputera.

1 Uruchom program [**Edycja tekstu**].

2 Otwórz odpowiedni plik.

3 Rozpocznij drukowanie.
Instalacja została zakończona.

❑ W przypadku instalowania elementów opcjonalnych, takich jak dodatkowe podajniki lub zestaw karty pamięci SD, odpowiednie ustawienia należy wprowadzić w sterowniku drukarki. Stosowne informacje znajdują się w sekcji „Dodawania elementów opcjonalnych" str. 60.

Połączenie za pośrednictwem interfejsu USB

Aby podłączyć drukarkę do komputera za pośrednictwem interfejsu USB, należy przeprowadzić poniższe działania.

Podłączenie kabla USB

1 Przygotuj kabel USB (1).
Kabel USB nie jest dostarczany razem z drukarką. Przygotuj kabel USB 2.0 osobno.

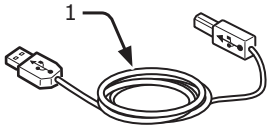

Informacja
- Do połączenia w standardzie USB 2.0 Hi-Speed należy używać kabla USB 2.0 Hi-Speed.

2 Wyłącz drukarkę i komputer.

Odwołanie
- „Wyłączanie zasilania" str. 24

3 Włóż jedną wtyczkę kabla USB do gniazda USB (2) na tylnej ścianie drukarki.

4 Włóż drugą wtyczkę kabla USB do gniazda USB w komputerze.

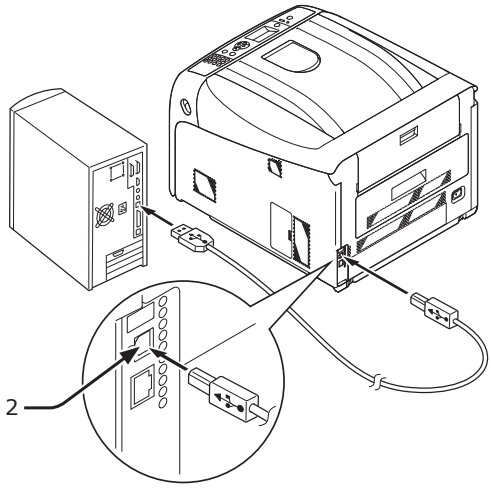

! Uwaga
- W systemie Windows nie należy wkładać wtyczki kabla USB do gniazda w komputerze, dopóki komputer o to nie poprosi w trakcie procedury instalacji sterownika drukarki.

! Uwaga
- Nie należy podłączać kabla USB do gniazda interfejsu sieciowego. Może to spowodować awarię urządzenia.

Instalowanie sterownika drukarki (w systemie Windows)

Uwaga

- Aby przeprowadzić tę procedurę, należy zalogować się jako administrator.

1 Sprawdź, czy drukarka jest wyłączona, a kabel USB niepodłączony do komputera.

2 Włącz komputer.

3 Włóż do napędu komputera „Dysk DVD-ROM z oprogramowaniem”.

4 Po wyświetleniu okna [**Autogra**] kliknij opcję [**Run setup.exe**].
Jeśli pojawi się okno dialogowe [**Kontrola konta użytkownika**], kliknij przycisk [**Tak**].

5 Wybierz język i kliknij przycisk [**Dalej** (Next)].

6 Wybierz model drukarki i kliknij przycisk [**Dalej** (Next)].

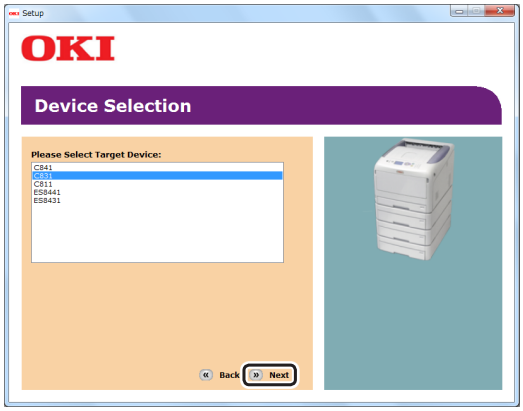

7 Przeczytaj umowę licencyjną i kliknij przycisk [**Zgadzam się**].

8 Przeczytaj dokument [**Environmental advice for Users**] i kliknij przycisk [**Dalej**].

9 W ramce [**Oprogramowanie** (Software)] zaznacz pole przy instalowanym sterowniku: [**Sterownik PCL** (PCL driver)], [**Sterownik PS** (PS driver)] lub [**Sterownik XPS** (XPS driver)].

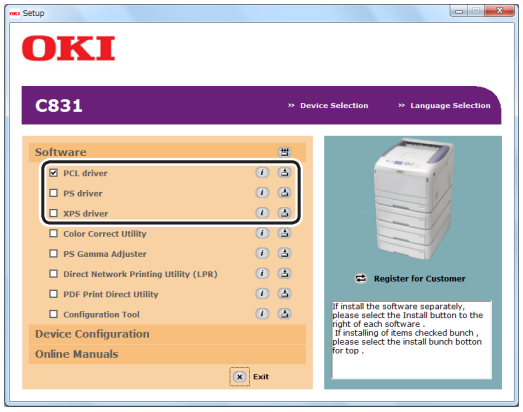

10 Kliknij przycisk jednoczesnej instalacji znajdujący się na górze.

Informacja

- Aby zainstalować również oprogramowanie, zaznacz pola przy stosownych pozycjach.
  Aby zainstalować oprogramowanie oddzielnie, kliknij przycisk instalowania znajdujący się po prawej stronie poszczególnych pozycji i postępuj zgodnie z wyświetlanymi instrukcjami.

Ikona	Opis
	Kliknij przycisk , aby zainstalować sterowniki i/lub oprogramowanie, które zostało wybrane zaznaczeniem pól wyboru.
	Kliknij symbol z prawej strony każdej pozycji, aby zainstalować dany sterownik lub program.

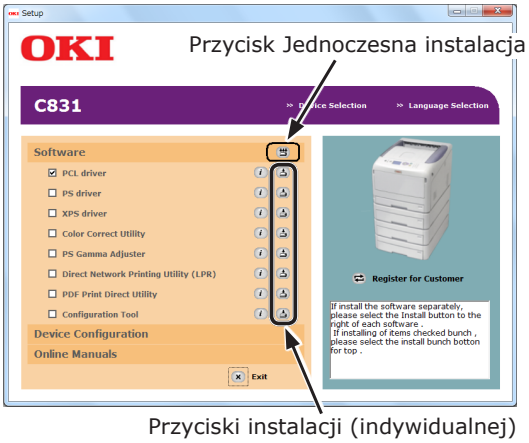

Rozpoczyna się instalacja.

Informacja

- Razem ze sterownikiem drukarki zostanie także zainstalowany program narzędziowy Color Correct.

11 Jeśli pojawi się okno dialogowe [**Zabezpieczenia systemu Windows**], kliknij przycisk [**Zainstaluj ten sterownik mimo to**].

12 Kiedy w czasie podłączania drukarki do komputera wyświetlona zostanie instrukcja nakazująca włączenie drukarki, podłącz kabel USB do komputera i włącz drukarkę.

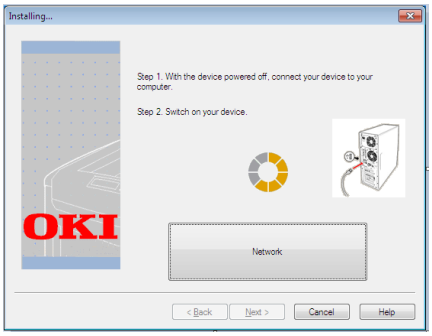

Wykonuj instrukcje wyświetlane na ekranie, aby doprowadzić instalację do końca.

Odwołanie

- „Podłączenie kabla USB” str. 55

13 Kliknij przycisk [**Wyjście** (Exit)], a instalacja zostanie zakończona.

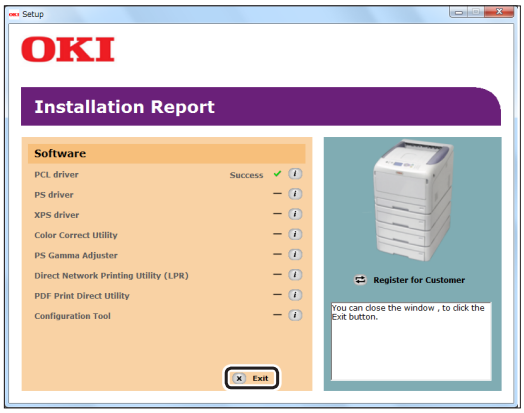

14 Kliknij przycisk [**Start**] > [**Urządzia i drukarki**].

15 Sprawdź, czy wyświetlana jest ikona [**OKI C831**].

Kliknij prawym przyciskiem ikonę [**OKI C831**] i wybierz jedną z pozycji menu, a następnie sprawdź, czy wszystkie zainstalowane sterowniki drukarki są wyświetlane w podmenu.

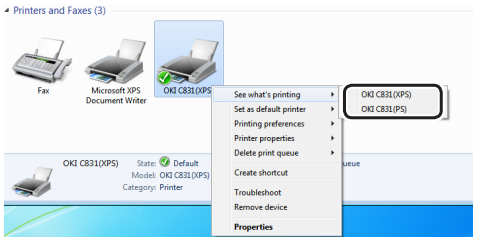

16 Wyjmij z napędu komputera „Dysk DVD-ROM z oprogramowaniem”.

❑ Zakończ, wykonując wydruk testowy z komputera.

1 Otwórz właściwości sterownika drukarki.

2 Kliknij przycisk Test Print (Wydruk testowy).

Instalacja została zakończona.

❑ W przypadku instalowania elementów opcjonalnych, takich jak dodatkowe podajniki lub zestaw karty pamięci SD, odpowiednie ustawienia należy wprowadzić w sterowniku drukarki. Stosowne informacje znajdują się w sekcji „Dodawania elementów opcjonalnych” str. 60.

Instalowanie sterownika drukarki (w systemie Mac OS X)

Uwaga

- Przed rozpoczęciem tej procedury należy wyłączyć oprogramowanie antywirusowe.

■ W systemie Mac OS X 10.5 i 10.6

1 Drukarka i komputer muszą być włączone i połączone.

Odwołanie

- „Podłączenie kabla USB” str. 55

2 Włóż do napędu komputera „Dysk DVD-ROM z oprogramowaniem”.

3 Dwukrotnie kliknij znajdującą się na pulpicie ikonę [**OKI**].

4 Dwukrotnie kliknij katalogi [**Sterownik**] > [**C841_C831_ES84x1**] > [**Instalator dla Mac OSX**].

5 Wprowadź hasło administratora i kliknij przycisk [**OK**].

Wykonuj instrukcje wyświetlane na ekranie, aby doprowadzić instalację do końca.

6 Z menu Apple wybierz pozycję [**Preferencje systemowe**].

7 Kliknij przycisk [**Drukarka i faks** (Print & Fax)].

8 Kliknij przycisk [**+**].

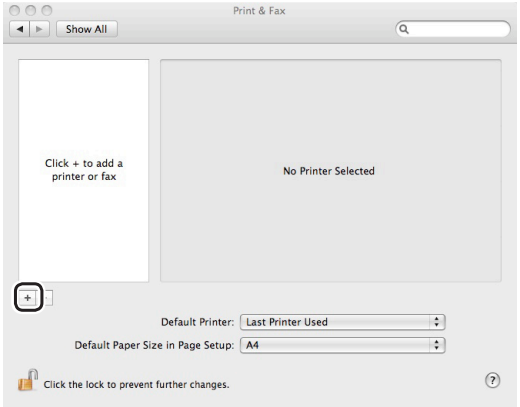

! Uwaga

- Jeśli w obszarze [**Drukarki** (Printers)] drukarka jest już wyświetlana, zaznacz ją i kliknij przycisk [**-**], aby ją usunąć. Następnie kliknij przycisk [**+**].

9 Wybierz drukarkę, przy której nazwie w kolumnie [**Rodzaj** (Kind)] widnieje pozycja [**USB**], i sprawdź, czy na liście [**Drukuj przy użyciu** (Print Using)] wyświetlana jest pozycja [**OKI C831(PS)**].

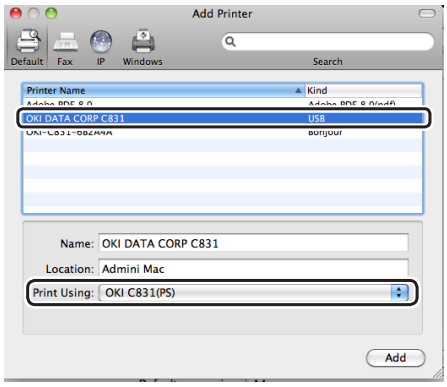

10 Kliknij przycisk [**Dodaj** (Add)].

11 Sprawdź, czy drukarka jest wyświetlana w polu [**Drukarki** (Printers)] i czy wartość [**OKI C831(PS)**] jest wyświetlana w polu [**Rodzaj** (Kind)].

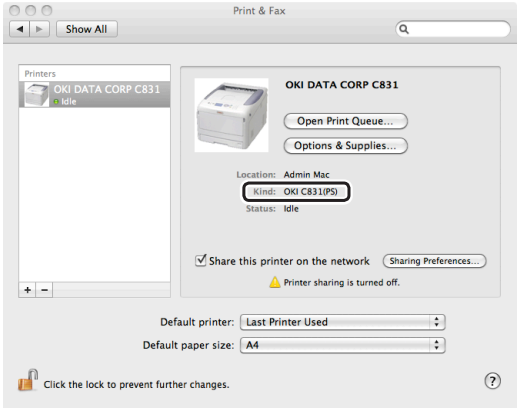

! Uwaga

- Jeśli wartość [**OKI C831(PS)**] nie jest wyświetlana prawidłowo, kliknij przycisk [**-**], aby usunąć drukarkę z pola [**Drukarki** (Printers)], a następnie wykonaj ponownie kroki od 8. do 10.

12 Zamknij okno [**Drukarka i faks** (Print & Fax)].

13 Wyjmij z napędu komputera „Dysk DVD-ROM z oprogramowaniem”.

❑ Zakończ, wykonując wydruk testowy z komputera.

1 Uruchom program [**Edycja tekstu**].

2 Otwórz odpowiedni plik.

3 Rozpocznij drukowanie.

Instalacja została zakończona.

❑ W przypadku instalowania elementów opcjonalnych, takich jak dodatkowe podajniki lub zestaw karty pamięci SD, odpowiednie ustawienia należy wprowadzić w sterowniku drukarki. Stosowne informacje znajdują się w sekcji „Dodawania elementów opcjonalnych” str. 60.

■ W systemie Mac OS X 10.3.9 do 10.4.11

Informacja

- W poniższej procedurze w celach poglądowych wykorzystany został system Mac OS X 10.4.11. W zależności od systemu operacyjnego opisywana procedura może się różnić.

1 Drukarka i komputer muszą być włączone i połączone.

Odwołanie

- „Podłączenie kabla USB” str. 55

2 Włóż „Dysk DVD-ROM z oprogramowaniem”.

3 Dwukrotnie kliknij znajdującą się na pulpicie ikonę [**OKI**].

4 Dwukrotnie kliknij katalogi [**Sterownik**] > [**C841_C831_ES84x1**] > [**Instalator dla Mac OSX**].

5 Wprowadź hasło administratora i kliknij przycisk [**OK**].

Wykonuj instrukcje wyświetlane na ekranie, aby doprowadzić instalację do końca.

6 Z menu [**Idź**] wybierz pozycję [**Narzędzia**], a następnie dwukrotnie kliknij narzędzie [**Program narzędziowy drukarki**].

! Uwaga

- Jeśli narzędzie [**Program narzędziowy drukarki**] jest już uruchomione, zamknij i otwórz je ponownie.

7 Kliknij przycisk [**Dodaj** (Add)].

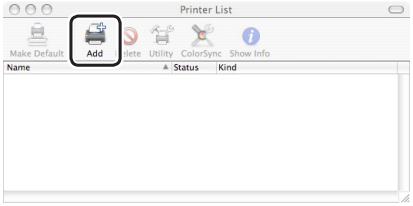

Jeśli pojawi się okno dialogowe [**Nie ma dostępnych drukarek** (You have no printers available)], kliknij przycisk [**Dodaj** (Add)].

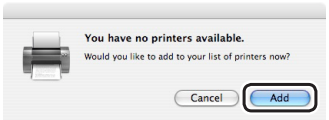

! Uwaga

- Jeśli nazwa drukarki jest już wyświetlana, zaznacz ją i kliknij przycisk [**Usuń**], a następnie kliknij przycisk [**Dodaj**].

8 Wybierz drukarkę, przy której nazwie w kolumnie [**Połączenie** (Connection)] widnieje pozycja [**USB**], i sprawdź, czy na liście [**Drukuj przy użyciu** (Print Using)] wyświetlana jest pozycja [**OKI C831(PS)**].

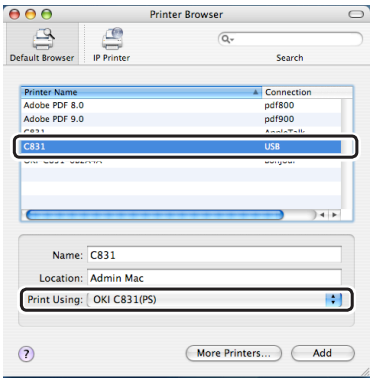

W systemie Mac OS X 10.3.9 należy przeprowadzić następujące ustawienia.

a Z menu podręcznego wybierz opcję [**USB**].

b Z dostępnej listy wybierz drukarkę.

c Z listy [**Model drukarki**] wybierz pozycję [**Oki**], a następnie z listy sterowników — [**OKI C831(PS)**].

9 Kliknij przycisk [**Dodaj** (Add)].

10 Sprawdź, czy w oknie [**Lista drukarek** (Printer List)] wyświetlana jest nazwa instalowanej drukarki, a następnie zamknij okno.

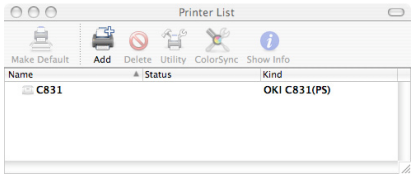

11 Wyjmij z napędu komputera „Dysk DVD-ROM z oprogramowaniem”.

❑ Zakończ, wykonując wydruk testowy z komputera.

1 Uruchom program [**Edycja tekstu**].

2 Otwórz odpowiedni plik.

3 Rozpocznij drukowanie.

Instalacja została zakończona.

Dodawania elementów opcjonalnych

Jeśli zostały zainstalowane takie opcje, jak dodatkowy podajnik i/lub zestaw karty SD, wykonaj poniższe czynności w celu zmiany ustawień sterownika.

■ Sterownik PCL w systemie Windows

1. Kliknij przycisk [**Start**] > [**Urządzia i drukarki**].
2. Kliknij prawym przyciskiem myszy ikonę [**OKI C831**] i wybierz polecenie [**Właściwości**]. (W przypadku zainstalowania wielu sterowników drukarki wybierz polecenia [**Właściwości**] > [**OKI C831(PCL)**].)
3. Wybierz kartę [**Opcje urządzenia** (Device Options)].
4. W przypadku używania połączenia sieciowego wybierz [**Załaduj ustawienia drukarki** (Get Printer Settings)].
   W przypadku używania połączenia USB w polu [**Zainstalowane podajniki papieru:** (Installed Paper Trays)] wprowadź łączną liczbę podajników z wyłączeniem podajnika uniwersalnego. Na przykład w przypadku zainstalowanych trzech dodatkowych podajników wprowadź liczbę „4”, ponieważ dostępne są podajniki 1., 2., 3. i 4.

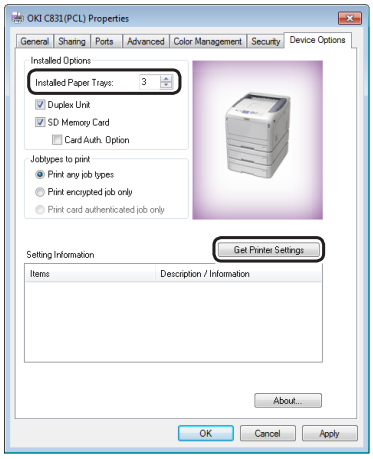

5. Kliknij przycisk [**OK** (OK)].

■ Sterownik PS w systemie Windows

1. Kliknij przycisk [**Start**] > [**Urządzia i drukarki**].
2. Kliknij prawym przyciskiem myszy ikonę [**OKI C831**] i wybierz polecenie [**Właściwości**]. (W przypadku zainstalowania wielu sterowników drukarki wybierz polecenia [**Właściwości**] > [**OKI C831(PS)**].)
3. Wybierz kartę [**Device Settings** (Device Settings)].
4. W przypadku używania połączenia sieciowego w sekcji [**Opcje do zainstalowania** (Installable Options)] wybierz polecenie [**Automatycznie pobierz zainstalowane opcje** (Get installed options automatically)], a następnie kliknij przycisk [**Rozmiar niestandardowy** (Setup)].
   W przypadku używania połączenia USB w części [**Opcje do zainstalowania**] w polu [**Dostępne podajniki**] wybierz odpowiednią liczbę podajników.

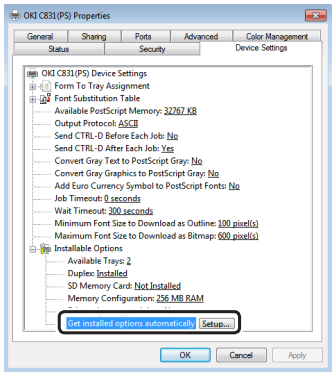

5. Kliknij przycisk [**OK** (OK)].

■ Sterownik XPS w systemie Windows

1. Kliknij przycisk [**Start**] > [**Urządzia i drukarki**].
2. Kliknij prawym przyciskiem myszy ikonę [**OKI C831**] i wybierz polecenie [**Właściwości**]. (W przypadku zainstalowania wielu sterowników drukarki wybierz polecenia [**Właściwości**] > [**OKI C831(XPS)**].)

3 Wybierz kartę [**Opcje urządzenia** (Device Options)].

4 W przypadku używania połączenia sieciowego wybierz [**Załaduj ustawienia drukarki** (Get Printer Settings)].
W przypadku używania połączenia USB w polu [**Zainstalowane podajniki papieru:** (Installed Paper Trays)] wprowadź łączną liczbę podajników z wyłączeniem podajnika uniwersalnego. Na przykład w przypadku zainstalowanych trzech dodatkowych podajników wprowadź liczbę „4”, ponieważ dostępne są podajniki 1., 2., 3. i 4.

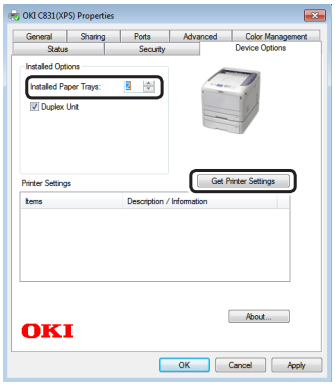

5 Kliknij przycisk [**OK** (OK)].

■ Sterownik PS w systemie Mac OS X (Mac OS X 10.5 i 10.6)

1 Z menu Apple wybierz opcję [**Preferencje systemowe**].

2 Kliknij przycisk [**Drukarka i faks** (Print & Fax)].

3 Zaznacz nazwę drukarki i kliknij przycisk [**Opcje i materiały** (Options & Supplies)].

4 Wybierz kartę [**Sterownik**].

5 W polu [**Zainstalowane podajniki papieru:** (Available Tray)] wybierz liczbę dostępnych podajników i kliknij przycisk [**OK** (OK)].

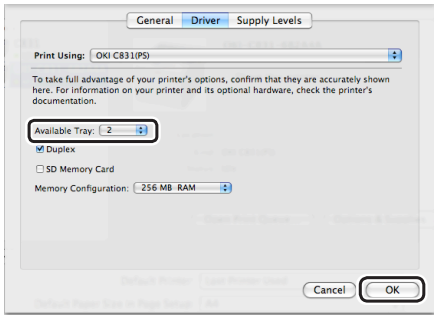

■ Sterownik PS w systemie Mac OS X (Mac OS X 10.3.9 do 10.4.11)

Informacja

- W poniższej procedurze w celach poglądowych wykorzystany został system Mac OS X 10.4.11. W zależności od systemu operacyjnego opisywana procedura może się różnić.

1 Z menu [**Idź**] wybierz pozycję [**Narzędzia**], a następnie dwukrotnie kliknij narzędzie [**Program narzędziowy drukarki**].

2 Zaznacz nazwę drukarki i kliknij przycisk [**Wyświetl informacje**].

3 Wybierz opcję [**Opcje do zainstalowania** (Installable Options)].

4 W polu [**Zainstalowane podajniki papieru:** (Available Tray)] wybierz liczbę dostępnych podajników i kliknij przycisk [**Zastosuj zmiany** (Apply Changes)].

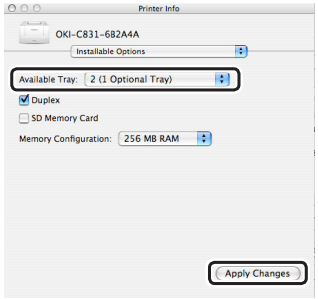

5 Zamknij okno [**Informacje o drukarce** (Printer Info)].

2. Drukowanie podstawowe

W tej części opisano sposób drukowania dokumentów z komputera.

• Obsługiwany papier

Obsługiwane typy papieru

W przypadku drukowania w wysokiej jakości należy pamiętać o korzystaniu z papieru, który spełnia stosowne wymagania dotyczące jakości materiału, gramatury i wykończenia powierzchni. Należy używać cyfrowego papieru fotograficznego.

W przypadku nieużywania zalecanego papieru przed drukowaniem należy odpowiednio sprawdzić jakość druku i przechodzenie papieru przez urządzenie, aby upewnić się, że właściwy proces drukowania przebiegnie bezproblemowo. Drukarka obsługuje poniższe typy papieru.

Rodzaj papieru	Format papieru w mm (cale)		Gramatura papieru
Zwykły papier	A3	297 x 420	64 do 256 g/m^2 Druk dwustronny: 64 do 220 g/m^2 ! Uwaga • W przypadku ustawienia formatu papieru na A6 lub A5 lub używania papieru węższego niż 148 mm (szerokość formatu A5) drukowanie będzie wolniejsze.
	A4	210 x 297	
	A5	148 x 210	
	A6	105 x 148	
	B4	257 x 364	
	B5	182 x 257	
	B6	128 x 182	
	Letter	215,9 x 279,4 (8,5 x 11)	
	Legal (13 cali)	215,9 x 330,2 (8,5 x 13)	
	Legal (13,5 cala)	215,9 x 342,9 (8,5 x 13,5)	
	Legal (14 cali)	215,9 x 355,6 (8,5 x 14)	
	Executive	184,2 x 266,7 (7,25 x 10,5)	
	Tabloid	(11 x 17)	
	Statement	(5,5 x 8,5)	
	8K (260 x 368 mm)	260 x 368	
	8K (270 x 390 mm)	270 x 390	
	8K (273 x 394 mm)	273 x 394	
	16K (184 x 260 mm)	184 x 260	
	16K (195 x 270 mm)	195 x 270	
	16K (197 x 273 mm)	197 x 273	
	Niestandardowy	Szerokość: 64 - 297 Długość: 90 - 1321	64 do 256 g/m^2

Rodzaj papieru	Format papieru w mm (cale)		Gramatura papieru
Koperta	Koperta Com-10	104,8 x 241,3 (4,125 x 9,5)	Koperty powinny być wykonane z papieru 24 lb, a ich klapki powinny być złożone.
	DL	110 x 220 (4,33 x 8,66)	
	Koperta C5	162 x 229 (6,4 x 9)	
	C4	229 x 324 (9 x 12,76)	
Karta indeksowa	Karta indeksowa	76,2 x 127 (3 x 5)	
Etykieta	A4	210 x 297	0,1 - 0,2 mm
	Letter	215,9 x 279,4 (8,5 x 11)	
Papier częściowo drukowany	Zgodnie z papierem zwykłym*1		64 do 256 g/m^2
Papier kolorowy	Zgodnie z papierem zwykłym*2		64 do 256 g/m^2

Należy używać papieru spełniającego poniższe warunki*1:

- Papier, który spełnia wymogi dotyczące papieru zwykłego.
- Tusz używany do częściowego drukowania jest odporny na wysoką temperaturę (230°C).

! Uwaga

- W czasie określania obszaru drukowania należy pamiętać o następujących różnicach w pozycji druku:
  Pozycja rozpoczęcia druku: ±2 mm, Przekrzywianie się papieru: ±1 mm/100 mm, Rozciąganie obrazu: ±1 mm/100 mm (jeśli ciężar ryzy papieru wynosi 70 kg)
- Ta drukarka nie drukuje na tuszu.

Należy używać papieru spełniającego poniższe warunki*2:

- Barwnik lub tusz użyty do zabarwienia papieru musi być odporny na wysoką temperaturę (230°C).
- Papier o cechach papieru lekkiego, używany w elektronicznych drukarkach fotograficznych.

Zalecenia dotyczące papieru

Drukarka obsługuje różne materiały drukarskie, w tym papiery o różnych gramaturach i rozmiarach.

Ten rozdział zawiera ogólne porady dotyczące wyboru materiałów i informacje dotyczące korzystania z materiałów każdego typu.

Najlepsze wyniki można uzyskać przy zastosowaniu papieru o gramaturze 75–90 g/m² przeznaczonego do kopiarek i drukarek laserowych.

Papier z reliefem oraz papier o strukturze chropowatej jest niezalecany.

Formularze wstępnie zadrukowane mogą być stosowane w drukarce, ale tylko pod warunkiem, że farba zastosowana do ich produkcji jest odporna na wysoką temperaturę, jaka występuje w zespole utrwalającym drukarki.

⚠ OSTRZEŻENIE

- Koperty powinny być niezwinięte, niepomarszczone i niezdeformowane w inny sposób. Powinny być prostokątne i mieć skrzydełko, a znajdujący się na nich klej powinien być odporny na działanie wysokiej temperatury i nie wchodzić w reakcje z gorącymi wałkami zespołu utrwalającego drukarki. Nie wolno stosować kopert z okienkiem.
- Etykiety także powinny być przeznaczone do drukowania w drukarkach laserowych lub kopiarkach. W etykietach tego typu podłoże powinno być całkowicie zakryte. Etykiety innego typu mogą w trakcie drukowania odklejać się od materiału podłoża i spowodować uszkodzenie drukarki.

Przechowywanie papieru

Papier należy przechowywać w poniższych warunkach, co pozwala zachować jego jakość.

- Wewnątrz szafki lub w innymi suchym i ciemnym miejscu
- Na płaskiej powierzchni
- Temperatura: 20°C
- Wilgotność: 50% RH (wilgotność względna)

Papieru nie należy przechowywać w poniższych miejscach.

- Bezpośrednio na podłodze
- W miejscu wystawionym na bezpośrednie działanie słońca
- W pobliżu wnętrza ściany zewnętrznej
- Na nierównej powierzchni
- W miejscu, w którym mogą być generowane ładunki elektrostatyczne
- W miejscach o wysokiej temperaturze lub gwałtownych wahaniach temperatury
- W pobliżu kopiarki, klimatyzatora, grzejnika lub przewodów

! Uwaga

- Papieru nie należy wyjmować z opakowania do chwili jego użycia.
- Papieru nie należy zostawiać wypakowanego przez dłuższy czas. Takie działanie może obniżyć jakość druku.
- W zależności od stosowanego nośnika, warunków użycia i warunków przechowywania, jakość papieru może lub obniżeniu lub papier może się zwijać.

Papier ładowany do podajnika

Drukarka jest wyposażona w dwa wbudowane podajniki (podajnik 1. oraz podajnik uniwersalny) oraz dodatkowy zestaw podajników (podajniki 2./3./4.). Poniżej podano typy obsługiwanego papieru i pojemności dla poszczególnych podajników.

! Uwaga

- Drukowanie dwustronne jest niemożliwe w przypadku typów papieru oznaczonych gwiazdką (*).

Podajnik	Obsługiwany format papieru	Pojemność podajnika	Gramatura papieru
Podajnik 1.	• A3 • A4 • A5 • B4 • B5 • A6* • Letter • Legal 13 • Legal 13,5 • Legal 14 • Executive • Tabloid • 8K (260 x 368 mm) • 8K (270 x 390 mm) • 8K (273 x 394 mm) • 16K (184 x 260 mm) • 16K (195 x 270 mm) • 16K (197 x 273 mm) • Niestandardowy	300 arkuszy (przy gramaturze 80 g/m^2)	• Lekki (64 do 82 g/m^2) • Średnio lekki (83 do 90 g/m^2) • Średni (91 do 105 g/m^2) • Ciężki (106 do 128 g/m^2) • Bardzo ciężki 1 (129 do 188 g/m^2) • Bardzo ciężki 2 (189 do 220 g/m^2)
Podajnik 2./3./4. (opcjonalne)	• A3 • A4 • A5 • B4 • B5 • Letter • Legal 13 • Legal 13,5 • Legal 14 • Executive • Tabloid • 8K (260 x 368 mm) • 8K (270 x 390 mm) • 8K (273 x 394 mm) • 16K (184 x 260 mm) • 16K (195 x 270 mm) • 16K (197 x 273 mm) • Niestandardowy	530 arkuszy (przy gramaturze 80 g/m^2)	• Lekki (64 do 82 g/m^2) • Średnio lekki (83 do 90 g/m^2) • Średni (91 do 105 g/m^2) • Ciężki (106 do 128 g/m^2) • Bardzo ciężki 1 (129 do 188 g/m^2) ! Uwaga • Gramatura papieru ładowanego do dodatkowych podajników to 64 do 176 g/m^2. • Gramatura papieru Ultra Heavy1 wynosi od 129 do 188 g/m^2, ale dopuszczalna do drukowania gramatura to maks. 176 g/m^2.

Podajnik	Obsługiwany format papieru	Pojemność podajnika	Gramatura papieru
Podajnik uniwersalny	• A3 • A4 • A5 • B4 • B5 • B6 • A6* • Letter • Legal 13 • Legal 13,5 • Legal 14 • Executive • Tabloid • Statement • 8K (260 x 368 mm) • 8K (270 x 390 mm) • 8K (273 x 394 mm) • 16K (184 x 260 mm) • 16K (195 x 270 mm) • 16K (197 x 273 mm) • Niestandardowy • Koperta Com-10* • Koperta DL* • Koperta C4* • Koperta C5* • Karta indeksowa*	• 100 arkuszy (przy gramaturze 80 g/m^2) • 10 kopert	• Lekki (64 do 82 g/m^2) • Średnio lekki (83 do 90 g/m^2) • Średni (91 do 105 g/m^2) • Ciężki (106 do 128 g/m^2) • Bardzo ciężki 1 (129 do 188 g/m^2) • Bardzo ciężki 2 (189 do 220 g/m^2) • Bardzo ciężki 3 (221 do 256 g/m^2)

• Drukowanie z podajnika

Poniższa procedura opisuje sposób ładowania papieru do podajnika 1. lub podajnika 2./3./4. (opcjonalne).

Informacja

- Ta procedura opisuje sposób ładowania papieru do podajnika 1. Ta sama procedura dotyczy podajników 2./3./4.

1 Wyciągnij podajnik papieru (1).

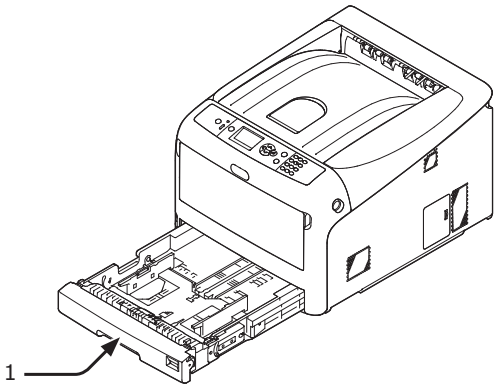

2 Ustaw wskaźnik wyboru formatu papieru (2) odpowiednio do formatu ładowanego papieru.

Ustaw wskaźnik w pozycji [A4 ▭], jeśli ładowany jest papier formatu A4 w orientacji poziomej.

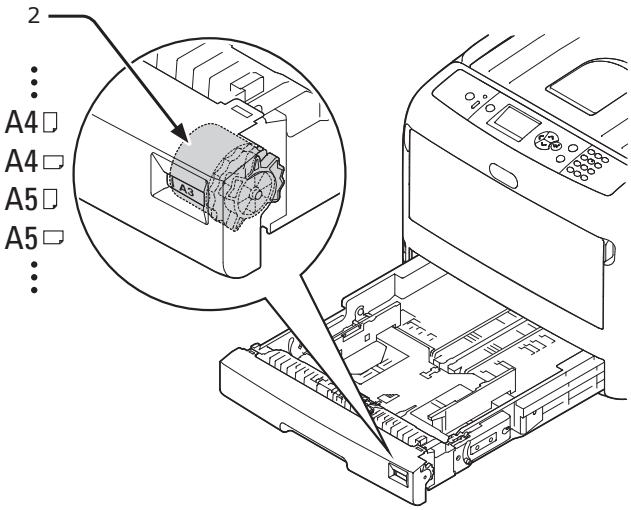

3 Przesuń prowadnice papieru (3) i ogranicznik papieru (4) odpowiednio do rozmiaru ładowanego papieru.

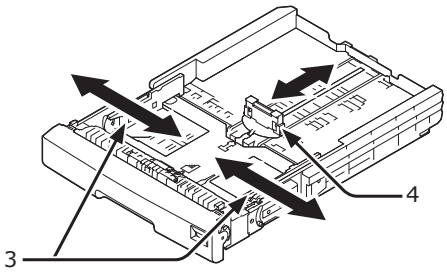

Uwaga

- W przypadku ładowania papieru formatu A6 ogranicznik papieru (4) należy przesunąć do przodu i go zdjąć, a następnie zamontować na części metalowej.

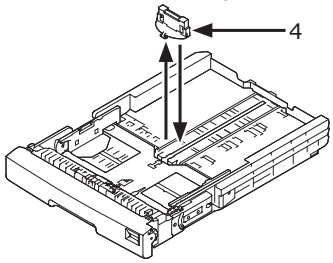

4 Lekko zegnij ryzę papieru w obu kierunkach, a następnie ją przewachluj. Wyrównaj krawędzie ryzy, układając ją na płaskiej powierzchni.

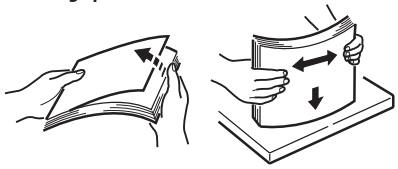

5 Załaduj papier, układając go stroną do zadrukowania skierowaną w dół, i dociśnij go z góry.

Uwaga

- Nie należy ładować papieru powyżej znaku [▼] (5) na prowadnicy papieru.

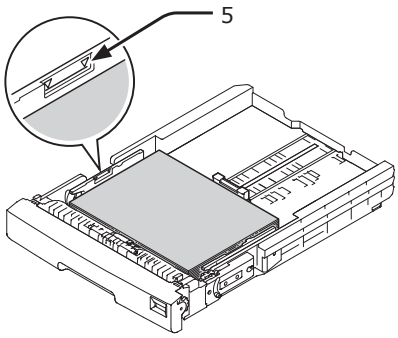

6 Zabezpiecz załadowany papier prowadnicą.

7 Sprawdź, czy format załadowanego papieru odpowiada ustawieniu wskaźnika formatu papieru.

8 Włóż podajnik papieru do drukarki.

Informacja

- W przypadku ładowania papieru w formacie, dla którego brakuje odpowiednika na wskaźniku formatu papieru, wskaźnik ten należy ustawić w pozycji [**Inne**], a następnie wybrać format papieru na panelu operatora.

9 Otwórz plik, który chcesz wydrukować, i go wydrukuj.

Drukowanie z podajnika uniwersalnego

Ta procedura opisuje sposób ładowania papieru do podajnika uniwersalnego.

! Uwaga

- Nie należy jednocześnie ładować papieru w różnych rozmiarach, różnego typu ani o różnej gramaturze.
- Dodając papier, należy wyjąć papier z podajnika uniwersalnego, wyrównać krawędzie obu stosów papieru i załadować oba stosy razem.
- Do podajnika uniwersalnego nie należy wkładać nic poza papierem do drukowania.

1 Otwórz podajnik uniwersalny (1) do przodu, wsuwając palce w zagłębienia z przodu urządzenia (2).

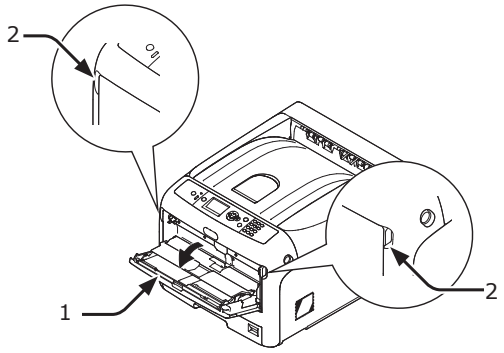

2 Wyciągnij podpórkę papieru (3), chwytając jej środkową część.

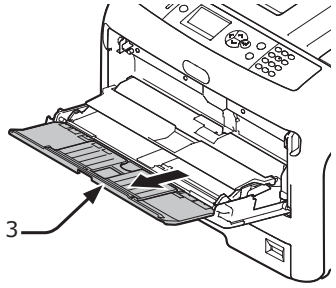

3 Rozłóż dodatkową podpórkę (4).

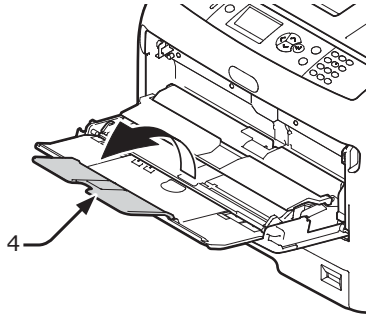

4 Otwórz pokrywę papieru (5).

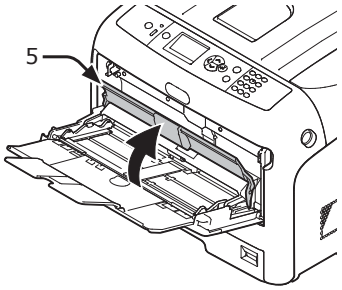

5 Dopasuj prowadnicę ręcznie ładowanego papieru (6) do szerokości ładowanego papieru.

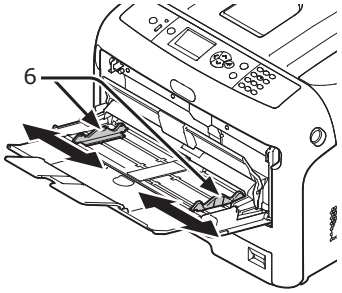

6 Włóż papier stroną do zadrukowania skierowany do góry.

! Uwaga

- Nie należy ładować papieru powyżej znaku [▼] (7) na prowadnicy papieru.

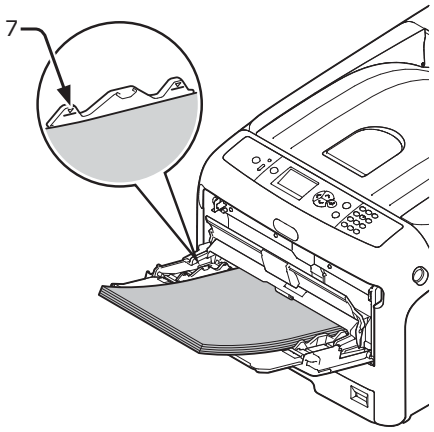

Ładowanie papieru pionowo lub poziomo

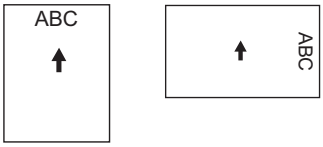

Com-10, DL, C5 C4

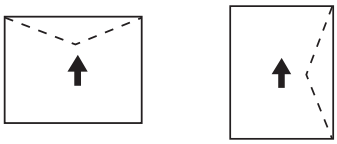

Informacja

- Ładując koperty do podajnika uniwersalnego, wkładaj je stroną do zadrukowania do góry w orientacji opisanej poniżej.
  - Koperty Com-10, DL i C5 należy ładować ze złożoną klapką ustawioną do góry względem kierunku wkładania koperty.
  - Kopertę C4 należy ładować ze złożoną klapką ułożoną po prawej stronie względem kierunku wkładania koperty.

! Uwaga

- Papier może być pomarszczony lub zawinięty po drukowaniu.
- Należy używać papieru przechowywanego w odpowiedniej temperaturze i wilgotności. Nie należy używać papieru zawiniętego lub pofalowanego z powodu wilgotności.
- Nie należy drukować na tylnej stronie kartki papieru zadrukowanej w innej drukarce.
- Zwijanie się pocztówek i kopert może powodować problemy z wchłanianiem tuszu. Należy używać papieru, który nie jest pozwijany. Należy skorygować zwijanie się papieru w zakresie 2 mm.
- Drukowanie koperty z zagiętą klapką przylepną powoduje problem z wchłanianiem tuszu.

7 Otwórz pokrywę papieru (5).

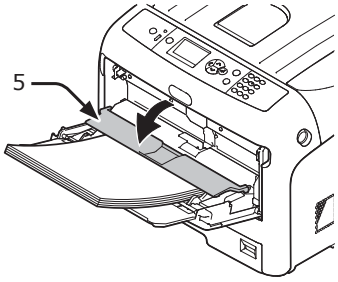

Jeśli do podajnika uniwersalnego zawsze ładowany jest papier tego samego typu, papier ten należy zarejestrować na panelu operatora. Jeśli dany papier jest wykorzystywany jednorazowo, należy przejść do kroku 18.

! Uwaga

- Jeśli drukarka znajduje się w trybie oszczędzania energii, naciśnij przycisk <**POWER SAVE** (OSZCZĘDZANIE ENERGII)>, aby przywrócić ją do pracy.
- Upewnij się, że na panelu operatora wyświetlony zostanie komunikat „**Gotowa do druku**”. Jeśli komunikat nie jest wyświetlany, należy nacisnąć przycisk <**ON LINE**>.

8 Naciśnij przycisk <**Fn**>.

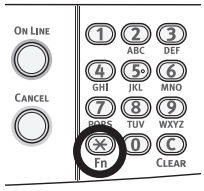

9 Wprowadź „90” i naciśnij przycisk <**ENTER** (ZATWIERDŹ)>.

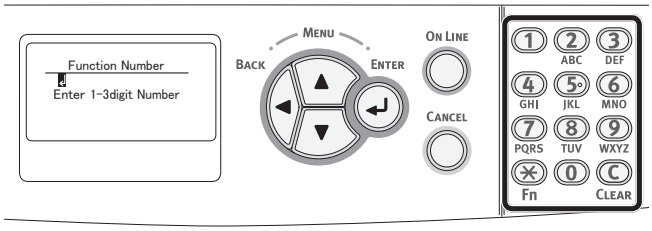

10 Po wyświetleniu ekranu [**Format papieru** (Paper Size)] wybierz format ładowanego papieru i naciśnij przycisk <**ENTER** (ZATWIERDŹ)>.

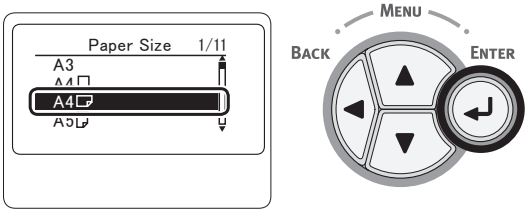

Odwołanie

- Jeśli na ekranie [**Format papieru**] zostanie wybrana wartość [**Niestandardowy**], należy zarejestrować niestandardowy format papieru. Sposób rejestracji niestandardowego formatu papieru przedstawiony został w części „Drukowanie w niestandardowym formacie" str. 72.

11 Naciskaj przycisk <**BACK** (WSTECZ)>, aż wyświetlony zostanie ekran [**Pod.uniw.-konf.** (MPTray Config)].

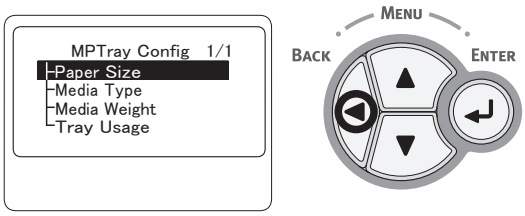

12 Naciśnij przycisk przewijania ▼, aby wybrać pozycję [**Typ nośnika** (Media Type)], a następnie naciśnij przycisk <**ENTER** (ZATWIERDŹ)>.

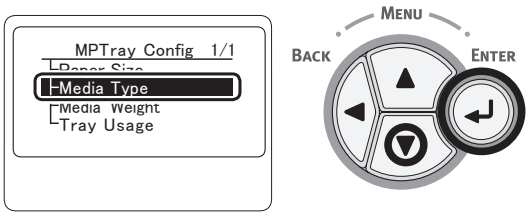

13 Naciśnij przycisk przewijania ▼, aby wybrać typ ładowanego papieru, a następnie naciśnij przycisk <**ENTER** (ZATWIERDŹ)>.

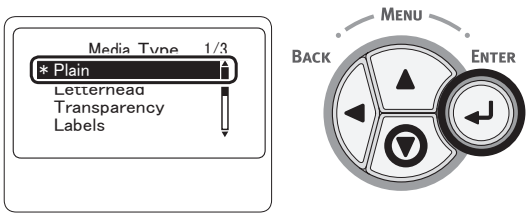

14 Naciskaj przycisk <**BACK** (WSTECZ)>, aż wyświetlony zostanie ekran [**Pod.uniw.-konf.** (MPTray Config)].

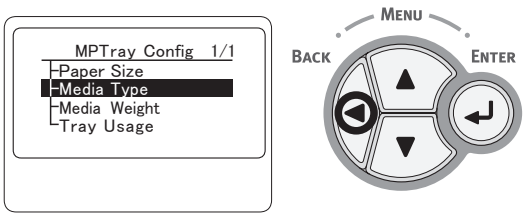

15 Naciśnij przycisk przewijania ▼, aby wybrać pozycję [**Gramatura nośnika** (Media Weight)], a następnie naciśnij przycisk <**ENTER** (ZATWIERDŹ)>.

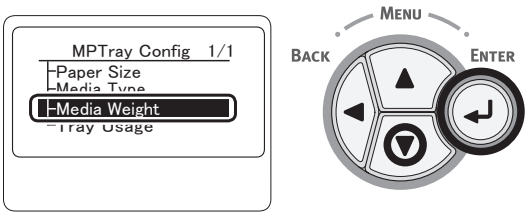

16 Naciśnij przycisk przewijania ▼, aby wybrać gramaturę ładowanego papieru, a następnie naciśnij przycisk <**ENTER** (ZATWIERDŹ)>.

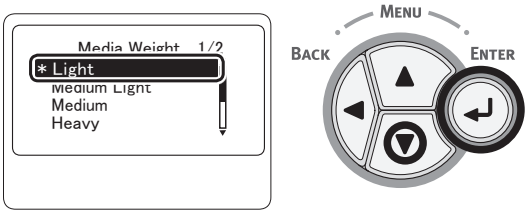

17 Naciśnij przycisk <**ON LINE**>, aby wyjść z trybu menu.

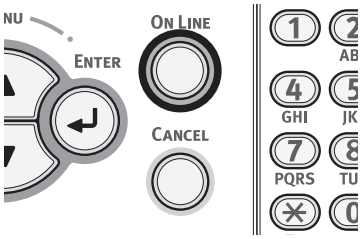

18 Otwórz plik, który chcesz wydrukować, i go wydrukuj, postępując według poniższej procedury.

Sterownik PCL w systemie Windows

1 Z menu [**Plik**] wybierz pozycję [**Drukuj**].

2 Kliknij przycisk [**Preferencje**] lub [**Właściwości**].

3 Na karcie [**Rozmiar niestandardowy**] wybierz z listy [**Size**] format papieru.

4 Z listy [**Źródło papieru:**] wybierz pozycję [**Podajnik uniwersalny**].

5 Rozpocznij drukowanie.

Sterownik PS w systemie Windows

1. Z menu [**Plik**] wybierz pozycję [**Drukuj**].
2. Kliknij przycisk [**Preferencje**] lub [**Właściwości**].
3. Wybierz kartę [**Papier/Jakość**].
4. Z listy [**Źródło papieru**] wybierz pozycję [**Multi-Purpose Tray** (Podajnik uniwersalny)].
5. Kliknij przycisk [**Zaawansowane**].
6. Kliknij przycisk [**Format papieru**] i z rozwijanej listy wybierz format papieru.
7. Kliknij przycisk [**OK**].
8. Rozpocznij drukowanie.

Sterownik XPS w systemie Windows

1. Z menu [**Plik**] wybierz pozycję [**Drukuj**].
2. Kliknij przycisk [**Preferencje**] lub [**Właściwości**].
3. Na karcie [**Rozmiar niestandardowy**] wybierz z listy [**Size**] format papieru.
4. Z listy [**Źródło papieru:**] wybierz pozycję [**Podajnik uniwersalny**].
5. Rozpocznij drukowanie.

Sterownik PS w systemie Mac OS X

1. Z menu [**Plik**] wybierz pozycję [**Układ strony**].
2. Z listy [**Wymiary papieru**] wybierz format papieru i kliknij przycisk [**OK**].
3. Z menu [**Plik**] wybierz pozycję [**Drukuj**].
4. Z menu panelu wybierz pozycję [**Podajnik papieru**].
5. Wybierz pozycję [**Wszystko**], a następnie [**Podajnik uniwersalny**].
6. Rozpocznij drukowanie.

• Drukowanie w niestandardowym formacie

Aby załadować papier w niestandardowym formacie, przed rozpoczęciem drukowania należy zarejestrować jego szerokość i długość. Zakres formatów, które można ustawić, różni się w zależności od podajnika papieru.

Podajnik	Dostępny zakres formatów
Podajnik 1.	Szerokość: 105 do 297 mm (4,1 do 11,7 cala) Długość: 148, 182 do 431,8 mm (5,8, 7,2 do 17,0 cali)
Podajnik 2./3./4. (opcjonalne)	Szerokość: 148 do 297 mm (5,8 do 11,7 cala) Długość: 182 do 431,8 mm (7,2 do 17 cali)
Podajnik uniwersalny	Szerokość: 64 do 297 mm (2,5 do 11,7 cala) Długość: 90 do 1321 mm (3,5 do 52 cali)

! Uwaga

- Pozycja [**Niestandardowy**] jest wyświetlana tylko wtedy, gdy w opcji [**Format papieru**] zostanie ustawiona wartość [**Niestandardowy**].
- Zakres dostępny podczas drukowania dwustronnego jest taki sam, jak dla podajnika 2./3./4.

1 Naciśnij przycisk <**ENTER** (ZATWIERDŹ)> na panelu operatora.

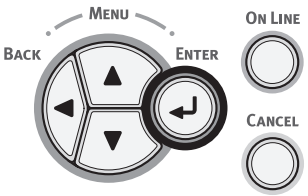

2 Naciśnij kilka razy przycisk przewijania ▼, aby wybrać pozycję [**Menu** (Menus)], a następnie naciśnij przycisk <**ENTER** (ZATWIERDŹ)>.

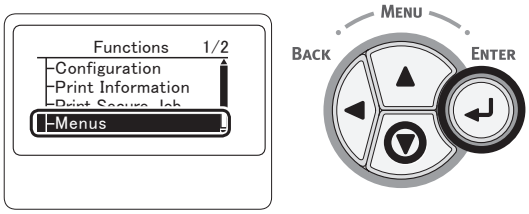

3 Sprawdź, czy wybrana została opcja [**Konfig.podajników** (Tray Configuration)], i naciśnij przycisk <**ENTER** (ZATWIERDŹ)>.

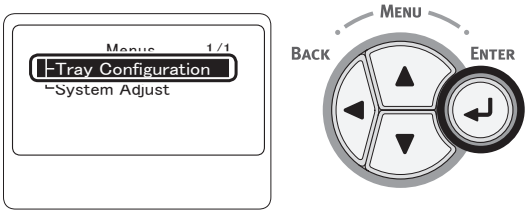

4 Naciśnij kilka razy przycisk przewijania ▼, aby wybrać pozycję [**Konfiguracja podajnika** (Tray Config)] dla podajnika, do którego załadowany został papier, a następnie naciśnij przycisk <**ENTER** (ZATWIERDŹ)>.

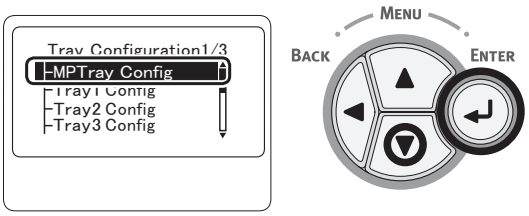

5 Sprawdź, czy wybrana została opcja [**Format papieru** (Paper Size)], i naciśnij przycisk <**ENTER** (ZATWIERDŹ)>.

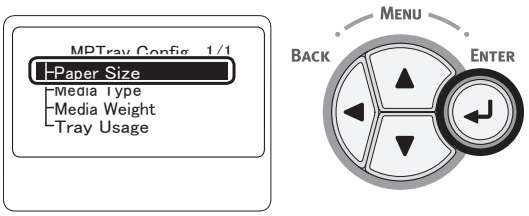

6 Naciśnij kilka razy przycisk przewijania ▼, aby wybrać pozycję [**Niestandardowy** (Custom)], a następnie naciśnij przycisk <**ENTER** (ZATWIERDŹ)>.

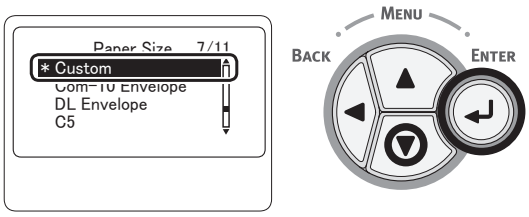

7 Naciśnij przycisk <**BACK** (WSTECZ)>.

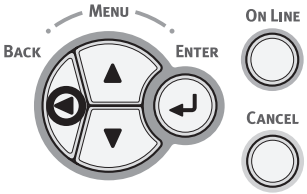

8 Naciśnij przycisk przewijania ▼, aby wybrać pozycję [**Wymiar X** (X Dimension)], a następnie naciśnij przycisk <**ENTER** (ZATWIERDŹ)>.

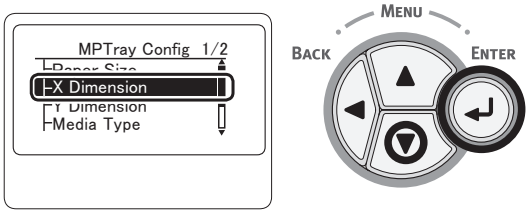

9 Za pomocą klawiatury numerycznej wprowadź szerokość papieru i naciśnij przycisk <**ENTER** (ZATWIERDŹ)>.

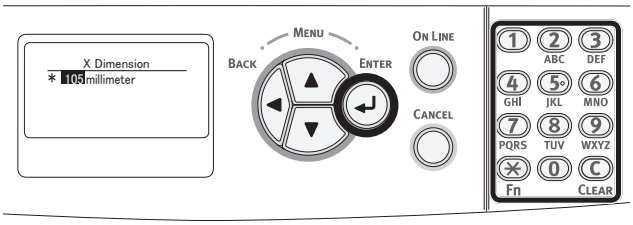

10 Naciśnij przycisk <**BACK** (WSTECZ)>.

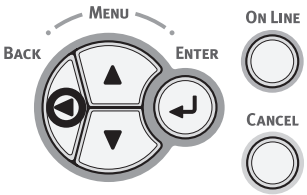

11 Naciśnij przycisk przewijania ▼, aby wybrać pozycję [**Wymiar Y** (Y Dimension)], a następnie naciśnij przycisk <**ENTER** (ZATWIERDŹ)>.

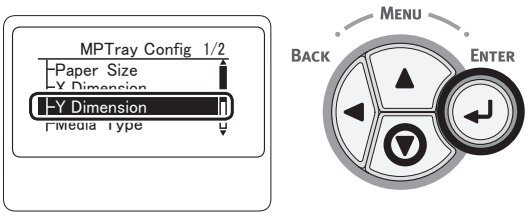

12 Za pomocą klawiatury numerycznej wprowadź długość papieru i naciśnij przycisk <**ENTER** (ZATWIERDŹ)>.

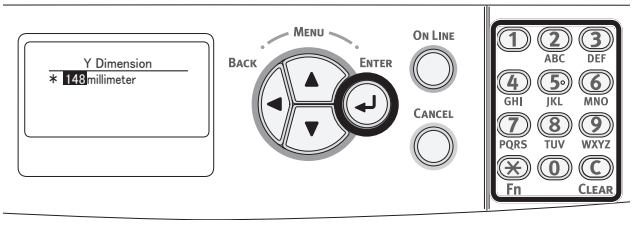

13 Naciśnij przycisk <**ON LINE**>, aby wyjść z trybu menu.

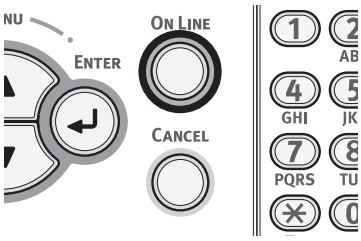

14 Format niestandardowy można określić, wykonując poniższe działania.

Sterownik PCL w systemie Windows

1 Kliknij przycisk [**Start**] i wybierz opcję [**Urządzia i drukarki**].

2 Kliknij prawym przyciskiem myszy ikonę ***swojej drukarki*** i w opcji [**Preferencje drukowania**] wybierz typ sterownika do skonfigurowania.

3 Na karcie [**Rozmiar niestandardowy**] kliknij przycisk [**Opcje podawania papieru**].

4 Kliknij przycisk [**Rozmiar niestandardowy**].

5 Wprowadź nazwę i wymiary.

a W polu [**Nazwa**] wprowadź nazwę nowego formatu.

b W polach [**Szerokość**] i [**Length**] wprowadź rozmiary formatu.

6 Kliknij przycisk [**Dodaj**], aby zapisać niestandardowy format papieru, a następnie kliknij przycisk [**OK**].

Można zapisać do 32 niestandardowych formatów papieru.

7 Wciskaj przycisk [**OK**] do zamknięcia okna [**Preferencje drukowania**].

8 Otwórz plik, który chcesz wydrukować.

9 Wybierz zapisany format papieru i rozpocznij drukowanie z okna drukowania.

Sterownik PS w systemie Windows

1 Kliknij przycisk [**Start**] i wybierz opcję [**Urządzia i drukarki**].

2 Kliknij prawym przyciskiem myszy ikonę ***swojej drukarki*** i w opcji [**Preferencje drukowania**] wybierz typ sterownika do skonfigurowania.

3 Na karcie [**Układ**] kliknij przycisk [**Zaawansowane**].

4 Kliknij przycisk [**Format papieru**] i z rozwijanej listy wybierz pozycję [**Niestandardowy rozmiar strony PostScript**].

5 W polach [**Szerokość**] i [**Wysokość**] wprowadź rozmiary formatu i kliknij przycisk [**OK**].

! Uwaga

- Opcja [**Przesunięcie względem kierunku podawania papieru**] jest niedostępna.

6 Wciskaj przycisk [**OK**] do zamknięcia okna [**Preferencje drukowania**].

7 Otwórz plik, który chcesz wydrukować w wybranej aplikacji.

8 W polu format papieru wybierz pozycję [**Niestandardowy rozmiar strony PostScript**] i rozpocznij drukowanie, korzystając ze sterownika drukarki.

Sterownik PS w systemie Mac OS X

! Uwaga

- W sterowniku drukarki PS w systemie Mac OS X można ustawić format papieru wykraczający poza dostępny zakres, ale obrazy nie są wtedy drukowane prawidłowo. Należy ustawić format papieru mieszczący się w dostępnym zakresie.

1 Otwórz plik, który chcesz wydrukować.

2 Z menu [**Plik**] wybierz pozycję [**Układ strony**].

3 W opcji [**Format papieru**] wybierz pozycję [**Zarządzaj niestandardowymi rozmiarami**].

4 Kliknij przycisk [**+**], aby dodać pozycję do listy niestandardowych formatów papieru.

5 Dwukrotnie kliknij pozycję [**Drukowanie dwustronne** (dupleks)] i wprowadź nazwę niestandardowego formatu papieru.

6 W polach [**Szerokość**] i [**Wysokość**] wprowadź rozmiary formatu.

7 Kliknij przycisk [**OK**].

8 Kliknij przycisk [**OK**].

9 Z menu [**Plik**] wybierz pozycję [**Drukuj**].

10 Jeśli jest to konieczne, skonfiguruj pozostałe ustawienia, a następnie rozpocznij drukowanie.

Informacja

- Jeśli okno drukowania zawiera tylko dwa paski menu bez oczekiwanych opcji w systemie Mac OS X 10.5 lub 10.6, kliknij przycisk ▼ znajdujący się z boku menu [**Printer**].

❑ Otwórz plik, który chcesz wydrukować, i go wydrukuj, postępując według opisanej procedury.

Sterownik PCL w systemie Windows

1. Z menu [**Plik**] wybierz pozycję [**Drukuj**].
2. Kliknij przycisk [**Preferencje**] lub [**Właściwości**].
3. Na karcie [**Rozmiar niestandardowy**] wybierz z listy [**Size**] format papieru.
4. Z listy [**Źródło papieru**] wybierz pozycję [**Podajnik uniwersalny**].
5. Rozpocznij drukowanie.

Sterownik PS w systemie Windows

1. Z menu [**Plik**] wybierz pozycję [**Drukuj**].
2. Kliknij przycisk [**Preferencje**] lub [**Właściwości**].
3. Wybierz kartę [**Papier/Jakość**].
4. Z listy [**Źródło papieru**] wybierz [**Podajnik uniwersalny**].
5. Kliknij przycisk [**Zaawansowane**].
6. Kliknij przycisk [**Format papieru**] i z rozwijanej listy wybierz format papieru.
7. Kliknij przycisk [**OK**].
8. Rozpocznij drukowanie.

Sterownik PS w systemie Mac OS X

1. Z menu [**Plik**] wybierz pozycję [**Układ strony**].
2. Z listy [**Format papieru**] wybierz format papieru i kliknij przycisk [**OK**].
3. Z menu [**Plik**] wybierz pozycję [**Drukuj**].
4. Z menu panelu wybierz pozycję [**Podajnik papieru**].
5. Wybierz pozycję [**Wszystko**], a następnie — [**Podajnik uniwersalny**].
6. Rozpocznij drukowanie.

Odbiór papieru

Drukarka wyprowadza wydruki na tace odbiorcze z ich ułożeniem zadrukiem do góry lub do dołu. Poniżej przedstawiono typy papieru, które mogą być wyprowadzane na poszczególne tace odbiorcze.

Taca odbiorcza	Obsługiwany typ papieru	Pojemność tacy odbiorczej
Zadrukiem do dołu	• Zwykły papier • Papier makulaturowy	• 250 arkuszy (przy gramaturze poniżej 80 g/m^2)
Zadrukiem do góry	• Zwykły papier • Papier makulaturowy • Koperta • Karta indeksowa • Etykieta	• 100 arkuszy (przy gramaturze poniżej 80 g/m^2) • 10 arkuszy (bardzo ciężki papier i koperty)

! Uwaga

- W czasie drukowania nie należy otwierać ani zamykać tacy odbiorczej zadrukiem do góry, ponieważ może to spowodować zacięcie papieru.

■ Używanie tacy odbiorczej zadrukiem do dołu

Papier jest wyprowadzany z urządzenia zadrukowaną stroną do dołu i jest układany w kolejności drukowania.

! Uwaga

- Sprawdź, czy taca odbiorcza zadrukiem do góry (1) z tyłu urządzenia jest zamknięta. Jeśli ta taca jest otwarta, papier jest zawsze wyprowadzany na tę tacę i układany na niej.

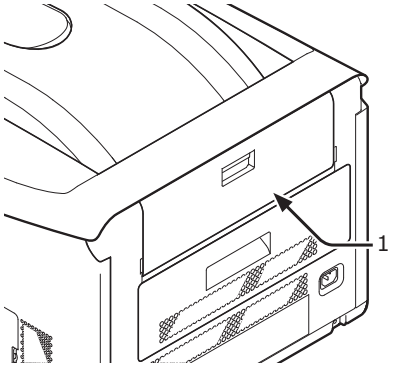

Informacja

- Otwórz podpórkę papieru (2), tak aby wydruki nie spadły z górnej pokrywy.

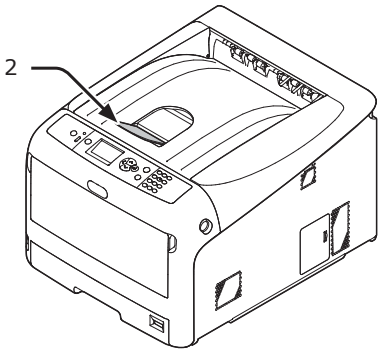

■ Używanie tacy odbiorczej zadrukiem do góry

Papier jest wyprowadzany z urządzenia zadrukowaną stroną do góry i jest układany w kolejności przeciwnej do kolejności drukowania.

1. Wyciągnij tacę odbiorczą zadrukiem do góry (1) z tyłu drukarki i otwórz ją na zewnątrz.

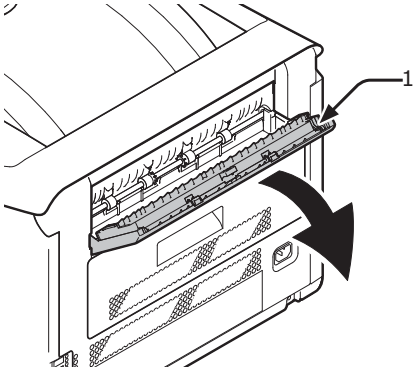

2. Rozłóż podpórkę papieru (2).

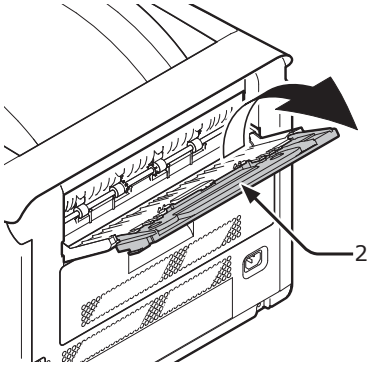

3. Rozłóż dodatkową podpórkę (3).

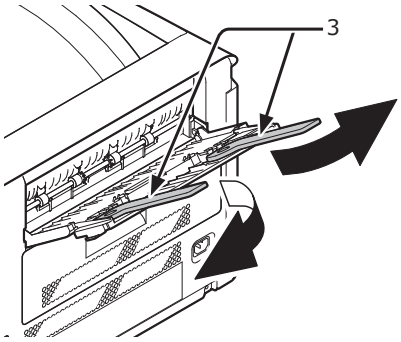

• Wygodne funkcje drukowania

Dostępne są poniższe wygodne funkcje drukowania. Stosowne informacje szczegółowe można znaleźć w Podręczniku użytkownika (Zaawansowany).

■ Drukowania na pocztówkach, pocztówkach lub kopertach zwrotnych

■ Drukowanie na etykietach

■ Drukowanie na papierze w niestandardowym formacie

W drukarce można zarejestrować niestandardowe formaty papieru, co umożliwia drukowanie np. banerów.

• Drukowanie na papierze w niestandardowym formacie

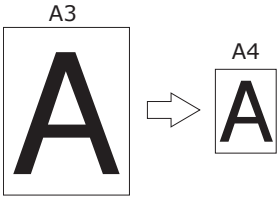

■ Zmienianie układu strony

Układ strony można zmienić na wydruk wielokrotny, broszurowy, plakatu itp.

• Druk wielokrotny • Druk broszurowy • Druk plakatowy

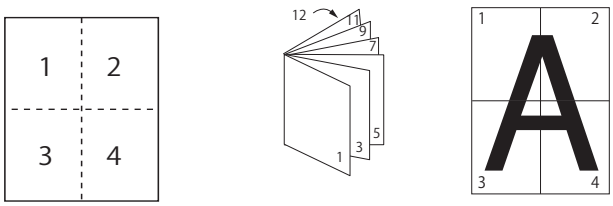

■ Drukowanie dwustronne

Można drukować na obu stronach arkusza papieru.

• Drukowanie dwustronne

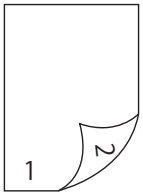

■ Dopasowanie do strony

Można drukować dane sformatowane dla strony w określonym formacie na papierze w innym formacie bez modyfikacji danych drukowania.

■ Drukowanie kolorowych danych w skali szarości

■ Zmienianie jakości wydruku (rozdzielczość)

Odpowiednio do potrzeb można zmieniać jakość wydruków.

■ Oszczędzanie tonera

Można oszczędzać toner przez ograniczenie gęstości druku. Korzystać można z 3-stopniowej funkcji oszczędzania tonera.

W czasie drukowania tylko w czerni i bieli można wybrać ustawienie bez oszczędzania tonera. Funkcja oszczędzania tonera nie wpływa na czytelność małych znaków.

• Oszczędzanie tonera

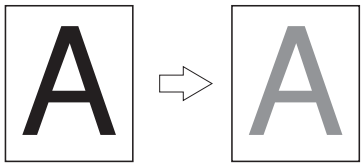

Informacja

- Oprócz powyższych funkcji, drukarka wyposażona jest również szereg innych wygodnych rozwiązań. Więcej informacji na ten temat można znaleźć w Podręczniku użytkownika (Zaawansowany).

• Anulowanie drukowania

Aby anulować obecnie wykonywane lub przygotowywane zadanie drukowania, należy nacisnąć przycisk <**CANCEL** (ANULUJ)> na panelu operatora.

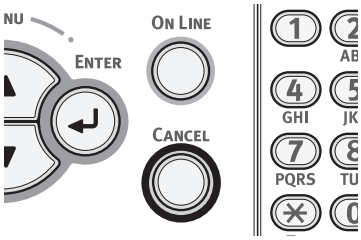

Po naciśnięciu przycisku <**CANCEL** (ANULUJ)> wyświetlany jest następujący ekran.

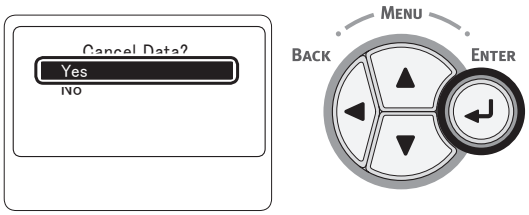

Aby anulować drukowanie, należy wybrać opcję [**Tak** (Yes)] i nacisnąć przycisk <**ENTER** (ZATWIERDŹ)>.

Aby kontynuować drukowanie, należy wybrać opcję [**Nie** (No)] i nacisnąć przycisk <**ENTER** (ZATWIERDŹ)>.

W przypadku niewykonania żadnego działania przez 3 minuty, kiedy wyświetlany jest ten ekran, wyświetlana wiadomość zgaśnie, a drukowanie będzie kontynuowane.

Ustawianie czasu upływającego przed przejściem do trybu oszczędzania energii

! Uwaga

- Jeśli drukarka znajduje się w trybie oszczędzania energii, należy nacisnąć przycisk <**POWER SAVE** (OSZCZĘDZANIE ENERGII)>, aby przywrócić ją do pracy.
- Należy sprawdzić, czy wyświetlany jest komunikat „**Gotowa do druku**”. Jeśli komunikat nie jest wyświetlany, należy nacisnąć przycisk <**ON LINE**>.

1 Naciśnij przycisk <**Fn**> na panelu operatora.

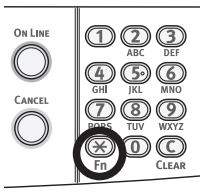

2 Za pomocą klawiatury numerycznej wprowadź „200” i naciśnij przycisk <**ENTER** (ZATWIERDŹ)>.

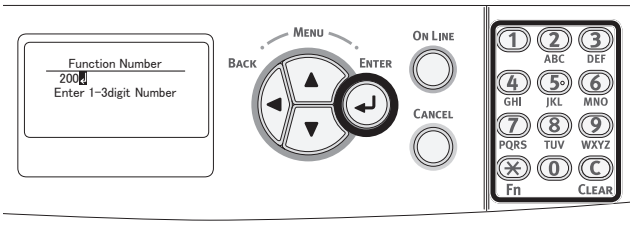

3 Naciśnij przycisk przewijania ▼ lub ▲, aby wybrać żądany czas, a następnie naciśnij przycisk <**ENTER** (ZATWIERDŹ)>.

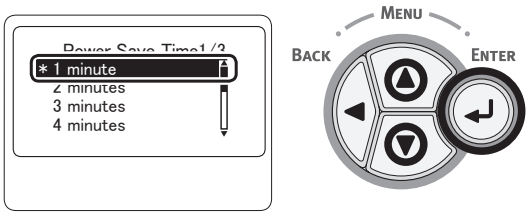

4 Naciśnij przycisk <**ON LINE**>.

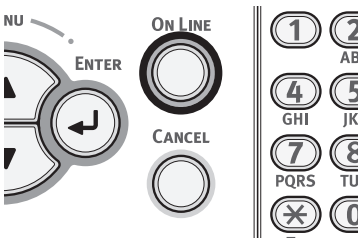

Informacja

- Czas oszczędzania energii można wybrać spośród następujących wartości:
  - [**1 minuta**]
  - [**2 min.**]
  - [**3 min.**]
  - [**4 min.**]
  - [**5 minuty**]
  - [**10 min.**]
  - [**15 minuty**]
  - [**30 minuty**]
  - [**60 minuty**]
  - [**120 min.**]

Ustawianie czasu upływającego przed przejściem do trybu uśpienia

! Uwaga

- Jeśli drukarka znajduje się w trybie oszczędzania energii, należy nacisnąć przycisk <**POWER SAVE** (OSZCZĘDZANIE ENERGII)>, aby przywrócić ją do pracy.
- Należy sprawdzić, czy wyświetlany jest komunikat „**Gotowa do druku**”. Jeśli komunikat nie jest wyświetlany, należy nacisnąć przycisk <**ON LINE**>.

1 Naciśnij przycisk <**Fn**> na panelu operatora.

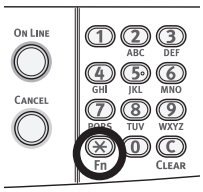

2 Za pomocą klawiatury numerycznej wprowadź „201” i naciśnij przycisk <**ENTER** (ZATWIERDŹ)>.

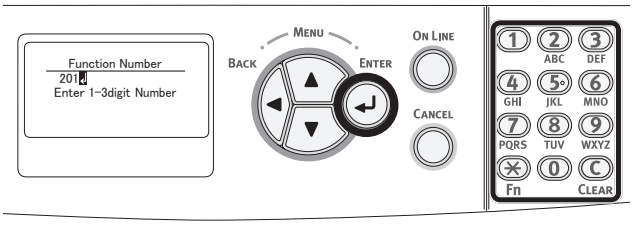

3 Naciśnij przycisk przewijania ▼ lub ▲, aby wybrać żądany czas, a następnie naciśnij przycisk <**ENTER** (ZATWIERDŹ)>.

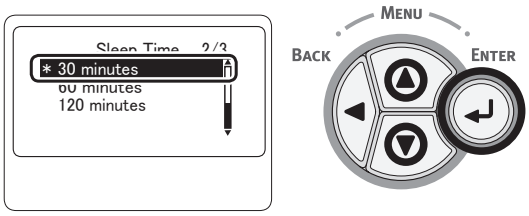

4 Naciśnij przycisk <**ON LINE**>.

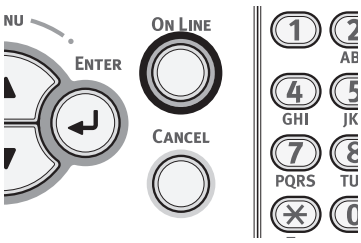

Informacja

- Czas uśpienia można wybrać spośród następujących wartości:
  - [**1 minuta**]
  - [**2 min.**]
  - [**3 min.**]
  - [**4 min.**]
  - [**5 minuty**]
  - [**10 min.**]
  - [**15 minuty**]
  - [**30 minuty**]
  - [**60 minuty**]
  - [**120 min.**]

Ograniczenia w trybie uśpienia

W tej części opisano ograniczenia działania urządzenia występujące wtedy, gdy znajduje się ono w trybie uśpienia.

Drukarka nie przechodzi do trybu uśpienia w przypadku wyświetlania informacji o błędzie.

Ograniczenia dotyczące narzędzia sterownika drukarki

Po przejściu drukarki do trybu uśpienia poniższe ograniczenia dotyczą sterownika drukarki i funkcji narzędziowych.

Jeśli drukarka przejdzie do trybu uśpienia, na panelu operatora należy nacisnąć przycisk <**POWER SAVE** (OSZCZĘDZANIE ENERGII)> i sprawdzić, czy na wyświetlaczu pojawia się komunikat „**Gotowa do druku**”.

Jeśli komunikat „**Gotowa do druku**” jest wyświetlany, poniższe ograniczenia nie obowiązują.

System operacyjny	Nazwa oprogramowania	Ograniczenia w trybie uśpienia	Rozwiązanie inne niż naciśnięcie przycisku <POWER SAVE (OSZCZĘDZANIE ENERGII)>
Windows	Narzędzie konfiguracyjne	Nie można wprowadzać ustawień połączenia z siecią.	-
	Konfiguracja karty sieciowej	Nie można wyszukać drukarki ani modyfikować ustawień.	-
	Konfiguracja języka wyświetlacza drukarki	Nie można zmienić ustawień, jeśli aktywne jest połączenie USB.	Z drukarką należy połączyć się przez sieć.
	Instalator sterowników	W przypadku połączenia z siecią nie można automatycznie uzyskiwać informacji o opcjach drukarki w czasie instalowania sterownika.	-
Mac OS X	Sterowniki drukarki	W przypadku połączenia USB lub za pośrednictwem protokołu EtherTalk drukowanie jest niemożliwe.	Połączenie z drukarką za pośrednictwem protokołu TCP/IP.
	Konfiguracja karty sieciowej	Nie można wyszukać drukarki ani modyfikować ustawień.	-

Ograniczenia funkcji sieciowych

W trybie uśpienia poniższe ograniczenia dotyczą funkcji sieciowych.

■ Nie przechodzi do trybu uśpienia

Drukarka nie przejdzie do trybu uśpienia w poniższych przypadkach.

- Protokół IPSec jest aktywny.
- Protokół NetBEUI jest aktywny.
- System NetWare jest aktywny.
- Protokół EtherTalk jest aktywny.
- Ustanowione zostało połączenie TCP.
  Np.: Ustanawiane jest połączenie za pośrednictwem protokołu Telnet lub FTP.
  Drukarka znajdująca się w trybie oszczędzania energii przejdzie do trybu uśpienia, jeśli połączenie zostało zerwane i upłynął określony czas.
- Aktywna jest funkcja odbierania wiadomości e-mail.

Informacja

- Aby włączyć tryb uśpienia, należy wyłączyć protokoły IPSec/NetBEUI/NetWare/EtherTalk/funkcję odbierania wiadomości e-mail.

■ Brak możliwości drukowania

W trybie uśpienia nie można drukować przy użyciu poniższych protokołów.

- NetBEUI
- NBT
- NetWare
- EtherTalk*
- Bonjour (Rendezvous)*

* W systemie Mac OS X można drukować, kiedy urządzenie znajduje się w trybie uśpienia, jeśli połączenie realizowane jest za pośrednictwem narzędzia IP Print.

■ Brak możliwości wyszukiwania/ wprowadzania ustawień

W trybie uśpienia nie można wyszukiwać drukarki ani wprowadzać ustawień za pomocą poniższych funkcji lub protokołów.

- PnP-X
- UPnP
- Bonjour (Rendezvous)
- LLTD
- MIB*

* W trybie uśpienia można przeglądać niektóre obsługiwane dane MIB (polecenie Get).

■ Protokoły z funkcjami klienta nie działają

W trybie uśpienia poniższe protokoły z funkcjami klienta nie działają.

- Alerty e-mail*1
- SNMP Trap
- WINS*2
- SNTP*3

*1 Czas upływający w trybie uśpienia nie jest uwzględniany w liczeniu okresu między kolejnymi wysyłkami alertów e-mail.

*2 Czas upływający w trybie uśpienia nie jest uwzględniany w liczeniu okresu między kolejnymi aktualizacjami WINS. W trybie uśpienia regularne aktualizacje WINS nie są przeprowadzane, więc nazwy zarejestrowane na serwerze WINS mogą zostać usunięte.

*3 Czas upływający w trybie uśpienia nie jest uwzględniany w liczeniu okresu między aktualizacjami serwerów NTP.

■ Protokoły wymagające wyłączenia trybu uśpienia

W przypadku używania poniższych protokołów należy wyłączyć tryb uśpienia.

- IPv6
- NetBEUI
- NetWare
- EtherTalk
- Bonjour (Rendezvous)*

* W systemie Mac OS X można drukować, kiedy urządzenie znajduje się w trybie uśpienia, jeśli połączenie realizowane jest za pośrednictwem narzędzia IP Print.

Ustawianie automatycznego wyłączania urządzenia (autowyłączania)

Uwaga

- Fabryczne ustawienia urządzenia nie pozwalają na jego przechodzenie do trybu autowyłączania w czasie połączenia z siecią.

Ustawianie czasu autowyłączania

Aby włączyć tryb autowyłączania w czasie połączenia z siecią, należy przeprowadzić poniższe działania.

1 Naciśnij przycisk <**ENTER** (ZATWIERDŹ)> na panelu operatora.

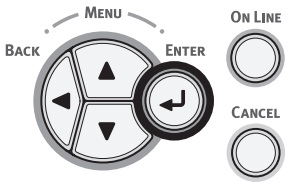

2 Naciśnij kilka razy przycisk przewijania ▼, aby wybrać pozycję [**Konfig.admin.** (Admin Setup)], a następnie naciśnij przycisk <**ENTER** (ZATWIERDŹ)>.

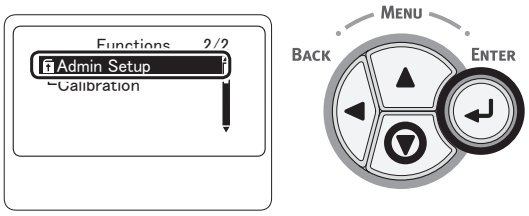

3 Za pomocą klawiatury numerycznej (0–9) wprowadź hasło administratora.

Fabrycznie ustawione domyślne hasło to „aaaaaa”. Po każdym wprowadzonym znaku należy naciskać przycisk <**ENTER** (ZATWIERDŹ)>.

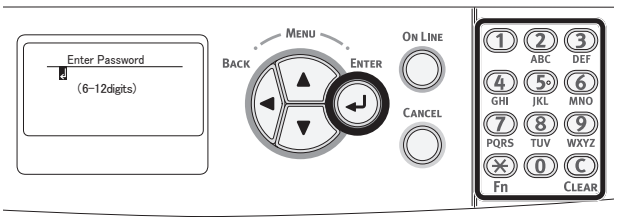

4 Naciśnij przycisk <**ENTER** (ZATWIERDŹ)>.

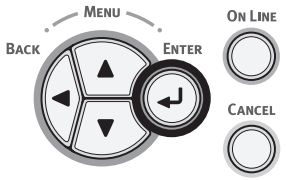

5 Naciśnij kilka razy przycisk przewijania ▼, aby wybrać pozycję [**Ustawienia zasilania** (Power Setup)], a następnie naciśnij przycisk <**ENTER** (ZATWIERDŹ)>.

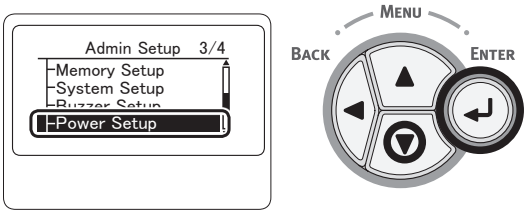

6 Naciśnij kilka razy przycisk przewijania ▼, aby wybrać pozycję [**Autowyłączenie** (Auto Power Off)], a następnie naciśnij przycisk <**ENTER** (ZATWIERDŹ)>.

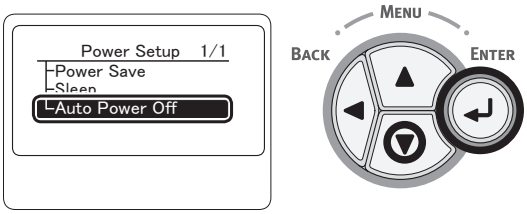

7 Naciśnij przycisk przewijania ▼ lub ▲, aby wybrać pozycję [**Aktywne** (Enable)], a następnie naciśnij przycisk <**ENTER** (ZATWIERDŹ)>.

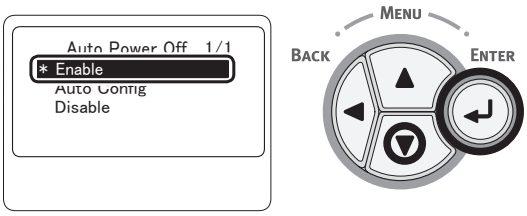

8 Naciśnij przycisk <**ON LINE**>, aby wyjść z trybu menu.

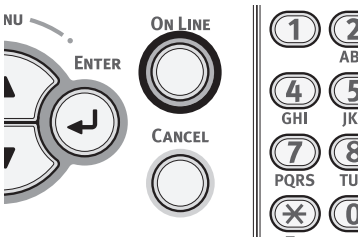

Ustawianie czasu upływającego przed przejściem do trybu autowyłączania

Uwaga

- Jeśli drukarka znajduje się w trybie oszczędzania energii, należy nacisnąć przycisk <**POWER SAVE** (OSZCZĘDZANIE ENERGII)>, aby przywrócić ją do pracy.
- Należy sprawdzić, czy wyświetlany jest komunikat „**Gotowa do druku**”. Jeśli komunikat nie jest wyświetlany, należy nacisnąć przycisk <**ON LINE**>.

1 Naciśnij przycisk <**Fn**> na panelu operatora.

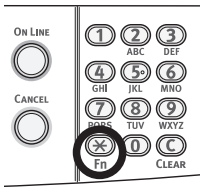

2 Za pomocą klawiatury numerycznej wprowadź „202” i naciśnij przycisk <**ENTER** (ZATWIERDŹ)>.

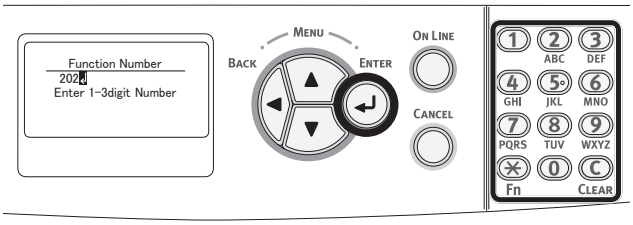

3 Naciśnij przycisk przewijania ▼ lub ▲, aby wybrać żądany czas, a następnie naciśnij przycisk <**ENTER** (ZATWIERDŹ)>.

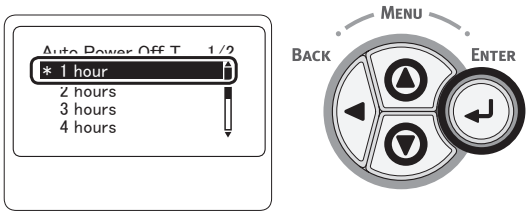

4 Naciśnij przycisk <**ON LINE**>.

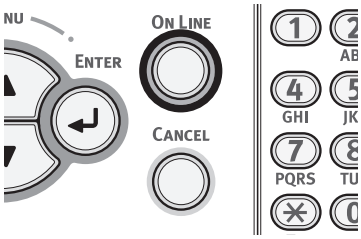

Informacja

- Czas autowyłączania można wybrać spośród następujących wartości:
  - [**1 godzina**]
  - [**2 godziny**]
  - [**3 godziny**]
  - [**4 godziny**]
  - [**8 godzin**]
  - [**12 godzin**]
  - [**18 godzin**]
  - [**24 godziny**]

• Ustawianie sygnalizacji dźwiękowej

W urządzeniu można skonfigurować sygnalizowanie dźwiękowe nieudanych operacji przeprowadzanych na panelu operatora lub występujących błędów.

1 Naciśnij przycisk <**ENTER** (ZATWIERDŹ)> na panelu operatora.

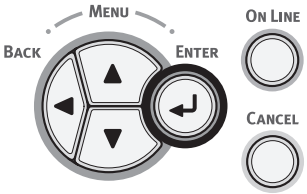

2 Naciśnij kilka razy przycisk przewijania ▼, aby wybrać pozycję [**Konfig.admin.** (Admin Setup)], a następnie naciśnij przycisk <**ENTER** (ZATWIERDŹ)>.

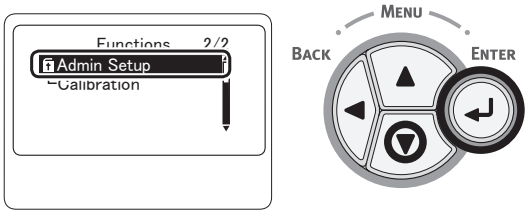

3 Za pomocą klawiatury numerycznej (0–9) wprowadź hasło administratora.

Fabrycznie ustawione domyślne hasło to „aaaaaa”. Po każdym wprowadzonym znaku należy naciskać przycisk <**ENTER** (ZATWIERDŹ)>.

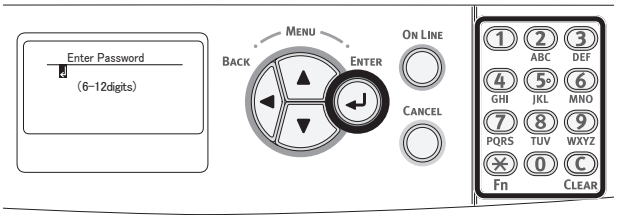

4 Naciśnij przycisk <**ENTER** (ZATWIERDŹ)>.

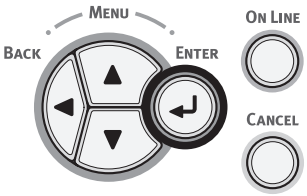

5 Naciśnij kilka razy przycisk przewijania ▼, aby wybrać pozycję [**Konfig.sygnaliz.dźwięk.** (Buzzer Setup)], a następnie naciśnij przycisk <**ENTER** (ZATWIERDŹ)>.

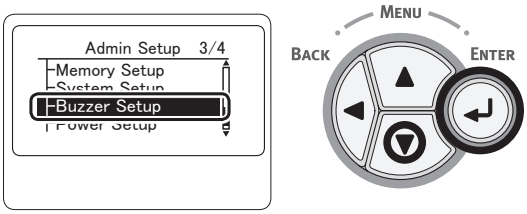

6 Naciśnij kilka razy przycisk przewijania ▼, aby wybrać pozycję [**Głośność niepr.operacji** (Invalid Operation Volume)] lub [**Głośność przy błędzie** (Error Volume)], a następnie naciśnij przycisk <**ENTER** (ZATWIERDŹ)>.

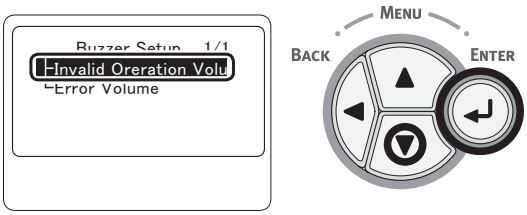

7 Naciśnij kilka razy przycisk przewijania ▼, aby poziom głośności, a następnie naciśnij przycisk <**ENTER** (ZATWIERDŹ)>.

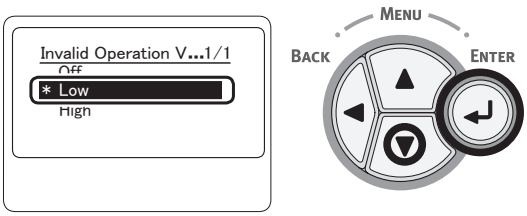

8 Naciśnij przycisk <**ON LINE**>, aby wyjść z trybu menu.

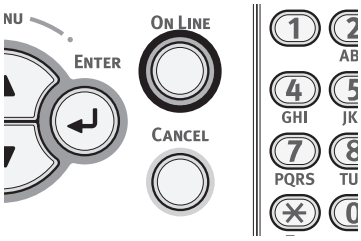

3. Rozwiązywanie problemów

W tym rozdziale opisano rozwiązania problemów, które mogą wystąpić w czasie używania drukarki.

Informacja

- Znaczenie symboli z komunikatach o błędach:
  - „%COLOR%” oznacza kolor cyan (C), magenta (M), żółty (Y) lub czarny (K).
  - „%TRAY%” oznacza podajnik 1., podajnik 2., podajnik 3., podajnik 4. lub podajnik uniwersalny.
  - „%COVER%” oznacza przednią lub górną pokrywę.
  - „%CODE%” oznacza numer kodowy składający się z od 1 do 3 cyfr. Numer kodu zmienia się w zależności od błędu.
  - „%MEDIA_SIZE%” oznacza format papieru.
  - „%MEDIA_TYPE%” oznacz typ papieru.
- Gdy na ekranie wyświetlacza pojawi się komunikat „**Naciśnij POMOC, aby poznać szczegóły**”, można sprawdzić kod błędu i usunąć błąd, naciskając przycisk <**HELP (POMOC)**> na panelu operatora.

• Wyświetlanie komunikatu o błędzie na wyświetlaczu (kontrolka UWAGA zapala się/miga)

Po wystąpieniu błędu drukarki na jej wyświetlaczu pojawia się komunikat, a na panelu operatora zapala się lub zaczyna migać kontrolka <**ATTENTION** (UWAGA)>. Wtedy należy sprawdzić komunikat o błędzie i usunąć problem zgodnie z odpowiednią procedurą.

Kiedy na wyświetlaczu pojawia się komunikat „**Naciśnij POMOC, aby poznać szczegóły**”, należy nacisnąć przycisk <**HELP** (POMOC)>, aby wyświetlić opis rozwiązania problemu.

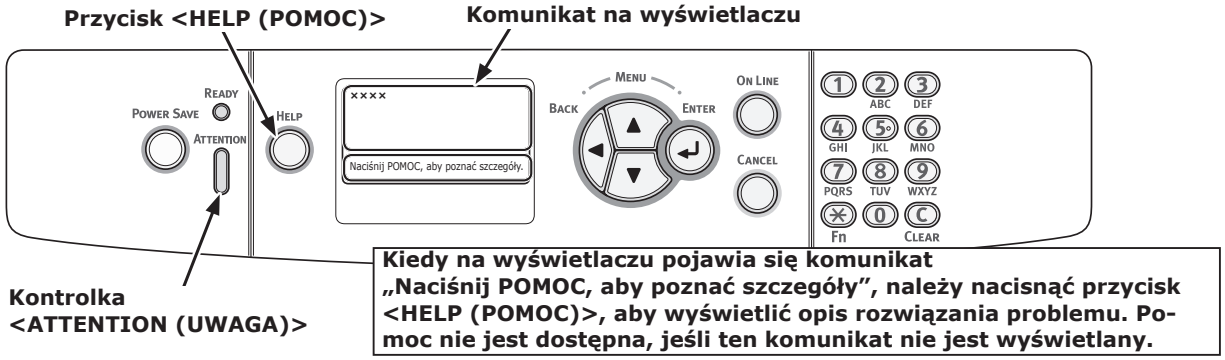

Wyświetlacz po naciśnięciu przycisku <HELP (POMOC)>

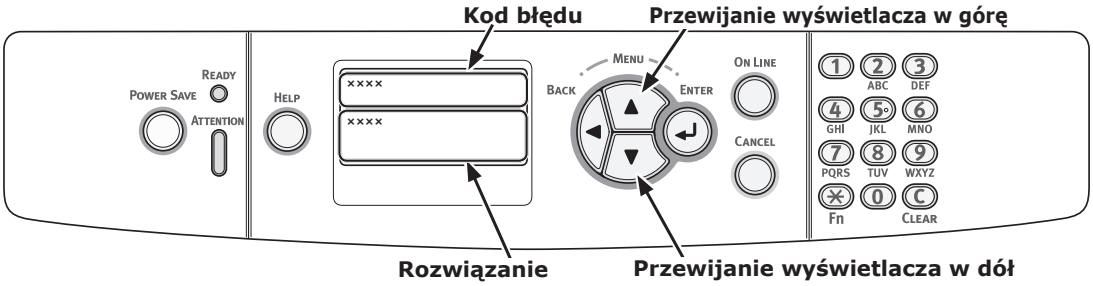

• Zacięcie papieru/Komunikat o błędzie nie znika po usunięciu zaciętego papieru

W przypadku zacięcia się papieru wewnątrz drukarki wyświetlany jest komunikat o błędzie. Komunikat taki może pozostawać wyświetlany na ekranie nawet pomimo usunięcia zaciętego papieru.

Aby wyświetlić rozwiązanie problemu, należy nacisnąć przycisk <**HELP** (POMOC)>. Należy wtedy usunąć zacięty papier zgodnie z instrukcją wyświetloną na ekranie lub opisaną poniżej.

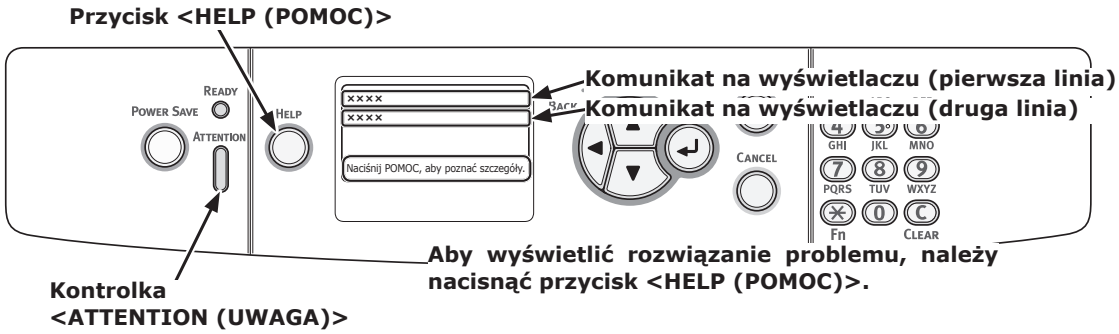

Wyświetlacz po naciśnięciu przycisku <HELP (POMOC)>

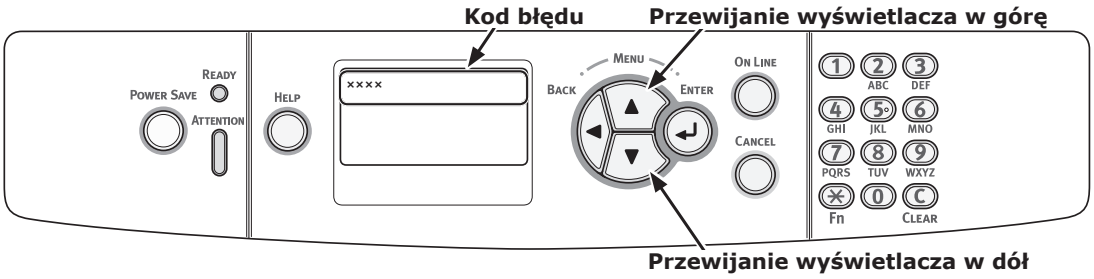

Stan	Komunikat na wyświetlaczu		Komunikat wyświetlany po wciśnięciu przycisku <HELP (POMOC)> Kod błędu	Strona odwołania
Zacięcia papieru	1. linia 2. linia 3. linia	Otwórz kasetę Zacięcie papieru %TRAY%	391, 392, 393, 394	strona 95
	1. linia 2. linia 3. linia	Otwórz pokrywę Zacięcie papieru Pokrywa przednia	372	strona 89
	1. linia 2. linia 3. linia	Otwórz pokrywę Zacięcie papieru Pokrywa przednia	380	strona 90
	1. linia 2. linia 3. linia	Otwórz pokrywę Zacięcie papieru Pokrywa przednia	390	strona 94
	1. linia 2. linia 3. linia	Otwórz pokrywę Zacięcie papieru Pokrywa górna	381	strona 91

Stan	Komunikat na wyświetlaczu		Komunikat wyświetlany po wciśnięciu przycisku <HELP (POMOC)> Kod błędu	Strona odwołania
Zacięcia papieru	1. linia 2. linia 3. linia	Otwórz pokrywę Zacięcie papieru Pokrywa górna	382, 383	strona 92
	1. linia 2. linia	Sprawdź zespół dupleksu Zacięcie papieru	370, 371, 373	strona 88
	1. linia 2. linia 3. linia	Sprawdź papier Pobranie kilku arkuszy papieru %TRAY%	401	strona 90
Komunikat nie znika.	1. linia 2. linia 3. linia	Otwórz kasetę Pozostało papieru %TRAY%	631, 632, 633, 634	strona 95
	1. linia 2. linia 3. linia	Otwórz pokrywę Pozostało papieru Pokrywa przednia	637	strona 94
	1. linia 2. linia 3. linia	Otwórz pokrywę Pozostało papieru Pokrywa górna	638	strona 91
	1. linia 2. linia 3. linia	Otwórz pokrywę Pozostało papieru Pokrywa górna	639, 640	strona 92
	1. linia 2. linia	Sprawdź zespół dupleksu Pozostało papieru	641, 642	strona 88

Kod błędu 370, 371, 373, 641, 642

Doszło do zacięcia papieru w zespole dupleksu.

1 Wyjmij zespół dupleksu (1), wyciągając go ukośnie do góry i jednocześnie przytrzymując środkowe zagłębienie z tyłu drukarki.

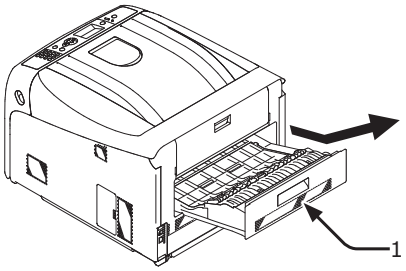

2 Sprawdź, czy papier nie zaciął się wewnątrz drukarki. Jeśli zacięty papier znajduje się w drukarce, usuń go.

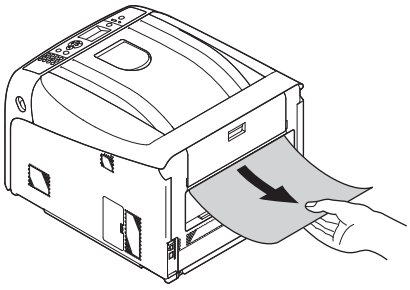

3 Sprawdź, czy papier nie zaciął się wewnątrz zespołu dupleksu. Jeśli zacięty papier znajduje się w zespole dupleksu, delikatnie go wyciągnij.

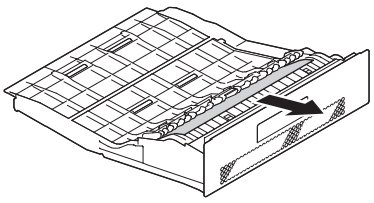

4 Otwórz górną pokrywę zespołu dupleksu (2) i sprawdź, czy w środku znajduje się zacięty papier. Jeśli tak, wyciągnij go delikatnie i zamknij pokrywę.

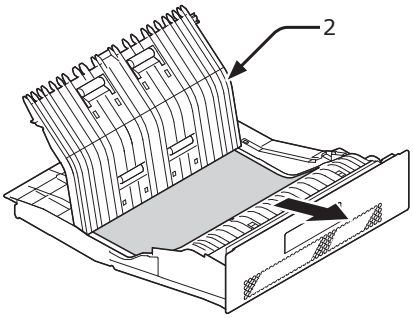

5 Włóż zespół dupleksu (1) do drukarki.

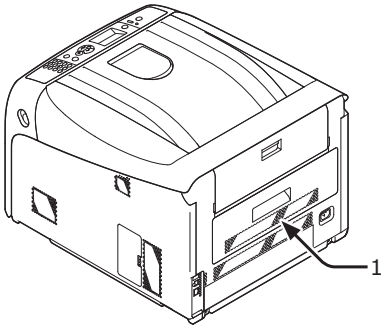

Zadanie zakończone.

Kod błędu 372

Doszło do zacięcia papieru w pobliżu pokrywy przedniej.

1 Włóż palce w zagłębienia po prawej stronie drukarki i pociągnij dźwignię (1) zwalniającą pokrywę przednią, aby otworzyć tę pokrywę (2) do przodu.

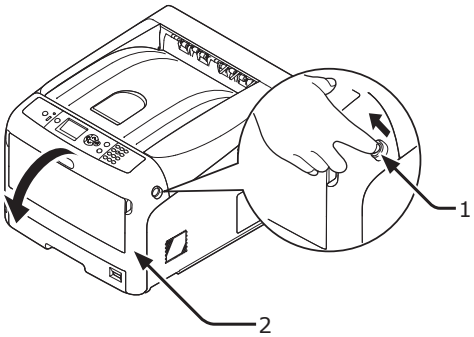

2 Jeśli widać krawędź arkusza, delikatnie wyciągnij zacięty papier w kierunku wskazanym strzałką, a następnie przejdź do kroku 8. Jeśli nie widać zaciętego papieru, przejdź do kroku 3.

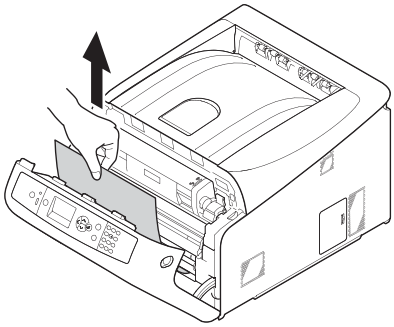

3 Wyjmij zespół dupleksu (3), wyciągając go ukośnie do góry i jednocześnie przytrzymując środkowe zagłębienie z tyłu drukarki.

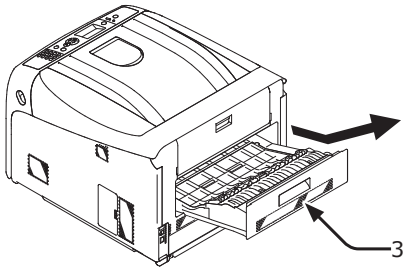

4 Sprawdź, czy papier nie zaciął się wewnątrz drukarki. Jeśli zacięty papier znajduje się w drukarce, usuń go.

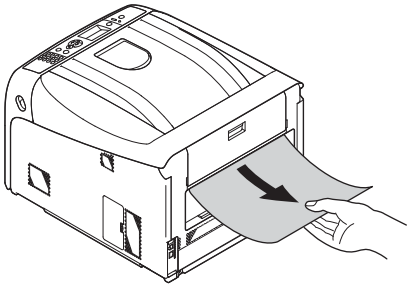

5 Sprawdź, czy papier nie zaciął się wewnątrz zespołu dupleksu. Jeśli zacięty papier znajduje się w zespole dupleksu, delikatnie go wyciągnij.

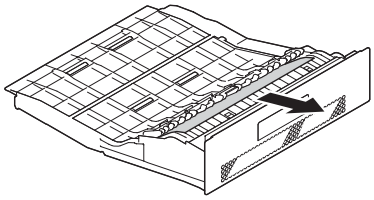

6 Otwórz górną pokrywę zespołu dupleksu (4) i sprawdź, czy w środku znajduje się zacięty papier. Jeśli tak, wyciągnij go delikatnie i zamknij pokrywę.

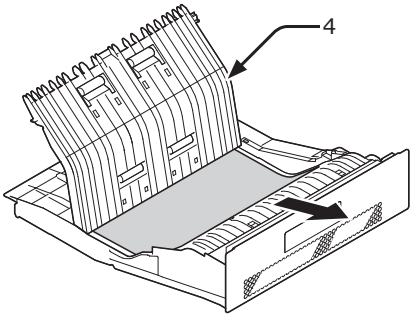

7 Włóż zespół dupleksu (3) do drukarki.

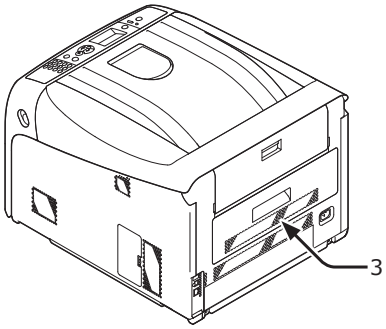

8 Zamknij pokrywę przednią (2).

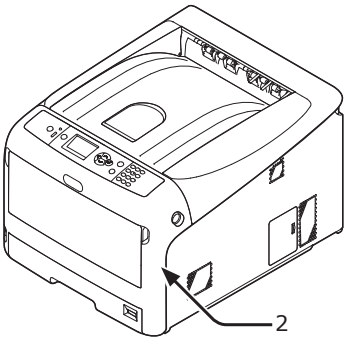

Kod błędu 380, 401, 637

Doszło do zacięcia papieru w pobliżu pokrywy przedniej.

1 Włóż palce w zagłębienia po prawej stronie drukarki i pociągnij dźwignię (1) zwalniającą pokrywę przednią, aby otworzyć tę pokrywę (2) do przodu.

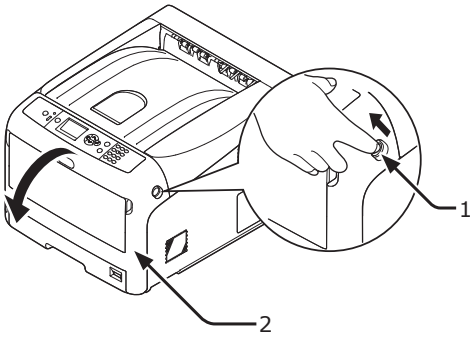

2 Jeśli widać krawędź arkusza, delikatnie wyciągnij zacięty papier w kierunku wskazanym strzałką.

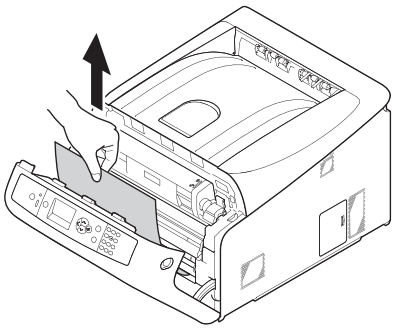

3 Zamknij pokrywę przednią (2).

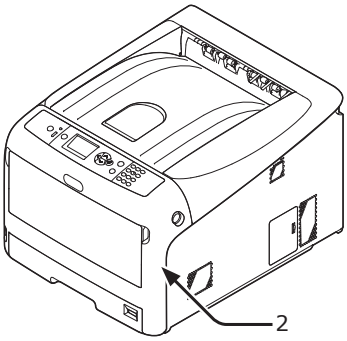

Zadanie zakończone.

Kod błędu 381, 638

Doszło do zacięcia papieru pod bębnem.

1 Włóż palce w zagłębienia po prawej stronie drukarki i pociągnij dźwignię (1) zwalniającą pokrywę przednią, aby otworzyć tę pokrywę (2) do przodu.

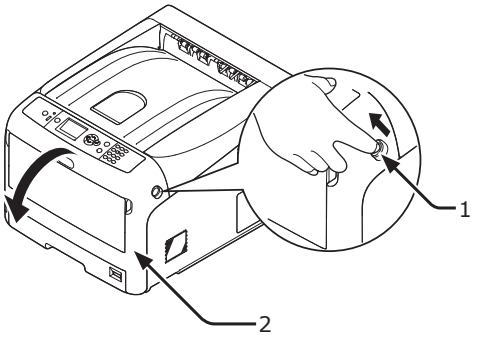

2 Naciśnij przycisk (3) otwierania pokrywy górnej i otwórz tę pokrywę (4).

OSTRZEŻENIE	Niebezpieczeństwo poparzeń.	
• Zespół utrwalający jest bardzo gorący. Nie należy go dotykać.		

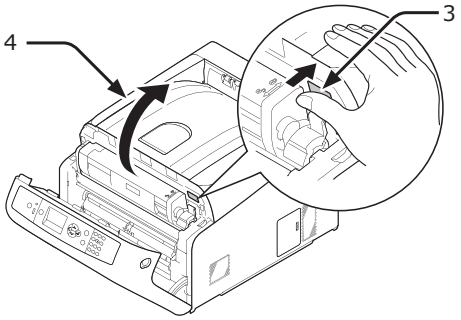

3 Wyjmij wszystkie cztery bębny i połóż je na płaskiej powierzchni.

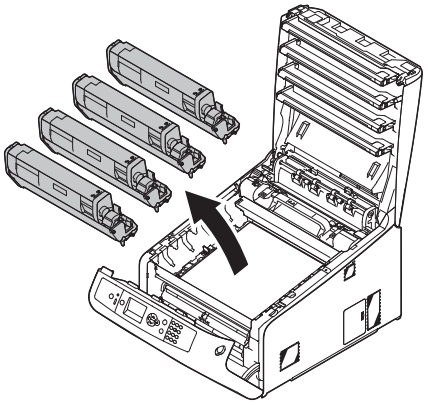

4 Zakryj wyjęte bębny papierem, tak aby nie były wystawione na działanie promieni słonecznych.

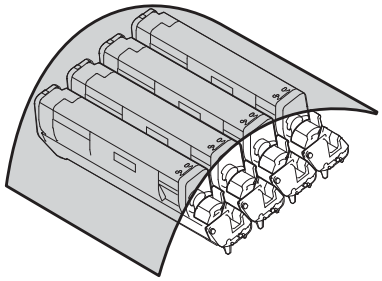

5 Jeśli widać krawędź arkusza, delikatnie wyciągnij zacięty papier w stronę tyłu drukarki (kierunek wskazywany strzałką).

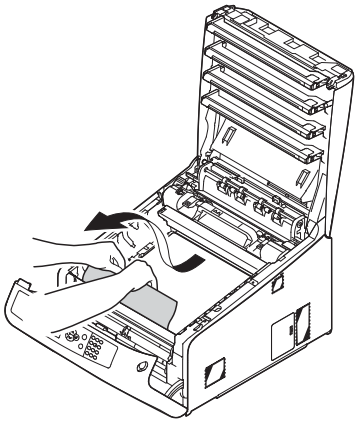

Jeśli nie widać krawędzi arkusza, delikatnie wyciągaj zacięty papier, wcześniej unosząc dźwignię zwalniającą (5) zespołu utrwalającego.

Jeśli krawędź zaciętego papieru nadal pozostaje wewnątrz urządzenia, delikatnie wyciągnij papier w stronę tyłu drukarki.

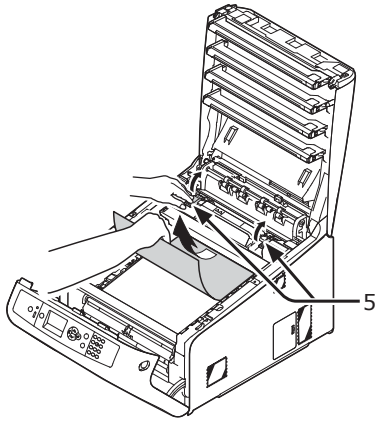

6 Ostrożnie włóż wszystkie cztery bębny z powrotem do drukarki.

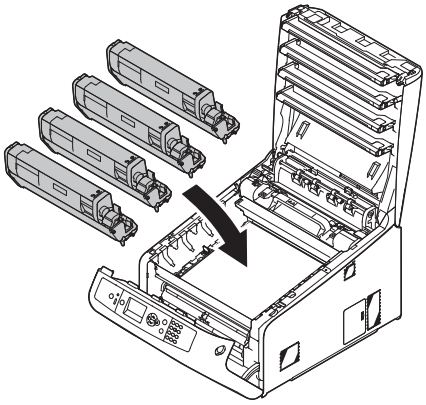

7 Zamknij pokrywę górną (4), równomiernie naciskając oba brzegi pokrywy.

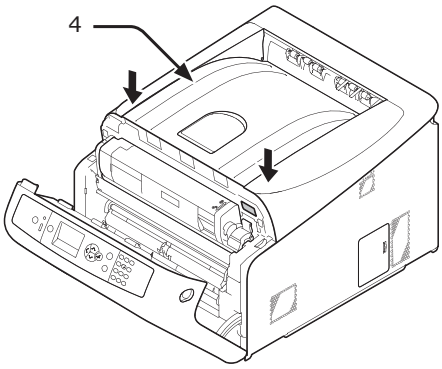

8 Zamknij pokrywę przednią (2).

! Uwaga

- Przedniej pokrywy nie można zamknąć bez wcześniejszego zamknięcia pokrywy górnej.

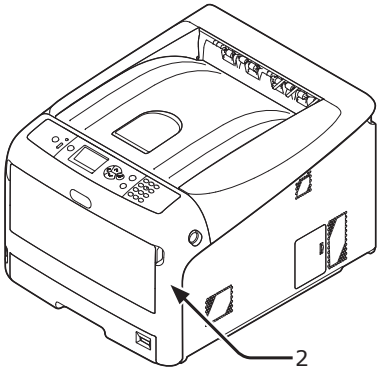

Zadanie zakończone.

Kod błędu 382, 383, 639, 640

Doszło do zacięcia papieru w zespole utrwalającym.

1 Włóż palce w zagłębienia po prawej stronie drukarki i pociągnij dźwignię (1) zwalniającą pokrywę przednią, aby otworzyć tę pokrywę (2) do przodu.

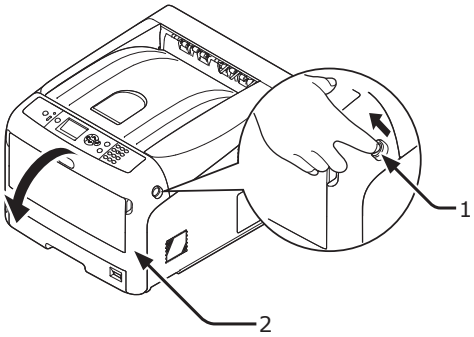

2 Naciśnij przycisk (3) otwierania pokrywy górnej i otwórz tę pokrywę (4).

OSTRZEŻENIE	**Niebezpieczeństwo poparzeń.**	
• Zespół utrwalający jest bardzo gorący. Nie należy go dotykać.		

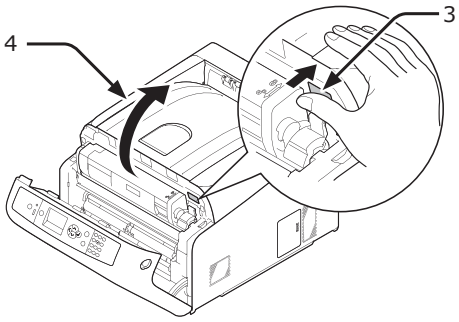

3 Wyjmij wszystkie cztery bębny i połóż je na płaskiej powierzchni.

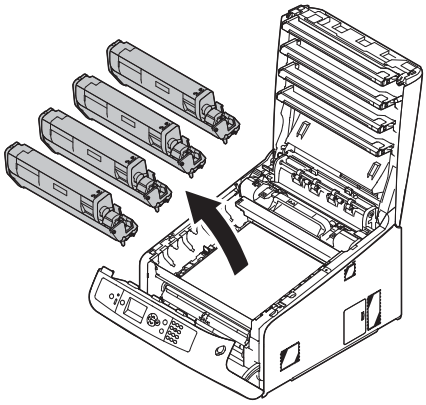

4 Zakryj wyjęte bębny papierem, tak aby nie były wystawione na działanie promieni słonecznych.

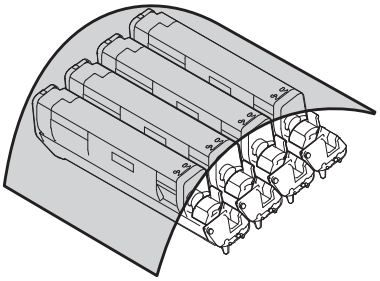

5 Usuń papier zacięty wewnątrz zespołu.

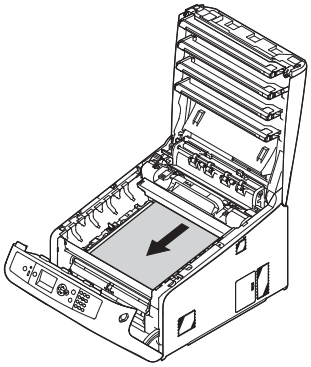

6 Przesuń do przodu lewą dźwignię blokującą (5) zespołu utrwalającego.

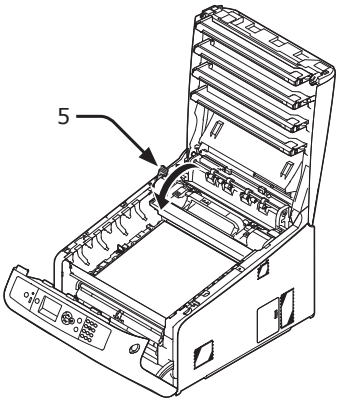

7 Chwyć zespół utrwalający za uchwyt (6) i wyjmij z drukarki.

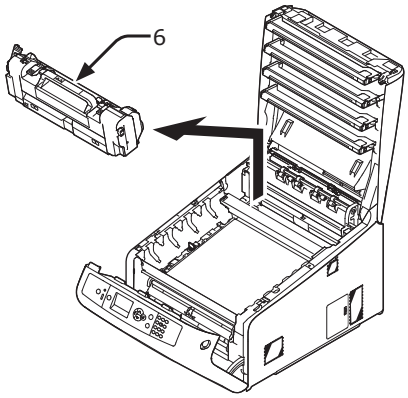

8 Podnieś dźwignie zwalniające (7) zespołu utrwalającego i delikatnie wyciągnij do przodu zacięty papier.

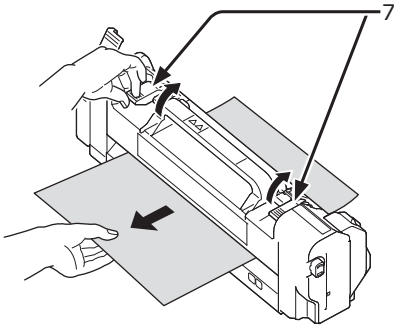

9 Chwyć zespół utrwalający za uchwyt (6) i umieść go w drukarce.

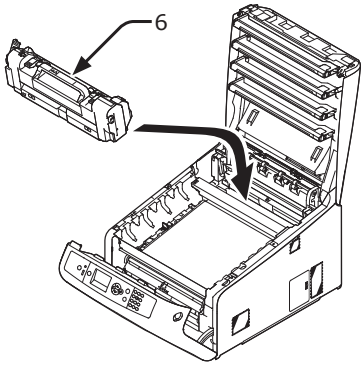

10 Przesuń do tyłu lewą dźwignię blokującą (5) zespołu utrwalającego.

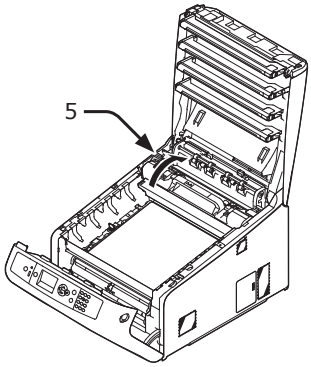

11 Ostrożnie włóż wszystkie cztery bębny z powrotem do drukarki.

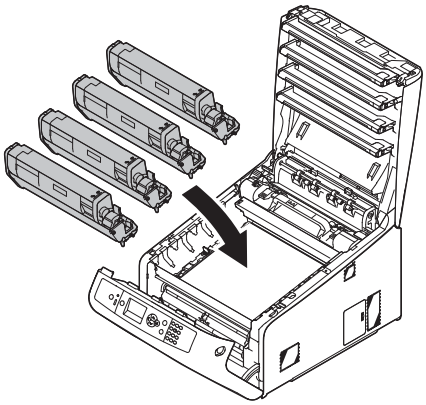

12 Zamknij pokrywę górną (4), równomiernie naciskając oba brzegi pokrywy.

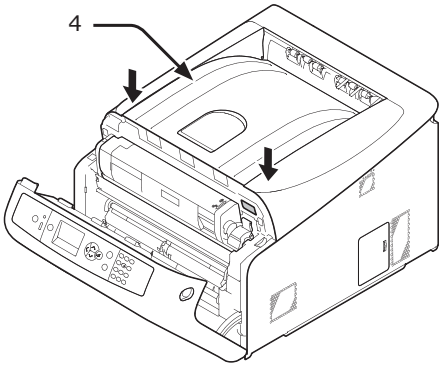

13 Zamknij pokrywę przednią (2).

! Uwaga

- Przedniej pokrywy nie można bezpiecznie zamknąć bez wcześniejszego zamknięcie pokrywy górnej.

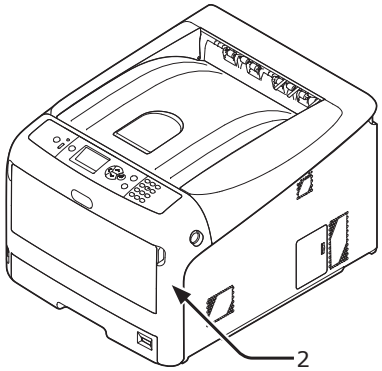

Zadanie zakończone.

Kod błędu 390, 637

Doszło do zacięcia papieru w czasie wprowadzania papieru z podajnika.

1 Jeśli w podajniku uniwersalnym jest jakiś papier, podnieś osłonę papieru (1) i wyjmij go.

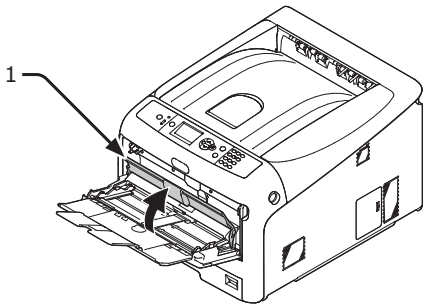

2 Włóż palce w zagłębienia po prawej stronie drukarki i pociągnij dźwignię (2) zwalniającą pokrywę przednią, aby otworzyć tę pokrywę (3) do przodu.

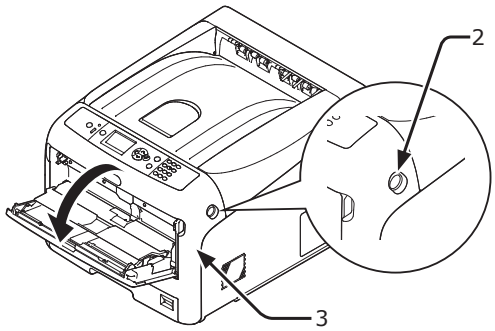

3 Delikatnie wyciągnij zacięty papier, ciągnąć za krawędź arkusza.

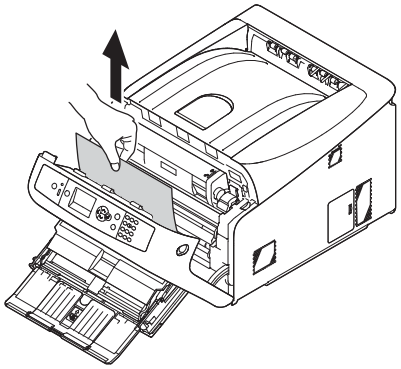

Jeśli krawędzi arkusza nie widać, delikatnie wyciągnij papier z tylnej strony.

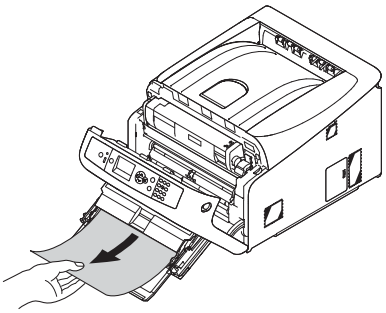

4 Zamknij pokrywę przednią (3).

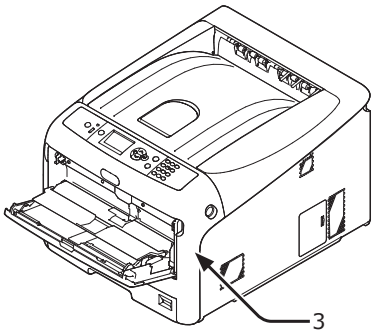

5 W przypadku wprowadzania papieru z podajnika uniwersalnego podnieś osłonę papieru (1) i ułóż papier stroną do zadruku skierowaną do góry.

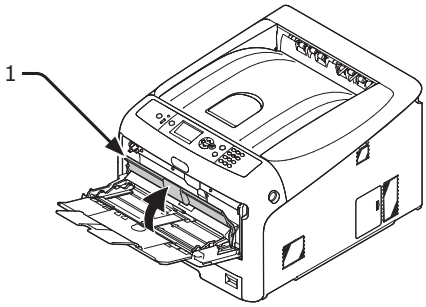

6 Opuść osłonę papieru (1).

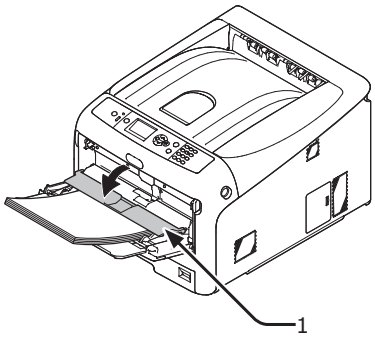

Zadanie zakończone.

Kod błędu 391, 392, 393, 394, 631, 632, 633, 634

Doszło do zacięcia papieru w czasie wprowadzania papieru z podajnika.

! Uwaga

- Jeśli często dochodzi o zacięć papieru, należy oczyścić rolki podajnika papieru. Stosowne informacje znajdują się w części „Czyszczenie rolek podajnika papieru" str. 135.

W tej procedurze w celu przykładowym wykorzystany został podajnik 1.

1 Delikatnie wyciągnij z drukarki podajnik (1) oznaczony w komunikacie o błędzie.

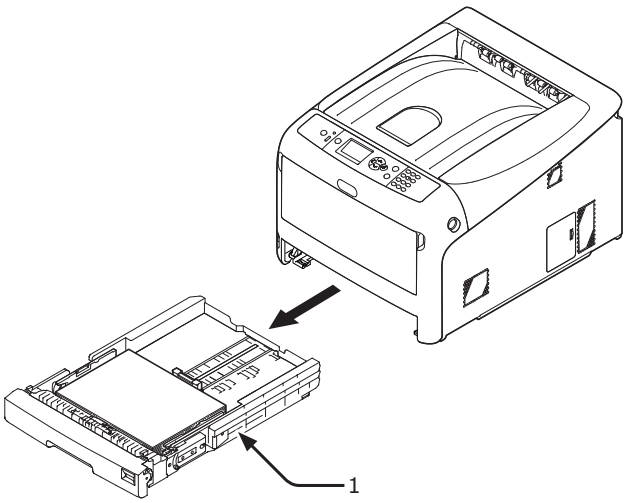

2 Usuń zacięty papier.

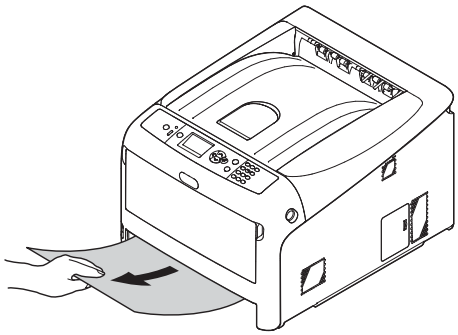

3 Włóż podajnik (1) do drukarki.

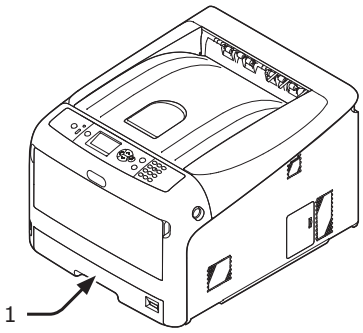

4 Włóż palce w zagłębienia po prawej stronie drukarki i pociągnij dźwignię (2) zwalniającą pokrywę przednią, aby otworzyć tę pokrywę (3) do przodu.

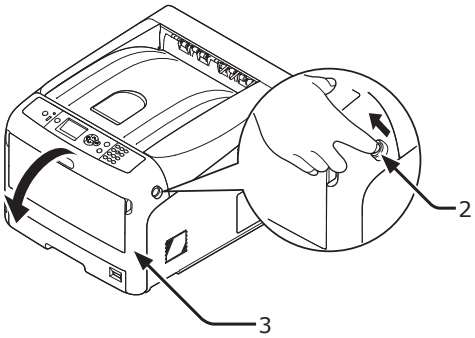

5 Zamknij pokrywę przednią (3).

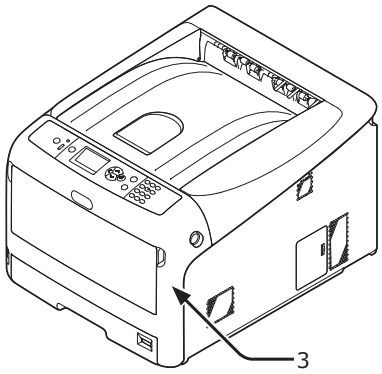

Zadanie zakończone.

Informacja

- Po usunięciu zaciętego papieru otwórz i zamknij pokrywę przednią; w przeciwnym wypadku informacja o błędzie nie zniknie.

• Wyświetlanie komunikatu informującego o konieczności wymiany elementów eksploatacyjnych lub zespołu konserwacyjnego

Kiedy zbliża się czas wymiany elementów eksploatacyjnych lub zespołu konserwacyjnego, na ekranie wyświetlane są komunikaty „**Mało ...**”, „**Blisko zużycia ,,,**”, „**Brak ...**”, „**Zużycie ...**”, „**Zainstaluj ...**”, „**Wymień ...**”, „**Wymień ...**”, a na panelu operatora zapala się lub miga kontrolka <**ATTENTION** (UWAGA)>.

Należy wtedy sprawdzić komunikat i wymienić elementy eksploatacyjne i zespół konserwacyjny.

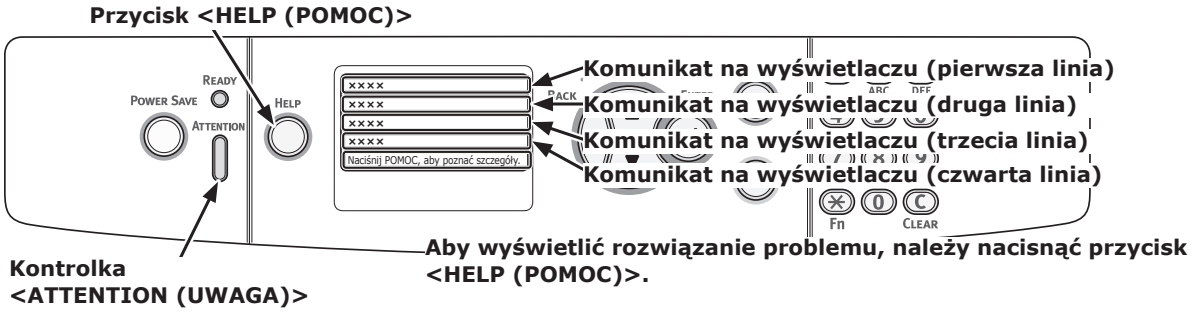

Wyświetlacz po naciśnięciu przycisku <HELP (POMOC)>

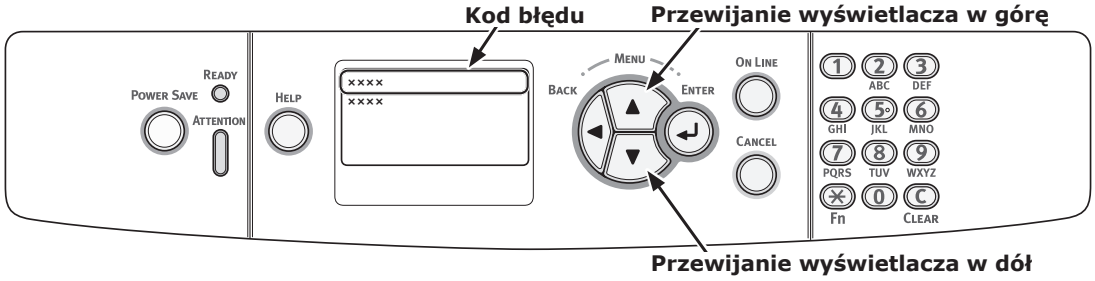

Informacja

- Wartość „xxx” w tabeli poniżej zmienia się zgodnie ze stanem drukarki.

Stan	Komunikat na wyświetlaczu		Komunikat wyświetlany po wciśnięciu przycisku <HELP (POMOC)> Kod błędu	Strona odwołania lub rozwiązanie
Pojemnik z tonerem	1. linia 2. linia	xxx Mało tonera %COLOR%	-	Kiedy pojawi się komunikat informujący o konieczności wymiany elementów eksploatacyjnych lub zespołu konserwacyjnego, należy przygotować nowy pojemnik z tonerem i zastąpić nim stary pojemnik.
	1. linia 2. linia	xxx Brak tonera %COLOR% pusty	-	strona 122
	1. linia 2. linia	xxx Pusty pojemnik z tonerem %COLOR%	-	strona 122
	1. linia 2. linia	Zainstaluj pojemnik z tonerem %COLOR%	410, 411, 412 413	strona 125 strona 123 (Czarny toner)
	1. linia 2. linia	Zainstaluj toner lub naciśnij przycisk ONLINE %COLOR%	410, 411, 412	strona 122 Jeśli czarny toner się jeszcze nie kończy, można drukować w czerni i bieli po wybraniu opcji [**Monochromatyczny**]. Pojemniki z tonerem należy jednak wymieniać zaraz po wyczerpaniu się tonera. W przeciwnym razie mogą one uszkodzić bęben.

Stan	Komunikat na wyświetlaczu		Komunikat wyświetlany po wciśnięciu przycisku <HELP (POMOC)>	Strona odwołania lub rozwiązanie
			Kod błędu	
Bębny światłoczułe	1. linia 2. linia	xxx Bęben %COLOR% prawie zużyty	-	Kiedy pojawi się komunikat informujący o konieczności wymiany elementów eksploatacyjnych lub zespołu konserwacyjnego, należy przygotować nowe bębny i zastąpić nimi stare bębny.
	1. linia 2. linia	xxx %COLOR% Image Drum Life	-	strona 127
	1. linia 2. linia	xxx Zużycie bębna %COLOR% - pozostało stron: %nnn%	-	strona 127 Liczba stron, które można wydrukować, jest wyświetlana w opcji „nnn”.
	1. linia 2. linia	xxx %COLOR% Image Drum Life	-	strona 127
	1. linia 2. linia 3. linia	Zainstaluj nowy zespół bębna Zużycie zespołu bębna %COLOR%	350, 351, 352, 353	strona 127 Jeśli toner się jeszcze nie kończy, można nadal drukować przez otwieranie lub zamykanie przedniej pokrywy. Pojemniki z tonerem należy jednak szybko wymienić. W przeciwnym razie mogą one spowodować spadek jakości druku.
	1. linia 2. linia 3. linia	Zainstaluj nowy zespół bębna Zużycie zespołu bębna %COLOR%	560, 561, 562, 565	strona 127
	1. linia 2. linia 3. linia 4. linia	Zainstaluj nowy zespół bębna Zużycie zespołu bębna %COLOR% Aby dalej drukować, naciśnij przycisk ONLINE.	564, 565, 566, 567	strona 127
Bębny światłoczułe	1. linia 2. linia 3. linia	Zainstaluj nowy zespół bębna Drukowanie niemożliwe - duży stopień zużycia bębna. %COLOR%	680, 681, 682, 683	strona 127

Stan	Komunikat na wyświetlaczu		Komunikat wyświetlany po wciśnięciu przycisku <HELP (POMOC)> Kod błędu	Strona odwołania lub rozwiązanie
Zespół utrwalający	1. linia 2. linia	xxx Zespół utrwalający prawie zużyty	-	Kiedy pojawi się komunikat informujący o konieczności wymiany elementów eksploatacyjnych lub zespołu konserwacyjnego, należy przygotować nowy zespół utrwalający i zastąpić nim stary zespół.
	1. linia 2. linia	xxx Wymień zespół utrwalający	-	strona 132
	1. linia 2. linia	Zainstaluj nowy zespół utrwalający Zużycie zespołu utrwalającego	354	strona 132 Przez pewien czas można nadal drukować przez otwieranie lub zamykanie przedniej pokrywy. Pojemniki z tonerem należy jednak szybko wymienić. W przeciwnym razie mogą one powodować błędy drukarki lub zacięcia papieru.
Zespół pasa transferu	1. linia 2. linia	xxx Pas trans. prawie zużyty	-	Kiedy pojawi się komunikat informujący o konieczności wymiany elementów eksploatacyjnych lub zespołu konserwacyjnego, należy przygotować nowy zespół pasa transferu i zastąpić nim stary zespół.
	1. linia 2. linia	xxx Wymień pas transf.	-	strona 130
	1. linia 2. linia	Zainstaluj nowy zespół pasa Zużycie pasa transferu	355	strona 130 Przez pewien czas można nadal drukować przez otwieranie lub zamykanie przedniej pokrywy. Pojemniki z tonerem należy jednak szybko wymienić. W przeciwnym razie mogą one powodować błędy drukarki.

• Wyświetlanie komunikatu informującego o konieczności wymiany papieru lub o błędzie formatu papieru

Kiedy typ nośnika lub format nośnika obecny w podajniku nie odpowiada ustawieniom wprowadzonym w sterowniku drukarki, wyświetlany jest komunikat „**Zmień papier ...**” lub „**Sprawdź papier ...**”, a kontrolka <**ATTENTION** (UWAGA)> zaczyna migać.

Należy sprawdzić komunikat i usunąć powstały problem. Informacje o sprawdzaniu formatu papieru i ustawień można znaleźć w części „Drukowanie z podajnika” str. 67 lub „Drukowanie z podajnika uniwersalnego” str. 68.

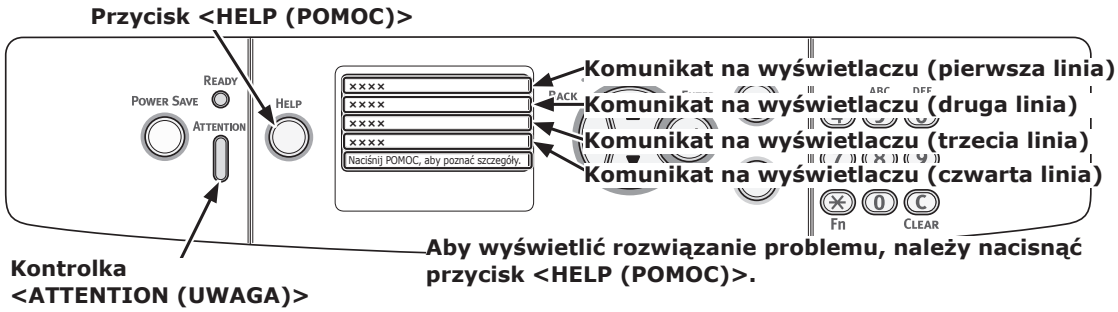

Wyświetlacz po naciśnięciu przycisku <HELP (POMOC)>

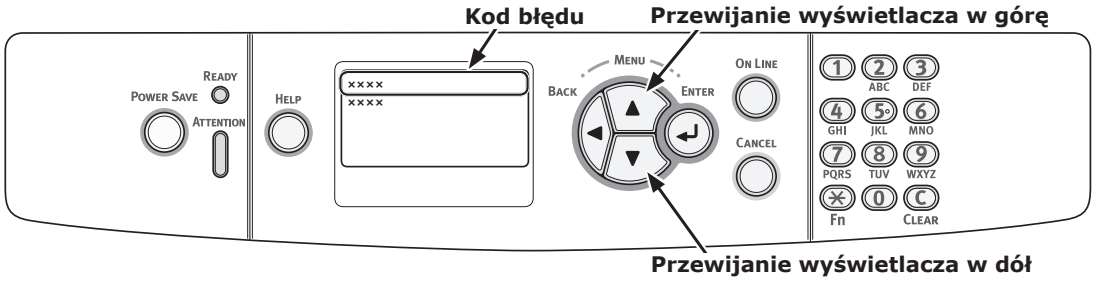

Stan	Komunikat na wyświetlaczu		Komunikat wyświetlany po wciśnięciu przycisku <HELP (POMOC)>
			Kod błędu
Zmiana papieru	1. linia 2. linia 3. linia 4. linia	Wymień papier w %TRAY% %MEDIA_SIZE% %MEDIA_TYPE% Naciśnij przycisk ONLINE	661, 662, 663, 664
	1. linia 2. linia 3. linia 4. linia	Wymień papier w podajniku uniwersalnym %MEDIA_SIZE% %MEDIA_TYPE% Naciśnij przycisk ONLINE	660
Format papieru nie odpowiada danym drukowania.	1. linia 2. linia 3. linia 4. linia	Wymień papier w %TRAY% %MEDIA_SIZE% %MEDIA_TYPE% Naciśnij przycisk ONLINE	461, 462, 463, 464
	1. linia 2. linia 3. linia 4. linia	Wymień papier w podajniku uniwersalnym %MEDIA_SIZE% %MEDIA_TYPE% Naciśnij przycisk ONLINE	460
Błąd formatu papieru	1. linia 2. linia 3. linia	Sprawdź papier Błąd formatu papieru %TRAY%	400

• Inne komunikaty o błędach

Ta sekcja opisuje przyczyny i rozwiązania problemów wskazywanych w komunikatach o błędach oraz działanie kontrolki <**ATTENTION** (UWAGA)>. Na wyświetlaczu na panelu operatora pojawia się komunikat o błędzie.

Aby wyświetlić kod błędu, na panelu operatora należy nacisnąć przycisk <**HELP** (POMOC)>.

Komunikaty o błędach

Kod błędu	Komunikat	Kontrolka <ATTENTION (UWAGA)>	Przyczyna/Rozwiązanie
420	Naciśnij przycisk ONLINE, aby przywrócić	Miga	Doszło do przepełnienia pamięci. Należy zredukować ilość danych. Jeśli to nie rozwiązuje problemu, należy zredukować rozmiar danych drukowania.
310 311	Zamknij pokrywę %COLOR% Naciśnij POMOC, aby poznać szczegóły	Miga	Pokrywa drukarki jest otwarta. Zamknij pokrywę. 310: Pokrywa górna 311: Pokrywa przednia
320 348	Sprawdź zespół utrwalający Naciśnij POMOC, aby poznać szczegóły	Miga	Zespół utrwalający nie jest prawidłowo zainstalowany. Należy prawidłowo zainstalować zespół utrwalający w drukarce.
n*	Sprawdz. danych Błąd zapisywania wiadomości<%CODE%>	Miga	Zapisywanie danych komunikatu do przesłania do drukarki nie powiodło się.
610 611 612 613	Toner niezainstalowany %COLOR% Naciśnij POMOC, aby poznać szczegóły	Miga	Pojemnik z tonerem we wskazanym kolorze nie jest zainstalowany prawidłowo. Należy prawidłowo zainstalować pojemnik z tonerem. 610: Żółty (Y) 611: Magenta (M) 612: Cyan (C) 613: Czarny (K)
544 545 546 547	Sprawdź pojemnik z tonerem Niewłaściwa pozycja dźwigni blokady %COLOR% Naciśnij POMOC, aby poznać szczegóły	Miga	Pojemnik z tonerem we wskazanym kolorze nie jest prawidłowo zablokowany. Należy przesunąć do tyłu do oporu niebieską dźwignię z prawej strony pojemnika z tonerem. 544: Żółty (Y) 545: Magenta (M) 546: Cyan (C) 547: Czarny (K)
540 541 542 543	Błąd czujnika tonera %COLOR%	Miga	Wystąpił problem z czujnikiem tonera wskazanego koloru lub bęben nie jest prawidłowo zainstalowany. Należy prawidłowo zainstalować pojemnik z tonerem lub bęben wskazanego koloru. 540: Żółty (Y) 541: Magenta (M) 542: Cyan (C) 543: Czarny (K)

Kod błędu	Komunikat	Kontrolka <ATTENTION (UWAGA)>	Przyczyna/Rozwiązanie
430 431 432 433 440 441 442	Zainstaluj kasetę papieru %TRAY% Naciśnij POMOC, aby poznać szczegóły	Miga	We wskazanym podajniku nie ma kasety z papierem. Należy włożyć kasetę z papierem do wskazanego podajnika. Jeśli kaseta jest już włożona, należy ją wysunąć i wsunąć ponownie, aby się ułożyła prawidłowo. 430, 440: Podajnik 1 431, 441: Podajnik 2 432, 442: Podajnik 3 433: Podajnik 4
356	Zainstaluj nowy zespół pasa Zużycie pasa transferu Naciśnij POMOC, aby poznać szczegóły	Miga	Okres eksploatacji zespołu pasa transferu dobiegł końca. Zespół pasa transferu należy wymienić na nowy.
	System plików jest pełny	Świeci się	System plików jest pełny.
	System plików jest chroniony przed zapisem	Świeci się	System plików, do którego podjęto próbę zapisu danych, jest zabezpieczony przed zapisem.
330	Sprawdź zespół pasa transferu Naciśnij POMOC, aby poznać szczegóły	Miga	Zespół pasa transferu nie jest prawidłowo zainstalowany. Należy go prawidłowo zainstalować ponownie.
	Kasowanie zadania szyfrowanego	Świeci się	Usuwanie szyfrowanego zadania.
	Druk zabroniony.Zadanie odrzucone Naciśnij przycisk ONLINE	Świeci się	Zadanie drukowania wysłane przez użytkownika bez uprawnień do drukowania jest usuwane.
	Kolor zabroniony.Zadanie odrzucone Naciśnij przycisk ONLINE	Świeci się	Zadanie drukowania w kolorze wysłane przez użytkownika bez uprawnień do drukowania w kolorze jest usuwane.
	Kolor zabroniony.Wydrukowano w czerni Naciśnij przycisk ONLINE	Świeci się	Zadanie drukowania w kolorze wysłane przez użytkownika bez uprawnień do drukowania w kolorze jest drukowane w trybie druku mono.
	Przepełnienie danych do usunięcia	Świeci się	Ukryty plik do wymazania jest pełny.
491 492 493 494	Załaduj papier %TRAY% %MEDIA_SIZE% Naciśnij POMOC, aby poznać szczegóły	Miga	Wskazany podajnik jest pusty. Należy załadować papier we wskazanym formacie. 491: Podajnik 1 492: Podajnik 2 493: Podajnik 3 494: Podajnik 4
	Usuwanie pliku	Świeci się	Wymazywanie ukrytego pliku.
	Błąd Postscriptu	Miga	Wystąpił błąd języka postscript.
490	Załaduj papier Podajnik uniwersalny %MEDIA_SIZE% Naciśnij przycisk ONLINE Naciśnij POMOC, aby poznać szczegóły	Miga	Podajnik uniwersalny jest pusty. Należy załadować papier we wskazanym formacie.
694 696 696 697	Bęben niezainstalowany %COLOR% Naciśnij POMOC, aby poznać szczegóły	Miga	Bęben dla wskazanego koloru nie jest prawidłowo zainstalowany. Należy prawidłowo zainstalować bęben. 694: Żółty (Y) 695: Magenta (M) 696: Cyan (C) 697: Czarny (K)

Kod błędu	Komunikat	Kontrolka <ATTENTION (UWAGA)>	Przyczyna/Rozwiązanie
340 341 342 343	Sprawdź zespół bębna %COLOR% Naciśnij POMOC, aby poznać szczegóły	Miga	Bęben dla wskazanego koloru nie jest prawidłowo zainstalowany. Należy prawidłowo zainstalować bęben. 340: Żółty (Y) 341: Magenta (M) 342: Cyan (C) 343: Czarny (K)
nnn*	Proszę czekać Ponowny rozruch <n>	Miga	W drukarce wystąpił błąd. Drukarka jest uruchamiana ponownie. Pojawia się 1-cyfrowy kod błędu. Numer kodu zmienia się w zależności od błędu.
	Błąd czujnika tonera %COLOR%	Świeci się	Wystąpił problem z czujnikiem tonera wskazanego koloru lub bęben nie jest prawidłowo zainstalowany. Należy prawidłowo zainstalować pojemnik z tonerem lub bęben wskazanego koloru.
	Niezainstalowany toner %COLOR%	Świeci się	Pojemnik z tonerem we wskazanym kolorze nie jest zainstalowany prawidłowo. Należy prawidłowo zainstalować pojemnik z tonerem.
	%TRAY% pusty	Świeci się	Wskazany podajnik jest pusty. Należy załadować papier we wskazanym formacie.
	Wykryto nieobsług.urządz. USB Proszę usunąć urządz.	Świeci się	Podłączono urządzenie USB, które jest nieobsługiwane przez drukarkę. Należy odłączyć to urządzenie.
	Załaduj papier Podajnik uniwersalny %MEDIA_SIZE% Naciśnij przycisk ONLINE	Miga	Należy załadować papier formatu we wskazanym formacie do podajnika uniwersalnego, a następnie nacisnąć przycisk <**ON LINE**>.
	%COLOR%.Wymień toner.	Świeci się	Pojemnik na zużyty toner pełny. Należy go zastąpić nowym pojemnikiem na toner we wskazanym kolorze.
	Sortowanie nieudane:za dużo stron Naciśnij przycisk ONLINE	Świeci się	Wystąpił błąd sortowania druku. Należy zredukować ilość danych. Jeśli to nie rozwiązuje problemu, należy zredukować rozmiar danych drukowania.
	System plików nie działa <nnn> Naciśnij przycisk ONLINE	Świeci się	Wystąpił błąd systemu plików drukarki.
	Wyłącz zasilanie i odczekaj chwilę 126:Błąd kondensacji	Miga	Wewnątrz drukarki nastąpiła kondensacja pary wodnej. Należy wyłączyć drukarkę i włączyć ją dopiero za jakiś czas.
	Błędne dane poufne Naciśnij przycisk ONLINE	Świeci się	Odebrano nieprawidłowe dane w autentykacji drukowania i usunięto je.
	Hub USB nieobsługiwany Proszę usunąć urządz.	Świeci się	Hub USB, do którego podłączona jest drukarka, jest nieobsługiwany. Usuń hub.

Kod błędu	Komunikat	Kontrolka <ATTENTION (UWAGA)>	Przyczyna/Rozwiązanie
	Bufor dziennika jest pełny.Zadanie odrzucone Naciśnij przycisk ONLINE	Świeci się	Dane drukowania zostały usunięte, ponieważ bufor dziennika rozliczeniowego jest pełny. Należy skontaktować się z administratorem drukarki, który oczyści bufor dziennika.
360	Zainstaluj zespół dupleksu Naciśnij POMOC, aby poznać szczegóły	Miga	Zespół dupleksu nie jest prawidłowo zainstalowany. Należy prawidłowo zainstalować zespół dupleksu w drukarce. Jeśli zespół dupleksu jest już zainstalowany, należy go wyciągnąć, a następnie zainstalować ponownie.
nnn*	Kod błędu nnn: Błąd	Miga	W drukarce wystąpił błąd. Drukarkę należy wyłączyć, a następnie włączyć ponownie.
nnn*	Wył./wł. zasilanie nnn:Błąd PC:nnnnnnnn LR:nnnnnnnn FR:nnnnnnnn	Miga	W drukarce wystąpił błąd krytyczny. Zapisz podane znaki alfanumeryczne i skontaktuj się ze swoim sprzedawcą.

• Drukowanie z wykorzystaniem podajnika uniwersalnego jest niemożliwe

W przypadku drukowania na nośniku wprowadzanym z podajnika uniwersalnego bez położenia osłony papieru na wyświetlaczu pojawia się komunikat „**Zainstaluj uniwersalny podajnik papieru**”.

Należy sprawdzić komunikat i usunąć powstały problem. Stosowne informacje znajdują się w sekcji „Drukowanie z podajnika uniwersalnego” str. 68.

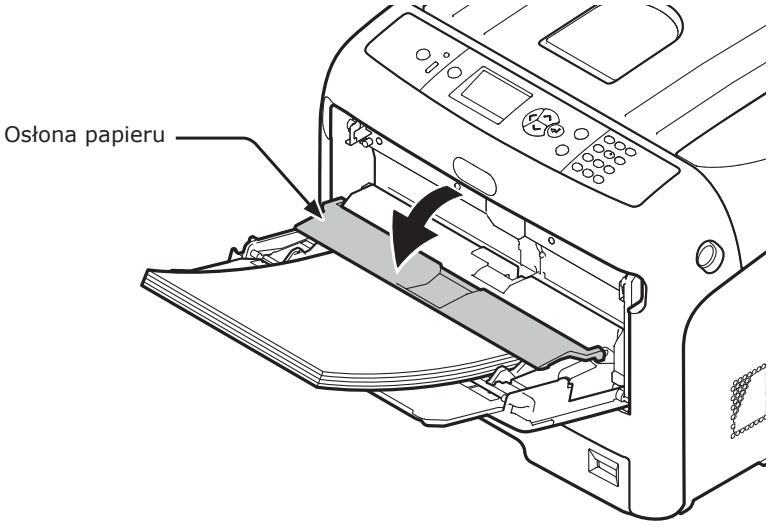

Inne problemy

W tej części opisano inne problemy, które mogą wystąpić w czasie używania drukarki, oraz sposób ich rozwiązania.

Drukowanie z komputera jest niemożliwe

Informacja

- Jeśli poniższe informacje nie pozwolą rozwiązać występującego problemu, skontaktuj się ze sprzedawcą urządzenia.
- W przypadku wystąpienia problemów, których przyczyną są programy, należy kontaktować się z producentami poszczególnych programów.

Ogólne przyczyny

■ Wspólne dla systemów Windows i Mac OS X

Przyczyna	Rozwiązanie	Odwołanie
Drukarka znajduje się w trybie uśpienia.	Należy nacisnąć przycisk <**POWER SAVE** (OSZCZĘDZANIE ENERGII)> na panelu operatora, aby przejść do trybu gotowości. Jeśli tryb uśpienia jest nieużywany, należy go wyłączyć, wybierając: przycisk <**ENTER** (ZATWIERDŹ)> i opcje [**Konfig.admin.**] > [**Ustawienia zasilania**] > [**Uśpienie**] > [**Nieaktywne**].	strona 24
Drukarka jest wyłączona.	Należy włączyć drukarkę.	strona 23
Kabel sieciowy lub USB jest niepodłączony.	Należy sprawdzić, czy kabel jest odpowiednio podłączony do drukarki i do komputera.	-
Problem dotyczy kabla.	Kabel należy wymienić na nowy.	-
Drukarka znajduje się w trybie off line.	Należy nacisnąć przycisk <**ON LINE**>.	-
Na wyświetlaczu na panelu operatora wyświetlany jest komunikat o błędzie.	Należy sprawdzić „Komunikaty o błędach” lub na panelu operatora nacisnąć przycisk <**HELP** (POMOC)>.	strona 102
Interfejs jest wyłączony.	Sprawdź ustawienie używanego interfejsu na panelu operatora.	Zaawansowany
Problem dotyczy funkcji drukowania.	Należy sprawdzić, czy można wydrukować treść ustawień.	strona 32

■ System Windows

Przyczyna	Rozwiązanie	Odwołanie
Drukarka nie jest ustawiona jako drukarka domyślna.	Należy ustawić drukarkę jako drukarkę domyślną.	-
Port wyjścia sterownika drukarki jest nieprawidłowy.	Należy wybrać port wyjścia, do którego podłączony jest kabel sieciowy lub USB.	-
Trwa realizacja zadania drukowania przesłanego za pośrednictwem innego interfejsu.	Należy zaczekać, aż zadanie to zostanie zakończone.	-
Na ekranie wyświetlany jest komunikat „**Odebrano nieprawidłowe dane**” i nie można drukować.	Należy nacisnąć przycisk <**ENTER** (ZATWIERDŹ)> i wybrać opcje: [**Menus**] >[**Dop.systemowe**] > [**Czas oczekiwania**], a następnie wybrać dłuższy czas. Domyślne ustawienie to 40 sekund.	-
Zadanie drukowania jest automatycznie anulowane.	W przypadku korzystania z Kontroli zadań drukowania zadanie drukowania nie otrzymuje autoryzacji do druku lub bufor dziennika rozliczania zadań może być pełny.	Zaawansowany

Problemy z połączeniem sieciowym

■ Wspólne dla systemów Windows i Mac OS X

Przyczyna	Rozwiązanie	Odwołanie
Używanie skrętki z przeplotem.	Należy użyć skrętki prostej.	-
Drukarka została włączona przed podłączeniem kabla.	Kable należy podłączać przed włączeniem drukarki.	strona 34
Hub i drukarka są niezgodne ze sobą lub w ich działaniu występują błędy.	Należy nacisnąć przycisk <**ENTER** (ZATWIERDŹ)> i wybrać opcje: [**Konfig.admin.**] >[**Ustawienia sieci**] > [**Ustawienia Hub Link**], a następnie wybrać pozycję [**10Base-T Half**].	-
Drukowanie trwa bardzo długo z powodu ustawień huba.	Należy nacisnąć przycisk <**ENTER** (ZATWIERDŹ)> i wybrać opcje: [**Konfig.admin.**] > [**Ustawienia sieci**] > [**TCP ACK**] > [**Podajnik 2**].	-

■ System Windows

Przyczyna	Rozwiązanie	Odwołanie
Adres IP jest nieprawidłowy.	• Należy sprawdzić, czy ten sam adres IP jest ustawiony dla drukarki i w ustawieniach portu drukarki na komputerze. • W przypadku korzystania z narzędzia LPR należy sprawdzić ustawienie adresu IP w tym narzędziu.	-

Problemy z połączeniem USB

■ Wspólne dla systemów Windows i Mac OS X

Przyczyna	Rozwiązanie	Odwołanie
Używany jest nieobsługiwany kabel USB.	Należy używać kabla USB 2.0.	-
Używany jest hub USB.	Drukarkę należy podłączyć bezpośrednio do komputera.	strona 55
Sterownik drukarki nie został prawidłowo zainstalowany.	Należy ponownie zainstalować sterownik drukarki.	strona 56, strona 57

■ System Windows

Przyczyna	Rozwiązanie	Odwołanie
Drukarka znajduje się w trybie off line.	Należy kliknąć prawym przyciskiem ikonę OKI C831 i wybrać opcje [**Wyświetl zadania drukowania**] ([**OKI C831(*)**], jeśli zainstalowano kilka sterowników drukarki). W oknie dialogowym należy wybrać menu [**Drukarka**], a następnie usunąć zaznaczenie z pola [**Użyj drukarki w trybie offline**]. * Należy wybrać żądany typ drukarki.	-
Używany jest przełącznik, urządzenie buforowe, kabel przedłużający lub hub USB.	Drukarkę należy podłączyć bezpośrednio do komputera.	strona 55
Zainstalowany został sterownik dla innej drukarki korzystającej z połączenia USB.	Należy usunąć z komputera sterownik innej drukarki.	-

Nie można pomyślnie zainstalować sterownika drukarki

Informacja

- Jeśli poniższe informacje nie pozwolą rozwiązać występującego problemu, skontaktuj się ze sprzedawcą urządzenia.
- W przypadku wystąpienia problemów, których przyczyną są programy, należy kontaktować się z producentami poszczególnych programów.

Problemy z połączeniem USB

■ System Windows

Przyczyna	Rozwiązanie	Odwołanie
Ikona drukarki nie została utworzona w folderze [**Urządzia i drukarki**].	Sterownik drukarki nie został prawidłowo zainstalowany. Należy ponownie zainstalować sterownik drukarki.	strona 56
Instalowany jest tylko pierwszy sterownik drukarki, nawet jeśli do instalacji wybranych zostanie kilka sterowników.	Aby zainstalować kolejne sterowniki, należy wykonać poniższe działania: 1. Włóż do napędu komputera „Dysk DVD-ROM z oprogramowaniem”. 2. Kliknij przycisk [**Run setup.exe**] i wykonuj wyświetlane na ekranie instrukcje. 3. Z menu [**Instalacja sterownika**] wybierz opcję [**Instalacja niestandardowa** (Drukarka)]. 4. Kliknij przycisk [**Dalej**]. 5. Wybierz opcję [**Drukarka lokalna**] i kliknij przycisk [**Dalej**]. 6. Na ekranie [**Port drukarki**] wybierz opcję [**FILE**], a następnie kliknij przycisk [**Dalej**]. 7. Zakończ instalację, wykonując wyświetlane na ekranie instrukcje. 8. W oknie [**Urządzia i drukarki**] kliknij prawym przyciskiem myszy ikonę drugiego lub kolejnego sterownika i wybierz opcję [**Właściwości drukarki**] ([**OKI C831(*)**] w przypadku instalacji wielu sterowników). * Należy wybrać żądany typ drukarki. 9. Na karcie [**Porty**] z listy wybierz opcję [**USBxxx**]. 10. Kliknij przycisk [**OK**].	-
Wyświetlany jest komunikat „**Nie można zainstalować sterownika drukarki**”.	Należy użyć technologii Plug-and-Play. Należy wykonać poniższe działania. 1. Sprawdź, czy drukarka i komputer są wyłączone. 2. Podłącz kabel USB. 3. Włącz drukarkę. 4. Włącz komputer. 5. Po wyświetleniu Kreatora znajdowania nowego sprzętu należy postępować według wyświetlanych na ekranie instrukcji, aby dokończyć instalację. Szczegółowe informacje można znaleźć w pliku [**README.TXT**] na „Dysku DVD-ROM z oprogramowaniem”.	-

Ograniczenia dotyczące systemów operacyjnych

Ograniczenia dotyczące systemów Windows 7/Windows Vista/Windows Server 2008 R2/Windows Server 2008

Element	Objaw	Przyczyna/Rozwiązanie
Sterowniki drukarki	[**Pomoc**] nie jest wyświetlana.	Funkcja [**Pomoc**] nie jest obsługiwana w sterownikach PS.
	Wyświetlane jest okno [**Kontrola konta użytkownika**].	Podczas uruchamiania instalatora lub narzędzia wyświetlane może być okno [**Kontrola konta użytkownika**]. Należy kliknąć przycisk [**Tak**] lub [**Kontynuuj**], aby uruchomić instalator lub narzędzie z uprawnieniami administratora. Po kliknięciu przycisku [**Nie**] instalator lub narzędzie nie zostanie uruchomione.
Program narzędziowy Color Correct	Wyświetlane jest okno [**Kontrola konta użytkownika**].	Podczas uruchamiania instalatora lub narzędzia wyświetlane może być okno [**Kontrola konta użytkownika**]. Należy kliknąć przycisk [**Tak**] lub [**Kontynuuj**], aby uruchomić instalator lub narzędzie z uprawnieniami administratora. Po kliknięciu przycisku [**Nie**] instalator lub narzędzie nie zostanie uruchomione.
	Wyświetlane jest okno [**Asystent możliwości programu**].	Jeśli okno [**Asystent możliwości programu**] pojawia się po instalacji (w tym w przypadku zatrzymania instalacji przed jej ukończeniem), należy kliknąć opcję [**Ten program został zainstalowany poprawnie.**].
PS Gamma Adjuster	Wyświetlane jest okno [**Kontrola konta użytkownika**].	Podczas uruchamiania instalatora lub narzędzia wyświetlane może być okno [**Kontrola konta użytkownika**]. Należy kliknąć przycisk [**Tak**] lub [**Kontynuuj**], aby uruchomić instalator lub narzędzie z uprawnieniami administratora. Po kliknięciu przycisku [**Nie**] instalator lub narzędzie nie zostanie uruchomione.
	Wyświetlane jest okno [**Asystent możliwości programu**].	Jeśli okno [**Asystent możliwości programu**] pojawia się po instalacji (w tym w przypadku zatrzymania instalacji przed jej ukończeniem), należy kliknąć opcję [**Ten program został zainstalowany poprawnie.**].

Ograniczenia dotyczące systemów Windows Server 2003 Service Pack 1 i Windows XP Service Pack 2

■ Ograniczenia dotyczące programu Zapora systemu Windows

W systemach Windows Server 2003 Service Pack 1 i Windows XP Service Pack 2 narzędzie Zapora systemu Windows zostało ulepszone. Poniższe ograniczenia mogą dotyczyć sterowników drukarki i narzędzi.

Informacja

- Opisy poniższych procedur oparto na systemie Windows XP Service Pack 2. Procedury i nazwy menu mogą być inne w systemie Windows Server 2003 Service Pack 1.

Element	Objaw	Przyczyna/Rozwiązanie
Sterownik drukarki	Nie można wydrukować pliku w czasie używania drukarki jako drukarki udostępnionej w sieci.	Na serwerze kliknij przycisk [**Start**] i wybierz pozycje [**Panel Operator**] > [**Centrum zabezpieczeń**] > [**Zapora systemu Windows**]. Wybierz kartę [**Wyjątki**] i zaznacz pole [**Udostępnianie plików i drukarki**]. Kliknij przycisk [**OK**].

Element	Objaw	Przyczyna/Rozwiązanie
Narzędzie LPR	Nie można znaleźć drukarki.	Jeśli na karcie [**Ogólne**] zapory systemu Windows zaznaczone jest pole [**Nie zezwalaj na wyjątki**], nie można wyszukać drukarki w segmencie, który jest podłączony do innego routera. Wyszukiwać można tylko drukarki w tym segmencie, co drukarka. Jeśli nie można znaleźć drukarki, należy określić adres IP drukarki w oknie [**Dodaj drukarkę**] lub [**Potwierdź połączenia**].
Narzędzie konfiguracyjne	Nie można znaleźć drukarki.	Jeśli na karcie [**Ogólne**] zapory systemu Windows zaznaczone jest pole [**Nie zezwalaj na wyjątki**], nie można wyszukać drukarki w segmencie, który jest podłączony do innego routera. Wyszukiwać można tylko drukarki w tym segmencie, co drukarka. Jeśli nie można znaleźć drukarki, należy wpisać nazwę drukarki (dowolną) oraz adres IP w oknie [**Drukarka**] > [**Dodaj lub usuń drukarkę**], a następnie kliknąć przycisk [**Dodaj**].

Problemy z jakością obrazu

Informacja

- Jeśli poniższe informacje nie pozwolą rozwiązać występującego problemu, skontaktuj się ze sprzedawcą urządzenia.

Objaw	Miejsce do sprawdzenia	Rozwiązanie	Odwołanie
Widoczne są pionowe linie. Kierunek podawania papieru	Głowice z diodami LED są brudne.	Należy miękką bibułką wyczyścić głowice z diodami LED.	strona 138
	Niski poziom tonera.	Należy wymienić pojemnik z tonerem.	strona 122
	Bęben światłoczuły jest uszkodzony.	Należy wymienić bęben światłoczuły.	strona 127
	W bębnie mogą znajdować się obce przedmioty.	Należy wymienić bęben światłoczuły.	strona 127
	Folia osłaniająca bęben światłoczuły przed światłem jest brudna.	Należy miękką bibułką wyczyścić folię osłaniającą.	-
	Bęben nie jest prawidłowo zainstalowany.	Należy prawidłowo zainstalować bęben.	strona 127
Wydrukowane obrazy są wyblakłe w pionie. 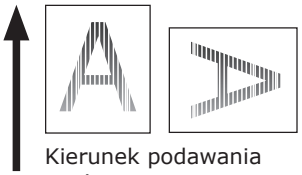 Kierunek podawania papieru	Głowice z diodami LED są brudne.	Należy miękką bibułką wyczyścić głowice z diodami LED.	strona 138
	Niski poziom tonera.	Należy wymienić pojemnik z tonerem.	strona 122
	Papier jest niewłaściwy.	Należy użyć właściwego, obsługiwanego papieru.	strona 62
Wydrukowane obrazy są bardzo jasne. 	Włączona jest funkcja oszczędzania tonera.	Należy zmienić ustawienia oszczędzania tonera.	-
	Pojemnik z tonerem nie jest prawidłowo zainstalowany.	Należy prawidłowo zainstalować pojemnik z tonerem.	strona 122
	Niski poziom tonera.	Należy wymienić pojemnik z tonerem.	strona 122
	Papier jest wilgotny.	Należy używać papieru przechowywanego w odpowiedniej temperaturze i wilgotności.	strona 62
	Papier jest niewłaściwy.	Należy użyć właściwego, obsługiwanego papieru.	strona 62
	Papier jest niewłaściwy. Ustawienia typu i gramatury nośnika są nieprawidłowe.	Należy nacisnąć przycisk <**ENTER** (ZATWIERDŹ)> i wybrać opcje: [**Menus**] > [**Konfig.podajników**] > konfiguracja używanego podajnika, a następnie właściwe wartości dla opcji [**Typ nośnika**] i [**Gramatura nośnika**]. Można też wybrać większą wartość dla opcji [**Gramatura nośnika**].	strona 62
	Papier jest powtórnie przetworzony. Ustawienie gramatury nośnika jest nieprawidłowe.	Należy nacisnąć przycisk <**ENTER** (ZATWIERDŹ)> i wybrać opcje: [**Menus**] > [**Konfig.podajników**] > używany podajnik, a następnie wybrać większą wartość dla opcji [**Gramatura nośnika**].	strona 62

Objaw	Miejsce do sprawdzenia	Rozwiązanie	Odwołanie
Wydrukowane obrazy są częściowo wyblakłe. Widoczne są kropki i linie.	Papier jest zbyt wilgotny lub suchy.	Należy używać papieru przechowywanego w odpowiedniej temperaturze i wilgotności.	strona 62
	Niepoprawnie skonfigurowano: [**Ust.czerni dla papieru**] lub [**Ust.koloru dla papieru**].	Należy nacisnąć przycisk <**ENTER** (ZATWIERDŹ)> i wybrać opcje: [**Menus**] >[**Dop.systemowe**], a następnie zmienić wartości pozycji [**Ust.czerni dla papieru**] lub [**Ust.koloru dla papieru**].	-
	Niepoprawnie skonfigurowano: [**Ust.czerni dla folii**] lub [**Ust.koloru dla folii**].	Należy nacisnąć przycisk <**ENTER** (ZATWIERDŹ)> i wybrać opcje: [**Menus**] > [**Dop.systemowe**], a następnie zmienić wartość pozycji [**Ust.czerni dla folii**] lub [**Ust.koloru dla folii**].	-
Cyklicznie pojawiają się poziome linie i kropki. Kierunek podawania papieru	Gdy odległości między nimi wynoszą ok. 94 mm (4 cale), bęben światłoczuły (zielona rura) jest uszkodzony lub brudny.	Należy miękką bibułką wyczyścić bęben. Jeśli zespół bębna światłoczułego jest uszkodzony, należy go wymienić.	strona 127
	Gdy odległości między nimi wynoszą ok. 30 mm (1,5 cala), na bębnie mogą znajdować się obce materiały.	Należy otworzyć i zamknąć górną pokrywę, i ponowić drukowanie.	-
	Gdy odległości między nimi wynoszą ok. 143 mm, uszkodzony jest zespół utrwalający.	Należy wymienić zespół utrwalający.	strona 132
	Bęben światłoczuły został wystawiony na działanie światła.	Należy umieścić bęben światłoczuły z powrotem w drukarce i pozostawić go na kilka godzin. Jeśli to nie rozwiązuje problemu, należy wymienić bęben światłoczuły.	strona 127
	Ścieżka podawania papieru jest brudna.	Należy wydrukować kilka wydruków testowych.	-
Biały obszar papieru jest lekko zabrudzony.	Papier ma ładunek elektrostatyczny.	Należy używać papieru przechowywanego w odpowiedniej temperaturze i wilgotności.	strona 62
	Papier jest zbyt gruby.	Należy użyć cieńszego papieru.	-
	Niski poziom tonera.	Należy wymienić pojemnik z tonerem.	strona 122
Krawędzie liter są rozmazane.	Głowice z diodami LED są brudne.	Należy miękką bibułką wyczyścić głowice z diodami LED.	strona 138
	Papier jest niewłaściwy.	Należy używać zalecanego papieru.	-
	Papier jest wilgotny.	Należy włożyć nowy papier.	strona 62
Cała powierzchnia papieru jest lekko zabrudzona podczas drukowania na kopertach lub papierze powlekanym. 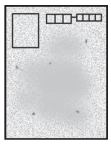	Toner może przywierać do całej powierzchni kopert lub papieru powlekanego.	Nie jest to wada drukarki. Powlekany papier nie jest nośnikiem zalecanym.	-

Objaw	Miejsce do sprawdzenia	Rozwiązanie	Odwołanie
Toner schodzi z arkusza po potarciu go. 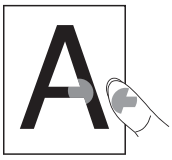	Ustawienia typu i gramatury nośnika są nieprawidłowe.	Należy nacisnąć przycisk <**ENTER** (ZATWIERDŹ)> i wybrać opcje: [**Menus**] > [**Konfig.podajników**] > konfiguracja używanego podajnika, a następnie właściwe wartości dla opcji [**Typ nośnika**] i [**Gramatura nośnika**]. Można też wybrać większą wartość dla opcji [**Gramatura nośnika**].	strona 62
	Papier jest powtórnie przetworzony. Ustawienie gramatury nośnika jest nieprawidłowe.	Należy nacisnąć przycisk <**ENTER** (ZATWIERDŹ)> i wybrać opcje: [**Menus**] > [**Konfig.podajników**] > konfiguracja używanego podajnika, a następnie wybrać większą wartość dla opcji [**Gramatura nośnika**].	strona 62
Połysk jest niejednorodny.	Ustawienia typu i gramatury nośnika są nieprawidłowe.	Należy nacisnąć przycisk <**ENTER** (ZATWIERDŹ)> i wybrać opcje: [**Menus**] > [**Konfig.podajników**] > konfiguracja używanego podajnika, a następnie właściwe wartości dla opcji [**Typ nośnika**] i [**Gramatura nośnika**]. Można też wybrać większą wartość dla opcji [**Gramatura nośnika**].	strona 62
Kolor wydrukowanego obrazu odbiega od oczekiwań.	Niski poziom tonera.	Należy wymienić pojemnik z tonerem.	strona 122
	Ustawienie opcji [**Drukowanie koloru czarnego**] nie jest odpowiednie dla aplikacji.	W sterowniku drukarki należy wybrać wartość [**Composite Black (CMYK)**] w opcji [**Czysty czarny (K)**] dla ustawienia [**Drukowanie koloru czarnego**].	Zaawansowany
	Zmodyfikowano regulację kolorów.	Należy wykonać dopasowanie kolorów z poziomu sterownika drukarki.	Zaawansowany
	Balans kolorów jest poza zakresem regulacji.	Należy nacisnąć przycisk <**ENTER** (ZATWIERDŹ)> i wybrać opcję [**Kalibracja**], a następnie wybrać pozycję [**Dopasuj gęstość**].	Zaawansowany
	Rejestracja kolorów jest poza zakresem dopasowania.	Należy otworzyć i zamknąć górną pokrywę. Można też nacisnąć przycisk <**ENTER** (ZATWIERDŹ)> i wybrać opcje [**Kalibracja**] > [**Dopasuj wyrównanie**].	Zaawansowany
Druk jednolitych kolorów CMY 100% jest zbyt jasny.	Opcja [**CMY100% Density**] ma wartość [**Nieaktywne**].	Należy nacisnąć przycisk <**ENTER** (ZATWIERDŹ)> i wybrać opcje: [**Konfig.admin.**] >[**Konfiguracja koloru**] > [**CMY100% Density**], a następnie wybrać pozycję [**Aktywne**].	-
Pojawiają się kropki.	Papier jest niewłaściwy.	Należy użyć właściwego, obsługiwanego papieru.	strona 62
	Gdy interwał między nimi wynosi ok. 94 mm (4 cale), bęben światłoczuły (zielona rura) jest uszkodzony lub brudny.	Należy miękką bibułką wyczyścić bęben. Jeśli zespół bębna światłoczułego jest uszkodzony, należy go wymienić.	strona 127

Objaw	Miejsce do sprawdzenia	Rozwiązanie	Odwołanie
Na wydruku znajdują się smugi.	Papier jest wilgotny.	Należy włożyć nowy papier.	strona 62
	Papier jest niewłaściwy.	Należy użyć właściwego, obsługiwanego papieru.	strona 62
Tło wydrukowanej strony jest ciemne lub zabrudzone.	Drukarka może działać nieprawidłowo.	Skontaktuj się ze swoim sprzedawcą.	Tylna okładka
Nic nie jest drukowane.	Do drukarki podane zostały co najmniej dwa arkusze jednocześnie.	Należy dokładnie przewachlować stos papieru i włożyć go ponownie do drukarki.	strona 67, strona 68
	Drukarka może działać nieprawidłowo.	Skontaktuj się ze swoim sprzedawcą.	-
Pojawiają się plamy.	Papier jest wilgotny.	Należy włożyć nowy papier.	strona 62
	Papier jest niewłaściwy.	Należy użyć właściwego, obsługiwanego papieru.	strona 62

Problemy z podawaniem papieru

Informacja

- Jeśli poniższe informacje nie pozwolą rozwiązać występującego problemu, skontaktuj się ze sprzedawcą urządzenia.

Objaw	Miejsce do sprawdzenia	Rozwiązanie	Odwołanie
• Często dochodzi do zacięć papieru. • Wiele arkuszy jest podawanych jednocześnie. • Papier jest podawany pod kątem.	Drukarka jest przechylona.	Należy ustawić drukarkę na płaskiej powierzchni.	strona 18
	Papier jest zbyt lekki lub zbyt ciężki.	Należy używać papieru odpowiedniego do drukarki.	strona 62
	Papier jest wilgotny lub ma ładunek elektrostatyczny.	Należy używać papieru przechowywanego w odpowiedniej temperaturze i wilgotności.	strona 62
	Papier jest pomarszczony, złożony lub pozwijany.	Należy używać papieru odpowiedniego do drukarki. Należy wyprostować pozwijany papier.	strona 62
	Na tylnej stronie arkusza papieru już znajduje się nadruk.	W podajnika 1./2./3./4. nie można używać już zadrukowanego papieru. Taki papier należy wprowadzać za pomocą podajnika uniwersalnego.	strona 68
	Krawędzie papieru nie są ułożone równo.	Należy przewachlować papier i wyrównać krawędzie stosu.	strona 67, strona 68
	W podajniku jest tylko jeden arkusz papieru.	Należy załadować kilka arkuszy papieru.	strona 67, strona 68
	Dodano więcej papieru do papieru już załadowanego do podajnika.	Należy wyjąć wcześniej załadowany papier, ułożyć go na nowej porcji papieru, wyrównać krawędzie stosu i włożyć go do podajnika tak, aby stary papier znajdował się na górze.	strona 67, strona 68
	Papier został załadowany pod kątem.	W podajnikach 1./2./3./4. należy dopasować prowadnice i ogranicznik papieru do rozmiarów załadowanego papieru. W podajniku uniwersalnym należy dopasować prowadnice do szerokości papieru.	strona 67, strona 68
	Koperty nie zostały prawidłowo załadowane.	Należy załadować koperty prawidłowo.	strona 68
	Papier, koperty i etykiety o gramaturze od 177 do 220 g/m^2 zostały załadowane do podajników 1. i 2.	Papier, koperty i etykiety o gramaturze od 177 do 220 g/m^2 należy załadować do podajnika uniwersalnego i korzystać z tacy odbiorczej zadrukiem do góry.	strona 62, strona 68
Papier nie jest podawany do drukarki.	Ustawienie [**Źródło papieru**] w sterowniku drukarki nie zostało prawidłowo wprowadzone.	Należy sprawdzić podajnik papieru i w ustawieniu [**Źródło papieru**] w sterowniku drukarki wybrać właściwy podajnik.	-
	W sterowniku drukarki wskazano podawanie ręczne.	W sterowniku drukarki należy usunąć zaznaczenie z pola [**Zastosuj podajnik uniwersalny jako podajnik ręczny**] w oknie [**Opcje podawania papieru**].	Zaawansowany
Drukarka nie rozpoczyna przetwarzania zadania nawet pomimo usunięcia zaciętego papieru.	-	Należy otworzyć i zamknąć górną pokrywę.	-

Objaw	Miejsce do sprawdzenia	Rozwiązanie	Odwołanie
Papier się składa lub marszczy.	Papier jest wilgotny lub ma ładunek elektrostatyczny.	Należy używać papieru przechowywanego w odpowiedniej temperaturze i wilgotności.	strona 62
	Papier jest lekki.	Należy nacisnąć przycisk <**ENTER** (ZATWIERDŹ)> i wybrać opcje: [**Menus**] > [**Konfig.podajników**] > [**Konfiguracja (nazwa podajnika)**] > [**Gramatura nośnika**]. Następnie należy wybrać mniejszą gramaturę.	strona 62
Papier zawija się wokół rolek w zespole utrwalającym.	Ustawienia typu i gramatury nośnika są nieprawidłowe.	Należy nacisnąć przycisk <**ENTER** (ZATWIERDŹ)> i wybrać opcje: [**Menus**] > [**Konfig.podajników**] > [**Konfiguracja (nazwa podajnika)**] > [**Typ nośnika**]/[**Gramatura nośnika**]. Następnie należy wprowadzić odpowiednie wartości. Można też podać większą wartość dla opcji [**Gramatura nośnika**].	strona 62
	Papier jest lekki.	Należy użyć cięższego papieru.	-
	Na tekście przy krawędzi wiodącej arkusza znajduje się obraz.	Należy dodać margines przy krawędzi wiodącej arkusza. W przypadku drukowania dwustronnego należy zostawić margines przy krawędziach prowadzącej i dolnej.	-

Problemy z urządzeniem

Objaw	Miejsce do sprawdzenia	Rozwiązanie	Odwołanie
Drukarka została włączona, ale nic nie wyświetla się na ekranie.	Kabel zasilający jest odłączony.	Należy wyłączyć drukarkę, a następnie dobrze podłączyć kabel zasilający.	-
	Brak zasilania.	Należy sprawdzić, czy zasilanie jest doprowadzone do używanego gniazda elektrycznego.	-
Drukarka nie działa.	Kabel zasilający nie jest dobrze podłączony.	Należy dobrze podłączyć kabel zasilający.	-
	Drukarka jest wyłączona.	Należy włączyć drukarkę.	strona 23
	Drukarka została wyłączona automatycznie w wyniku działania funkcji autowyłączania.	Należy wyłączyć funkcję autowyłączania.	strona 83
	Drukarka nie reaguje.	Należy przytrzymać przycisk zasilania przez ponad 5 sekund, aby wymusić wyłączenie urządzenia.	-
Drukarka nie rozpoczyna drukowania.	Na wyświetlaczu wyświetlany jest komunikat o błędzie.	Należy sprawdzić kod błędu i wykonać wyświetlane na ekranie instrukcje.	strona 102
	Kabel sieciowy lub USB jest odłączony.	Należy dobrze podłączyć kabel sieciowy lub USB.	strona 34, strona 55
	Kabel sieciowy lub USB jest uszkodzony.	Należy użyć innego kabla sieciowego lub USB.	-
	Drukarka nie obsługuje używanego kabla sieciowego lub USB.	• Należy używać kabla USB zgodnego ze standardem USB 2.0. • Należy używać kabla sieciowego zgodnego ze standardem 10BASE-T/100BASE-TX.	-
	Problem może dotyczyć funkcji drukowania.	Należy nacisnąć przycisk <**ENTER** (ZATWIERDŹ)> i wybrać opcje [**Drukuj informacje**] > [**Konfiguracja**], a następnie wydrukować treść ustawień, aby sprawdzić działanie funkcji drukowania.	strona 32
	Interfejs jest wyłączony.	Należy nacisnąć przycisk <**ENTER** (ZATWIERDŹ)> i wybrać opcje [**Konfig.admin.**] > [**Ustawienia sieci**], a następnie włączyć używany interfejs.	-
	Sterownik drukarki nie został wybrany.	Należy ustawić drukarkę z wybranym sterownikiem drukarki jako drukarkę domyślną.	-
	Określony port sterownika drukarki jest nieprawidłowy.	Należy określić port sieciowy lub USB, do którego podłączony jest stosowny kabel.	-
Wyświetlacz jest pusty.	Drukarka znajduje się w trybie uśpienia.	Należy sprawdzić, czy przycisk <**POWER SAVE** (OSZCZĘDZANIE ENERGII)> się świeci, a następnie nacisnąć przycisk <**POWER SAVE** (OSZCZĘDZANIE ENERGII)>, aby aktywować drukarkę.	strona 24
Dane drukowania nie są przesyłane do drukarki.	Kabel sieciowy lub USB jest uszkodzony.	Urządzenie należy podłączyć za pomocą nowego kabla.	-
	Ustawiony na komputerze limit czasu upłynął.	Należy ustawić dłuższy limit czasu.	-

Objaw	Miejsce do sprawdzenia	Rozwiązanie	Odwołanie
Drukarka wydaje nienormalny dźwięk.	Drukarka jest przechylona.	Należy ustawić drukarkę na płaskiej powierzchni.	-
	Wewnątrz drukarki znajduje się kawałek papieru lub obcy materiał.	Należy sprawdzić wnętrze drukarki i usunąć wszelkie przedmioty.	-
	Górna pokrywa jest otwarta.	Należy zamknąć górną pokrywę.	-
Drukarka wydaje brzęczący dźwięk.	Drukarka drukuje na ciężkim lub cienkim papierze, podczas gdy temperatura w jej wnętrzu jest wysoka.	Nie jest to wada drukarki. Można kontynuować używanie drukarki.	-
Rozpoczęcie drukowania zajmuje dużo czasu.	Drukarka rozgrzewa się po wyjściu z trybu oszczędzania energii lub uśpienia.	Należy nacisnąć przycisk <**ENTER** (ZATWIERDŹ)> i wybrać opcje: [**Konfig.admin.**] >[**Ustawienia zasilania**] > [**Oszczędzanie energii**]/[**Uśpienie**] i wyłączyć oba tryby.	strona 24
	Drukarka może czyścić bęben.	Należy chwilę poczekać.	-
	Drukarka reguluje temperaturę zespołu utrwalającego.	Należy chwilę poczekać.	-
	Drukarka przetwarza dane pochodzące z innego interfejsu.	Należy zaczekać, aż przetwarzanie zostanie zakończone.	-
Drukowanie zostało zatrzymane w połowie realizacji zadania drukowania.	W wyniku przetwarzania zadań drukowania bez przerwy przez dłuższy czas, we wnętrzu drukarki podnosi się temperatura. Drukarka obniża swoją temperaturę.	Należy chwilę poczekać. Kiedy zespół utrwalający stanie się chłodniejszy, drukowanie zostanie automatycznie wznowione.	-
	W wyniku przetwarzania zadań drukowania bez przerwy przez dłuższy czas, temperatura we wnętrzu drukarki stała się zbyt wysoka. Drukarka obniża swoją temperaturę.	Należy chwilę poczekać. Kiedy drukarka stanie się chłodniejsza, drukowanie zostanie automatycznie wznowione.	-
	Kiedy system przetwarzania drukowania zostanie przepełniony przez dane drukowania przesyłane przez port WSD, komputer może przerwać wysyłanie danych.	Należy ponownie wysłać dane z komputera. Jeśli problem pozostaje nierozwiązany, należy użyć innego portu sieciowego.	-
Pamięć jest niewystarczająca.	Pamięć drukarki jest zbyt mała, ponieważ dane drukowania mają zbyt duży rozmiar.	Należy zredukować ilość danych drukowania za pomocą sterownika drukarki.	Zaawansowany
Zakończenie drukowania zajmuje dużo czasu.	Szybkość przetwarzania danych przez komputer może spowalniać drukowanie.	Należy użyć komputera o większej szybkości przetwarzania danych.	-
	W sterowniku drukarki wybrano opcję [**ProQ / Wysoka jakość (1200x1200)**] na karcie [**Opcje wydruków**].	W sterowniku drukarki na karcie [**Opcje wydruków**] należy wybrać opcję [**Dokładnie / Szczegółowo (600x1200)**] lub [**Normalna (600 x 600)**].	-
	Dane drukowania są skomplikowane.	Należy uprościć dane drukowania.	-
	Papier jest wąski (poniżej 230 mm).	Należy zmienić tryb.	Zaawansowany
Sterownik drukarki nie jest prawidłowo wyświetlany w systemie Mac OS X.	Sterownik drukarki może nie działać prawidłowo.	Należy odinstalować, a następnie ponownie zainstalować sterownik drukarki.	Zaawansowany
Papier jest pozwijany.	Używany jest cienki papier.	Należy ustawić odpowiednią gramaturę papieru lub wybrać opcję [**High Humid Mode**].	Zaawansowany
Papier ma mokre krawędzie.	Używany jest mokry papier.	Należy wybrać opcję [**High Humid Mode**].	Zaawansowany

Objaw	Miejsce do sprawdzenia	Rozwiązanie	Odwołanie
Kontrolka LED przełącznika zasilania miga szybko (co ok. 0,3 sekundy).	Drukarka może działać nieprawidłowo.	Należy natychmiast odłączyć kabel zasilania.	-

4. Konserwacja

W tym rozdziale opisano sposób wymiany elementów eksploatacyjnych oraz zespołów konserwacyjnych, czyszczenia oraz przenoszenia i transportowania drukarki.

• Wymiana elementów eksploatacyjnych oraz zespołów konserwacyjnych

W tej części opisano sposób wymiany elementów eksploatacyjnych.

⚠ NIEBEZPIECZEŃSTWO		
Tonera ani pojemników z tonerem nie należy wrzucać do ognia. Może to powodować rozpryski tonera powodujące oparzenia.	Pojemników z tonerem nie należy przechowywać w pobliżu ognia. Mogą one ulec zapaleniu i spowodować pożar i poparzenia.	Rozsypanego tonera nie należy zbierać odkurzaczem. Zbieranie odkurzaczem może spowodować zapłon tonera wywołany iskrami ze styków elektrycznych. Rozsypany toner należy zbierać za pomocą wilgotnej szmatki.

⚠ OSTRZEŻENIE		
Wewnątrz urządzenia znajdują się części, które mogą znacznie zwiększać swoją temperaturę. Nie należy dotykać elementów oznaczonych etykietą „Caution High Temperature” (Ostrożnie — Wysoka Temperatura), które mogą powodować poparzenia.	Pojemniki z tonerem należy przechowywać poza zasięgiem małych dzieci. W przypadku połknięcia tonera przez dziecko należy natychmiast uzyskać pomoc lekarską.	W przypadku wciągnięcia tonera do płuc gardło należy przepłukać dużą ilością wody i przenieść dotkniętą osobę na świeże powietrze. Jeśli to konieczne, należy uzyskać pomoc lekarską.
Toner, który znajdzie się na skórze np. dłoni, należy zmyć mydłem.	W przypadku dostania się tonera do oczu należy je natychmiast przemyć dużą ilością wody. Jeśli to konieczne, należy uzyskać pomoc lekarską.	W przypadku połknięcia tonera należy przyjąć duże ilości wody w celu jego rozcieńczenia. Jeśli to konieczne, należy uzyskać pomoc lekarską.
Podczas usuwania zacięcia papieru lub wymiany pojemnika z tonerem należy uważać, aby nie pobrudzić ubrań ani dłoni. Ubrania poplamione tonerem należy wyprać w zimnej wodzie. Pranie ubrań w ciepłej wodzie może spowodować utrwalenie tonera na tkaninie, co utrudni jej oczyszczenie.	Pojemnika z tonerem nie należy demontować. Toner może wzbijać się w powietrze, powodując ryzyko jego wciągnięcia do płuc lub zabrudzenia rąk i ubrań.	Zużyte pojemniki z tonerem należy przechowywać w torbie, tak aby uniemożliwić wzbijanie się z nich tonera.

! Uwaga

- Należy używać tylko oryginalnych elementów eksploatacyjnych firmy Oki Data, które zapewniają optymalną jakość pracy.
- Usuwanie problemów spowodowanych użyciem elementów eksploatacyjnych innych niż oryginalne produkty firmy OKI jest płatne nawet w trakcie okresu gwarancyjnego.

Wymiana pojemników z tonerem

Uwaga

- W przypadku wymiany pojemnika z niezużytym do końca tonerem toner ten może się wysypać.

Żywotność pojemnika z tonerem

Kiedy na wyświetlaczu pojawi się komunikat „**Mało tonera %COLOR%**" („%COLOR%" oznacza C (cyan), M (magenta), Y (żółty) lub K (czarny)), należy przygotować nowy pojemnik z tonerem. Można wtedy wydrukować jeszcze około 250 stron, zanim wyświetlony zostanie kolejny komunikat.

Kiedy wyświetlony zostanie komunikat „**Brak tonera %COLOR% pusty**", a drukowanie nie będzie możliwe, należy wymienić pojemnik z tonerem.

Informacja

- W przypadku zużycia się tonera w kolorach cyan (niebieski), magenta (czerwony) lub żółty, można nadal drukować w czerni i bieli po wybraniu opcji [**Monochromatyczny**] lub [**Skala szarości**]. Pojemniki z tonerem należy jednak wymieniać zaraz po zużyciu się tonera; zaniechanie niezwłocznej wymiany może prowadzić do uszkodzenia bębna.

Żywotność pojemnika z tonerem jest następująca (dla jednostronnego druku w formacie A4 z domyślną gęstością zgodnie z normą ISO/IEC 19798).

Startowy pojemnik z tonerem to pojemnik dostarczony z drukarką w chwili jej zakupu.

- Wymiana pojemnika z tonerem

Typ	Liczba drukowanych stron	
Startowy pojemnik z tonerem	C, M, Y, K	2 500 stron
Pojemnik z tonerem	C, M, Y, K	10 000 stron

Uwaga

- Rzeczywista żywotność pojemnika z tonerem zależy od sposobu używania urządzenia.

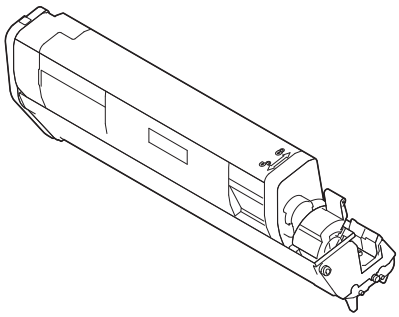

Uwaga

- Nowy pojemnik z tonerem należy przygotować wcześniej, ponieważ jakość druku spada po ponad roku od zerwania plomby na używanym pojemniku.
- W przypadku wymiany pojemnika z tonerem/bębna w czasie ich używania (wymiana elementów niezużytych do końca), ilość tonera nie zostanie zliczona standardowo.
- Otwarcie i zamknięcie górnej pokrywy po wyświetleniu komunikatu „**Kolorowy toner wyczerpał się**" pozwala wydrukować około 100 stron formatu A4 zgodnych z normą ISO (około 20 stron, pięć razy). Dalsze drukowanie nie jest już możliwe. Należy wtedy wymienić pojemnik z tonerem, ponieważ zaniechanie tej czynności może uszkodzić bęben.

Sposób wymiany (pojemnik z tonerem K (czarnym))

Informacja

- Informacje o wymianie pojemników z tonerem w kolorach C, M, Y znajdują się w części „Sposób wymiany (pojemniki z tonerem w kolorach C (cyan), M (magenta), Y (żółty))" str. 125.

1 Przygotuj nowy pojemnik z tonerem czarnym.

2 Włóż palce w zagłębienia po prawej stronie drukarki i pociągnij dźwignię (1) zwalniającą pokrywę przednią, aby otworzyć tę pokrywę (2) do przodu.

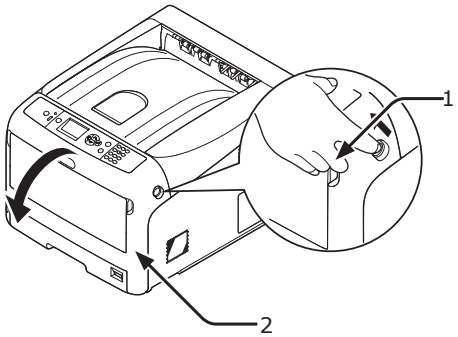

3 Przesuń niebieską dźwignię (3) pojemnika z tonerem.

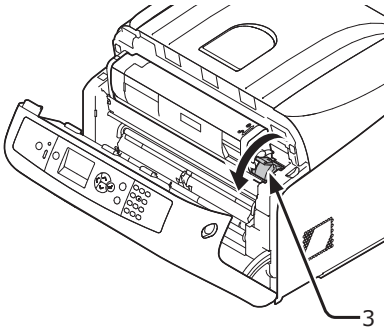

4 Podnieś pojemnik z tonerem (4) z prawej strony i wyjmij go z drukarki.

NIEBEZPIECZEŃSTWO	**Niebezpieczeństwo poparzeń.**	
• Zużytych pojemników z tonerem nie należy wrzucać do ognia. Mogą one wybuchnąć, a toner w środku — rozprysnąć się i spowodować poparzenia.		

Uwaga

- Gdy toner przylgnie do powierzchni podawania papieru wewnątrz drukarki, wytrzyj go dobrze wykręconą, wilgotną szmatką.

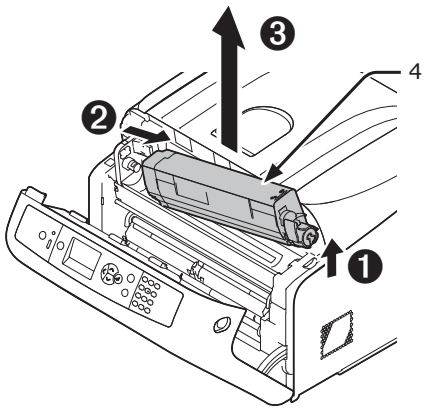

5 Nie wyjmując nowego pojemnika z tonerem z opakowania, delikatnie potrząśnij nim w górę i w dół oraz na boki, a następnie rozpakuj go.

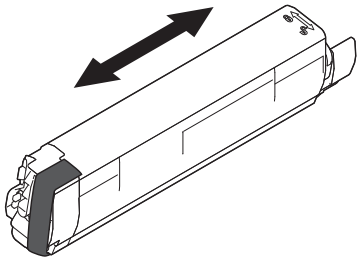

6 Usuń taśmę (5) z pojemnika z tonerem.

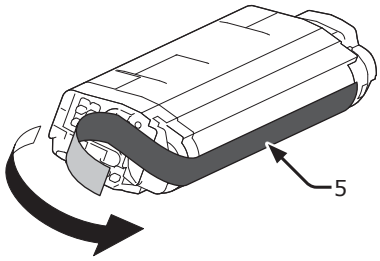

7 Włóż nowy pojemnik z tonerem (6), dopasowując wcięcie z jego lewej strony (7) do wypustu (8) na bębnie, tak aby oba elementy dopasowały się do siebie. Następnie wciśnij pewnie prawą stronę pojemnika na swoje miejsce.

! Uwaga

- Nie należy wkładać nowego pojemnika z tonerem bez wcześniejszego usunięcia taśmy.

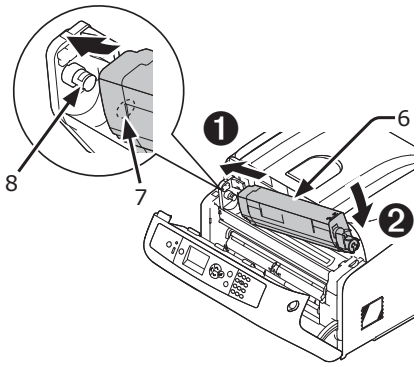

8 Przesuń do oporu niebieską dźwignię (3) pojemnika z tonerem w kierunku wskazanym strzałką, dociskając jednocześnie pojemnik z góry.

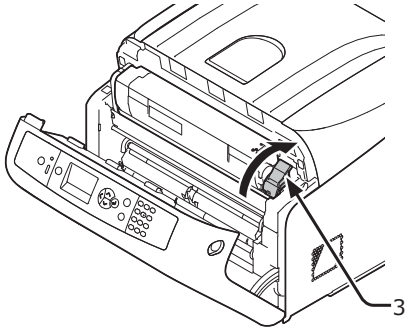

9 Zamknij pokrywę przednią (2).

! Uwaga

- Przedniej pokrywy nie można zamknąć bez wcześniejszego zamknięcia pokrywy górnej.

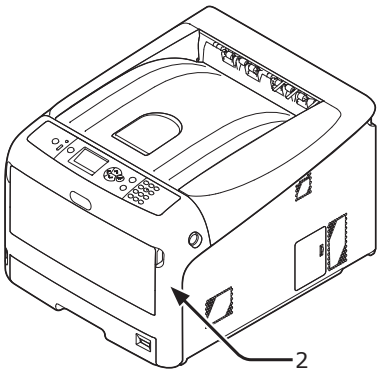

10 Pojemniki z tonerem należy poddawać powtórnemu przetwarzaniu.

Informacja

- Aby wyrzucić zużyty pojemnik z tonerem, należy włożyć go do plastikowej torby lub podobnego opakowania, a następnie postępować zgodnie z lokalnymi regulacjami dotyczącymi utylizacji odpadów.

Sposób wymiany (pojemniki z tonerem w kolorach C (cyan), M (magenta), Y (żółty))

Informacja

- Informacje o wymianie pojemnika z tonerem czarnym znajdują się w części „Sposób wymiany (pojemnik z tonerem K (czarnym))" str. 123.

1 Przygotuj nowe pojemniki z tonerem.

2 Włóż palce w zagłębienia po prawej stronie drukarki i pociągnij dźwignię (1) zwalniającą pokrywę przednią, aby otworzyć tę pokrywę (2) do przodu.

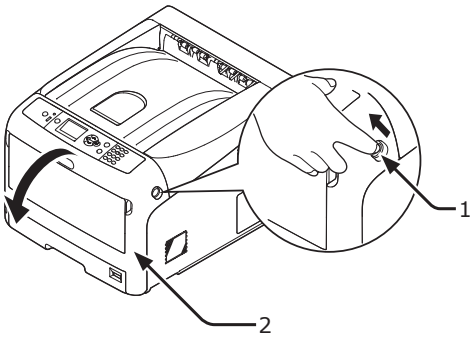

3 Naciśnij przycisk (3) otwierania pokrywy górnej i otwórz górną pokrywę (4).

OSTRZEŻENIE	Niebezpieczeństwo poparzeń.	
• Zespół utrwalający jest bardzo gorący. Nie należy go dotykać.		

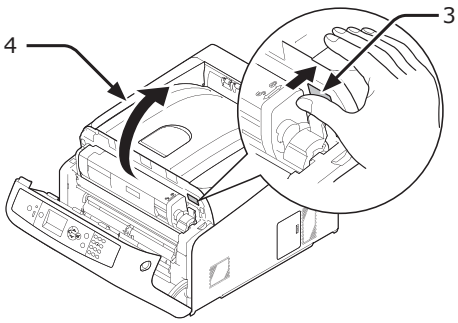

4 Zidentyfikuj pusty pojemnik z tonerem po kolorze jego etykiety (5).

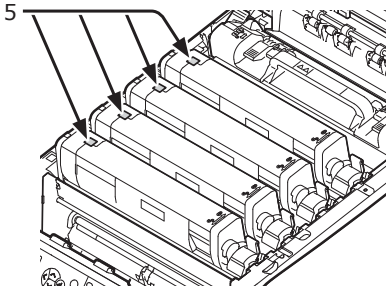

5 Przesuń niebieską dźwignię (6) z prawej strony pojemnika z tonerem, dociskając z góry wybrany pojemnik, aby go odblokować.

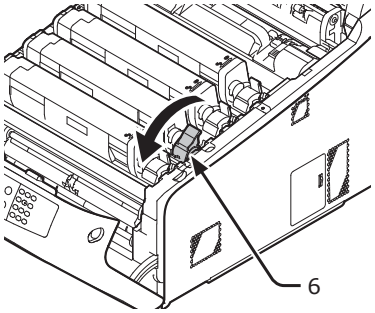

6 Podnieś pojemnik z tonerem (7) z prawej strony i wyjmij go z drukarki.

NIEBEZPIECZEŃSTWO	Niebezpieczeństwo poparzeń.	
• Zużytych pojemników z tonerem nie należy wrzucać do ognia. Mogą one wybuchnąć, a toner w środku — rozprysnąć się i spowodować poparzenia.		

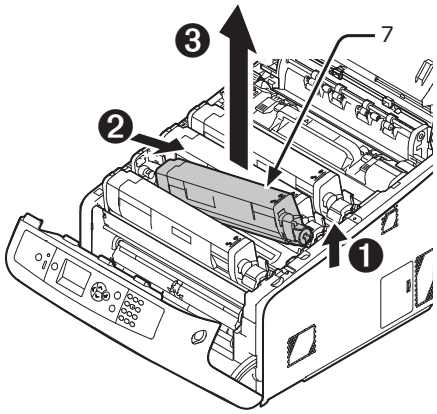

7 Wyjmij nowy pojemnik z tonerem z opakowania i delikatnie potrząśnij nim kilka razy w górę i w dół oraz na boki.

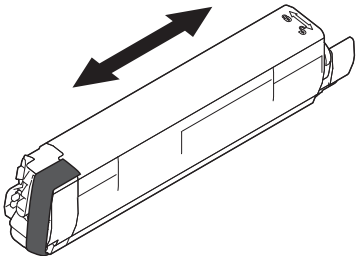

8 Usuń taśmę (8) z pojemnika z tonerem.

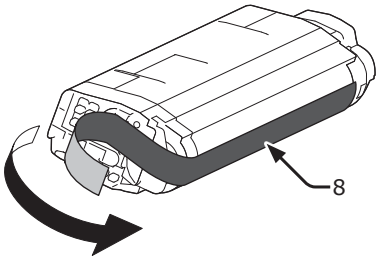

9 Włóż nowy pojemnik z tonerem (9), dopasowując wcięcie z jego lewej strony (10) do wypustu (11) na bębnie, tak aby oba elementy dopasowały się do siebie. Następnie wciśnij pewnie prawą stronę pojemnika na swoje miejsce.

! Uwaga

- Nie należy wkładać nowego pojemnika z tonerem bez wcześniejszego usunięcia taśmy.

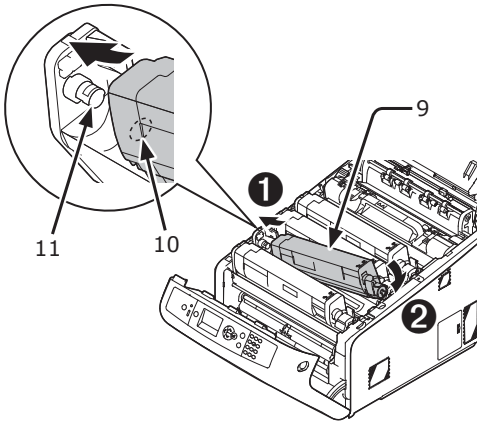

10 Przesuń do oporu niebieską dźwignię (6) pojemnika z tonerem w kierunku wskazanym strzałką, dociskając jednocześnie pojemnik z góry.

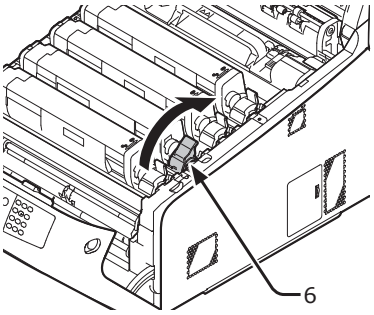

11 Zamknij pokrywę górną (4), równomiernie naciskając oba brzegi pokrywy.

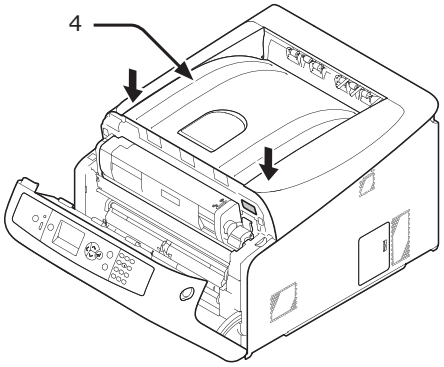

12 Zamknij pokrywę przednią (2).

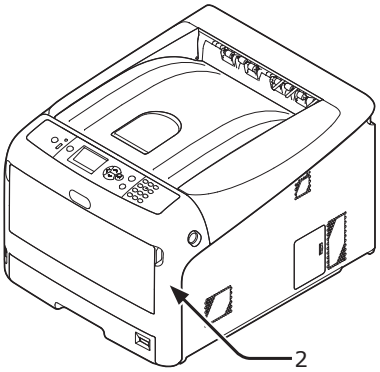

! Uwaga

- Przedniej pokrywy nie można zamknąć bez wcześniejszego zamknięcia pokrywy górnej.

13 Pojemniki z tonerem należy poddawać powtórnemu przetwarzaniu.

Informacja

- Aby wyrzucić zużyty pojemnik z tonerem, należy włożyć go do plastikowej torby lub podobnego opakowania, a następnie postępować zgodnie z lokalnymi regulacjami dotyczącymi utylizacji odpadów.

Wymiana bębna światłoczułego

Żywotność bębna

Kiedy na wyświetlaczu pojawi się komunikat „**Bęben %COLOR% prawie zużyty**", należy przygotować nowy bęben.
W przypadku kontynuowania drukowania wyświetlony zostanie komunikat „**%COLOR% Image Drum Life**", a drukowanie zostanie przerwane.

Zaleca się wymianę bębna co ok. 30 000 stron formatu A4 (drukowanie jednostronne). Ta wartość dotyczy jednak zwykłych warunków drukowania (jednorazowo 3 strony). Drukowanie pojedynczych stron skraca żywotność bębna o około połowę.

Rzeczywista liczba drukowanych stron może być ponownie zmniejszona o połowę względem powyżej wskazanej wartości w zależności od warunków drukowania.

W przypadku kontynuowania drukowania powyżej wskazanych wartości drukarka wymusi zatrzymanie drukowania.

! Uwaga

- Rzeczywista liczba stron, które można wydrukować z użyciem jednego bębna, zależy od sposobu jego wykorzystania. Wyżej wskazana wartość może ulec obniżeniu o ponad połowę, w zależności od warunków drukowania.
- Chociaż otwieranie i zamykanie górnej pokrywy może wydłużyć żywotność bębna przez krótki czas, zaleca się jego wymianę zaraz po wyświetleniu komunikatu „**Zainstaluj nowy zespół bębna**".
- Jakość druku może ulec pogorszeniu po upływie roku od otworzenia pojemnika z tonerem. Należy go wtedy wymienić na nowy.
- Po naciśnięciu przycisku <**ENTER** (ZATWIERDŹ)>, wybraniu opcji: [**Konfig.admin.**] > [**Konf. systemu**] > [**Status ostrz.zużycia**] i wybraniu wartości [**Nieaktywne**] komunikat „**Bęben %COLOR% prawie zużyty**" nie będzie wyświetlany.

Sposób wymiany

! Uwaga

- W przypadku używania nowego bębna z wcześniej używanymi pojemnikami z tonerem wskazanie pozostałej ilości tonera nie będzie prawidłowe.
  Również komunikaty „**Bęben %COLOR% prawie zużyty**" lub „**%COLOR% Image Drum Life**" mogą zostać wyświetlone wkrótce po wymianie bębna.
- Bęben (zielony walec) to bardzo delikatny komponent. Należy obchodzić się z nim ostrożnie.
- Bębna nie należy wystawiać na działanie bezpośredniego promieniowania słonecznego lub silnego światła sztucznego (średnio powyżej 1500 luksów). Nawet w przypadku normalnego oświetlenia wewnętrznego, bębna nie należy zostawiać wystawionego na jego oddziaływanie przez dłużej niż 5 minut.
- Aby zapewnić pełną wydajność drukarki, należy używać oryginalnych elementów eksploatacyjnych firmy Oki Data.
- Usuwanie problemów spowodowanych użyciem elementów eksploatacyjnych innych niż oryginalne produkty firmy OKI jest płatne nawet w trakcie okresu gwarancyjnego. (Używanie elementów eksploatacyjnych innych niż oryginalne produkty firmy OKI nie zawsze powoduje problemy, jednak w przypadku ich używania należy zachować szczególną ostrożność.)
- Drukarka posiada osobne bębny ze znajdującymi się na nich pojemnikami z tonerem dla każdego koloru.

1 Przygotuj nowy bęben.

2 Włóż palce w zagłębienia po prawej stronie drukarki i pociągnij dźwignię (1) zwalniającą pokrywę przednią, aby otworzyć tę pokrywę (2) do przodu.

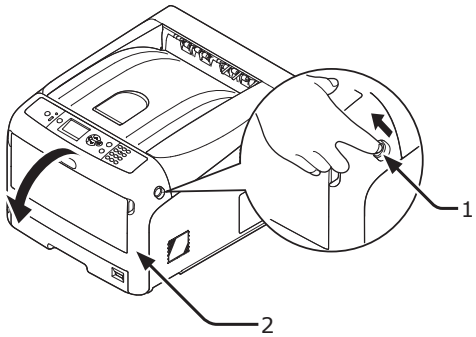

3 Naciśnij przycisk (3) otwierania pokrywy górnej i otwórz górną pokrywę (4).

⚠ OSTRZEŻENIE	**Niebezpieczeństwo poparzeń.**	⚠
• Zespół utrwalający jest bardzo gorący. Nie należy go dotykać.		

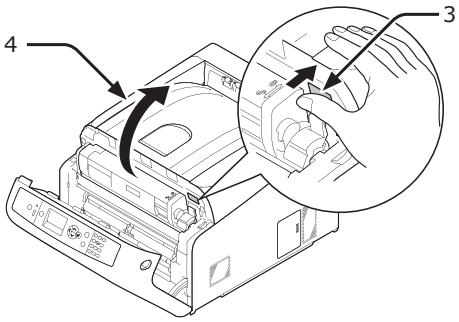

4 Zidentyfikuj pusty pojemnik z tonerem po kolorze jego etykiety (5).

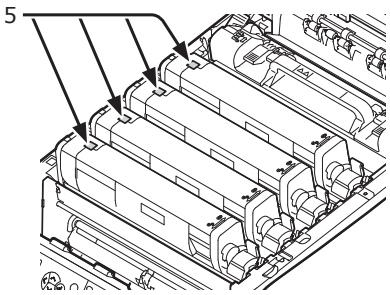

5 Wyciągnij bęben (6) z drukarki w kierunku wskazanym strzałką i umieść go na płaskiej powierzchni.

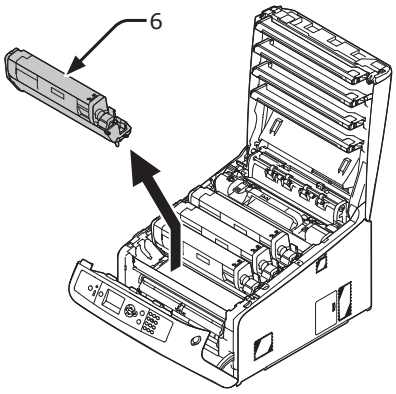

6 Przesuń do przodu niebieską dźwignię (7) z prawej strony pojemnika z tonerem, dociskając z góry wybrany pojemnik, aby go odblokować.

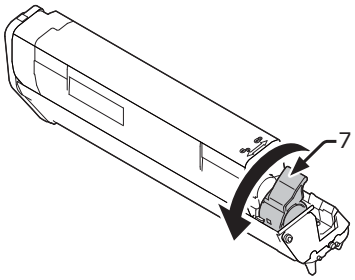

7 Podnieś pojemnik z tonerem (8) z prawej strony i wyjmij go z bębna.

NIEBEZPIECZEŃSTWO	**Niebezpieczeństwo poparzeń.**	
• Zużytego bębna ani pojemnika z tonerem nie należy wrzucać do ognia. Mogą one wybuchnąć, a toner w środku — rozprysnąć się i spowodować poparzenia.		

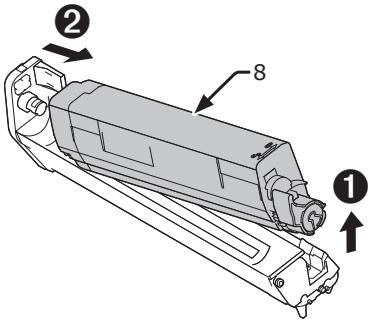

8 Usuń materiały ochronne.
Umieść nowy bęben (9) na płaskiej powierzchni.

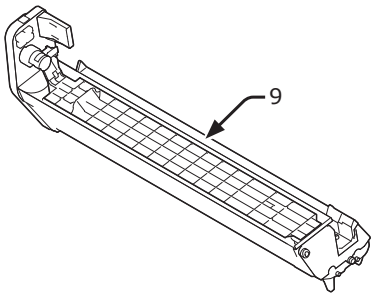

9 Usuń pokrywę tonera (10).

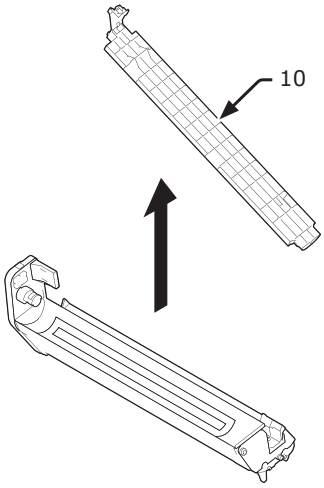

10 Włóż pojemnik z tonerem (8) wyjęty w kroku 7. do bębna (9), dopasowując wcięcie z jego lewej strony (11) do wypustu (12) na bębnie, a następnie wciśnij pewnie prawą stronę pojemnika na swoje miejsce.

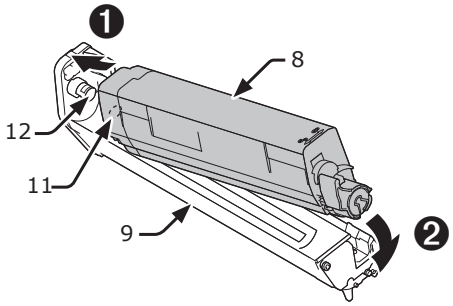

11 Przesuń do oporu niebieską dźwignię (7) pojemnika z tonerem w kierunku wskazanym strzałką, dociskając jednocześnie pojemnik z góry.

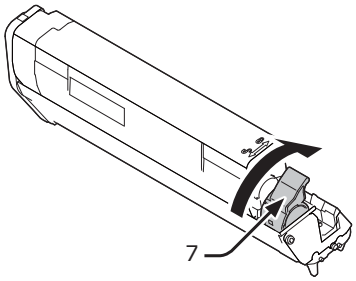

12 Sprawdź kolor etykiety nowego bębna (9) i umieść go w drukarce.

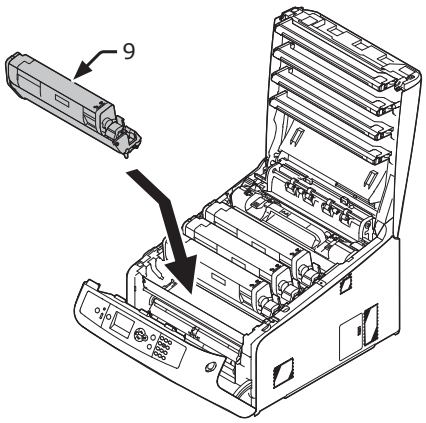

13 Zamknij pokrywę górną (4), równomiernie naciskając oba brzegi pokrywy.

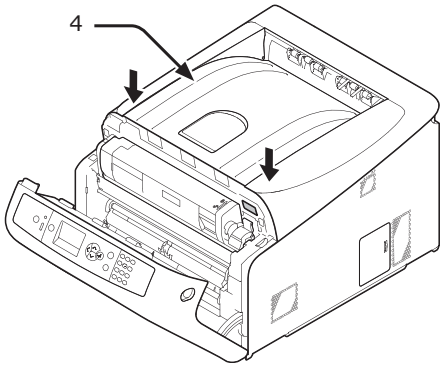

14 Zamknij pokrywę przednią (2).

! Uwaga

- Przedniej pokrywy nie można zamknąć bez wcześniejszego zamknięcia pokrywy górnej.

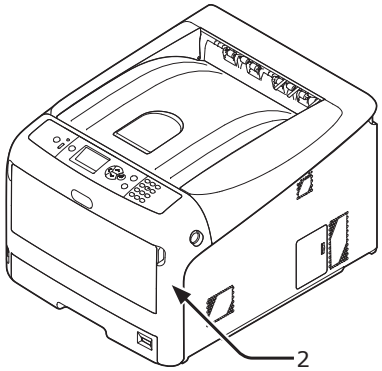

15 Poddaj bębny recyklingowi.

Informacja

- Aby wyrzucić zużyty bęben, należy włożyć go do plastikowej torby lub podobnego opakowania, a następnie postępować zgodnie z lokalnymi regulacjami dotyczącymi utylizacji odpadów.
- W przypadku zabrudzenia folii osłaniającej bęben przed światłem należy ją przetrzeć, wykonując poniższe działania.

(1) Otwórz pokrywę przednią.

(2) Otwórz pokrywę górną.

(3) Wyciągnij bęben.

(4) Miękką bibułką wyczyść folię osłaniającą bęben przed światłem.

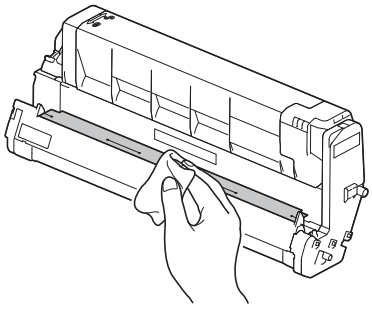

(5) Włóż bęben z powrotem do drukarki.

(6) Zamknij pokrywę górną, równomiernie naciskając oba brzegi pokrywy.

(7) Zamknij pokrywę przednią.

Wymiana zespołu pasa transferu

Żywotność zespołu pasa transferu

Kiedy na wyświetlaczu pojawi się komunikat „**Pas trans. prawie zużyty**”, należy przygotować nowy zespół pasa transferu. Można wtedy wydrukować jeszcze około 1000 stron, zanim wyświetlony zostanie kolejny komunikat.

Kiedy wyświetlony zostanie komunikat „**Wymień pas transf.**”, należy wymienić zespół pasa transferu.

Żywotność zespołu pasa transferu to około 80 000 stron formatu A4 w druku jednostronnym (trzy strony w zadaniu drukowania).

! Uwaga

- Rzeczywista liczba stron, które można wydrukować z użyciem jednego zespołu pasa transferu, zależy od sposobu jego wykorzystania.

! Uwaga

- Chociaż otwieranie i zamykanie górnej pokrywy może wydłużyć żywotność zespołu pasa transferu przez krótki czas, zaleca się jego wymianę zaraz po wyświetleniu komunikatu „**Wymień pas transf.**”, aby zapobiec ewentualnemu nieprawidłowemu działaniu urządzenia.
- W przypadku wymiany zespołu pasa transferu, starego elementu należy używać do zakończenia jego okresu użyteczności. W przypadku zamontowania nowego zespołu pasa transferu przed zakończeniem okresu użyteczności poprzedniego zespołu, żywotność nowego elementu nie będzie wyświetlana prawidłowo.
- Po naciśnięciu przycisku <**ENTER** (ZATWIERDŹ)>, wybraniu opcji: [**Konfig.admin.**] > [**Konf. systemu**] > [**Status ostrz.zużycia**] i wybraniu wartości [**Nieaktywne**] komunikat [**Pas trans. prawie zużyty**] nie będzie wyświetlany.

Sposób wymiany

! Uwaga

- Bęben (zielony walec) to bardzo delikatny komponent. Należy obchodzić się z nim ostrożnie.
- Bębna nie należy wystawiać na działanie bezpośredniego promieniowania słonecznego lub silnego światła sztucznego (średnio powyżej 1500 luksów). Nawet w przypadku normalnego oświetlenia wewnętrznego, bębna nie należy zostawiać wystawionego na jego oddziaływanie przez dłużej niż 5 minut.

1 Przygotuj nowy zespół pasa transferu.

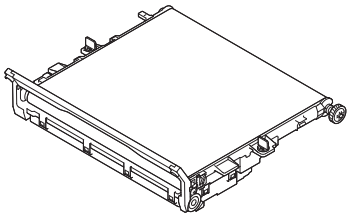

2 Wyłącz drukarkę, naciskając przycisk zasilania.

Odwołanie

- „Wyłączanie zasilania” str. 24

3 Włóż palce w zagłębienia po prawej stronie drukarki i pociągnij dźwignię (1) zwalniającą pokrywę przednią, aby otworzyć tę pokrywę (2) do przodu.

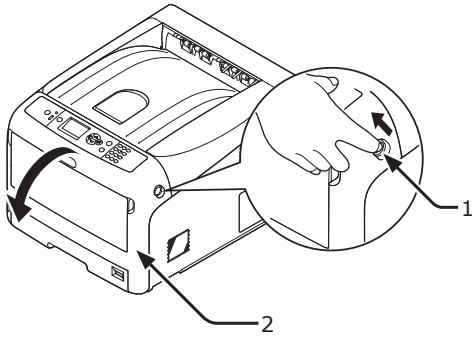

4 Naciśnij przycisk (3) otwierania pokrywy górnej i otwórz górną pokrywę (4).

OSTRZEŻENIE	Niebezpieczeństwo poparzeń.	
• Zespół utrwalający jest bardzo gorący. Nie należy go dotykać.		

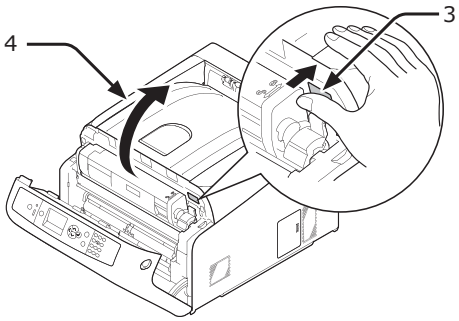

5 Wyjmij wszystkie cztery bębny i połóż je na płaskiej powierzchni.

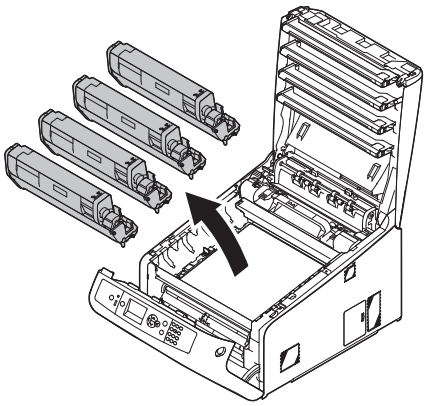

6 Zakryj wyjęte bębny papierem, tak aby nie były wystawione na działanie promieni słonecznych.

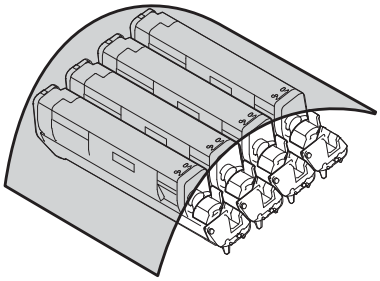

7 Przekręć niebieskie blokady (5) z obu stron zespołu pasa transferu w kierunku wskazanym strzałką, aby je odblokować.

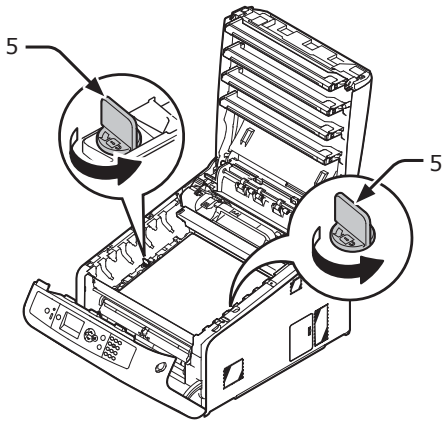

8 Wyjmij zespół pasa transferu, przytrzymując niebieską dźwignię (6).

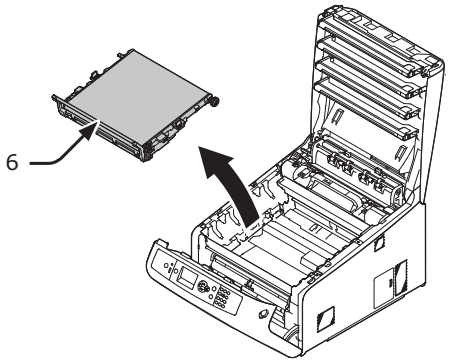

9 Złap jedną ręką za uchwyt nowego pasa transferu, drugą ręką przytrzymując go od spodu. Włóż zespół pasa do drukarki.

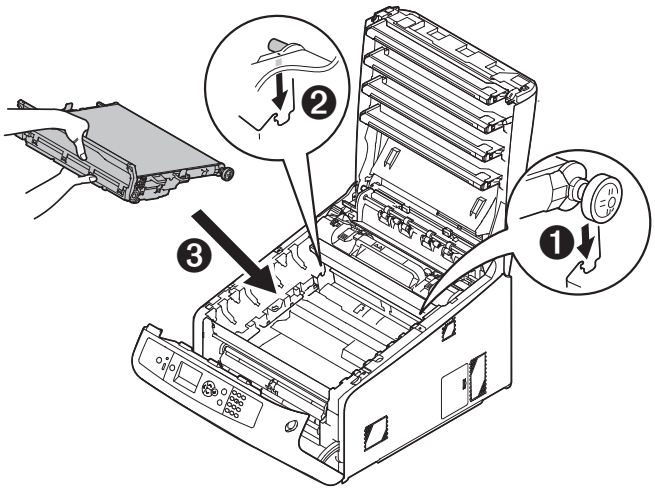

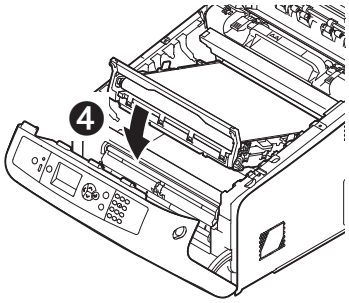

10 Przekręć niebieskie blokady (5) z obu stron zespołu pasa transferu w kierunku wskazanym strzałką.

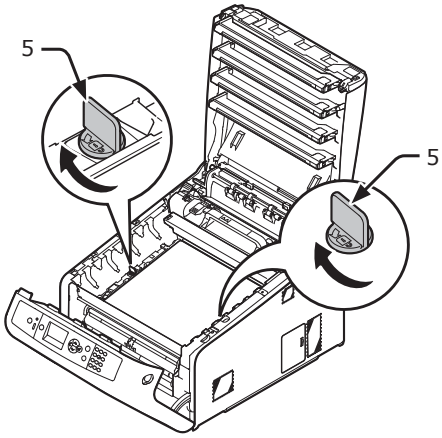

11 Włóż wszystkie cztery bębny z powrotem do drukarki.

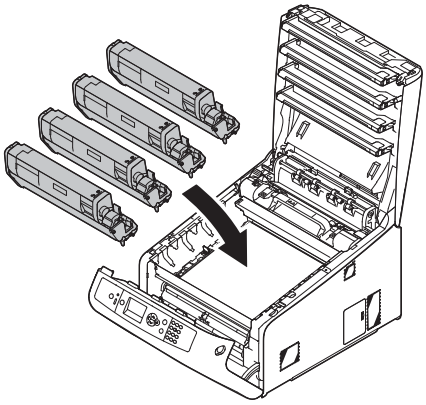

12 Zamknij pokrywę górną (4), równomiernie naciskając oba brzegi pokrywy.

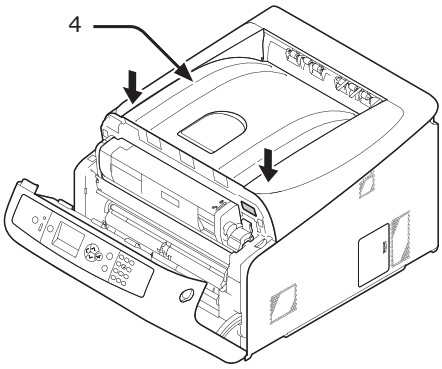

13 Zamknij pokrywę przednią (2).

! Uwaga

- Przedniej pokrywy nie można zamknąć bez wcześniejszego zamknięcia pokrywy górnej.

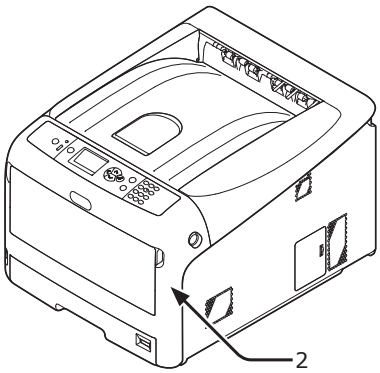

14 Zespół pasa transferu należy poddać recyklingowi.

Informacja

- Aby wyrzucić zużyty zespół pasa transferu, należy włożyć go do plastikowej torby lub podobnego opakowania, a następnie postępować zgodnie z lokalnymi regulacjami dotyczącymi utylizacji odpadów.

Wymiana zespołu utrwalającego

Żywotność zespołu utrwalającego

Kiedy na wyświetlaczu pojawi się komunikat „**Zespół utrwalający prawie zużyty**”, należy przygotować nowy zespół utrwalający. Można wtedy wydrukować jeszcze około 1250 stron, zanim wyświetlony zostanie kolejny komunikat.

Kiedy wyświetlony zostanie komunikat „**Wymień zespół utrwalający**”, należy wymienić zespół utrwalający.

Żywotność zespołu utrwalającego wynosi do 100 000 stron formatu A4 w druku jednostronnym.

! Uwaga

- Rzeczywista liczba stron, które można wydrukować z użyciem jednego zespołu utrwalającego, zależy od sposobu jego wykorzystania.

! Uwaga

- Chociaż otwieranie i zamykanie górnej pokrywy może wydłużyć żywotność zespołu utrwalającego przez krótki czas, zaleca się jego wymianę zaraz po wyświetleniu komunikatu „**Wymień zespół utrwalający**”, aby zapobiec ewentualnemu nieprawidłowemu działaniu urządzenia.
- W przypadku wymiany zespołu utrwalającego, starego elementu należy używać do zakończenia jego okresu użyteczności. W przypadku zamontowania nowego zespołu utrwalającego przed zakończeniem okresu użyteczności poprzedniego zespołu, żywotność nowego elementu nie będzie wyświetlana prawidłowo.
- Po naciśnięciu przycisku <**ENTER** (ZATWIERDŹ)>, wybraniu opcji: [**Konfig.admin.**] > [**Konf. systemu**] > [**Status ostrz.zużycia**] i wybraniu wartości [**Nieaktywne**] komunikat [**Zespół utrwalający prawie zużyty**] nie będzie wyświetlany.

Sposób wymiany

! Uwaga

- Bębna nie należy wystawiać na działanie bezpośredniego promieniowania słonecznego lub silnego światła sztucznego (średnio powyżej 1500 luksów). Nawet w przypadku normalnego oświetlenia wewnętrznego, bębna nie należy zostawiać wystawionego na jego oddziaływanie przez dłużej niż 5 minut.

1 Przygotuj nowy zespół utrwalający.

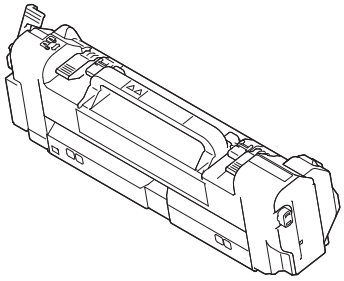

2 Wyłącz drukarkę, naciskając przycisk zasilania.

Odwołanie

- „Wyłączanie zasilania” str. 24

3 Włóż palce w zagłębienia po prawej stronie drukarki i pociągnij dźwignię (1) zwalniającą pokrywę przednią, aby otworzyć tę pokrywę (2) do przodu.

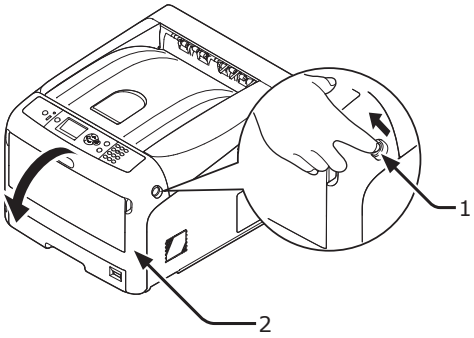

4 Naciśnij przycisk (3) otwierania pokrywy górnej i otwórz górną pokrywę (4).

OSTRZEŻENIE	**Niebezpieczeństwo poparzeń.**	
• Ponieważ zespół utrwalający silnie się rozgrzewa, całą procedurę należy przeprowadzać ostrożnie, a sam zespół chwytać tylko za uchwyt. Zespołu nie należy chwytać, kiedy jest gorący. Należy zaczekać na jego ochłodzenie i dopiero wtedy przeprowadzić wymianę.		

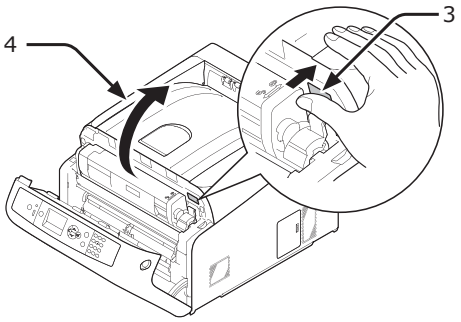

5 Pociągnij do przodu lewą dźwignię blokującą (5) zespół utrwalający, aby go odblokować.

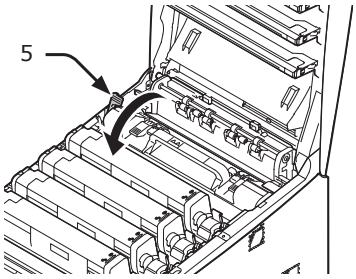

6 Chwyć zespół utrwalający za uchwyt (6) i wyjmij go z drukarki.

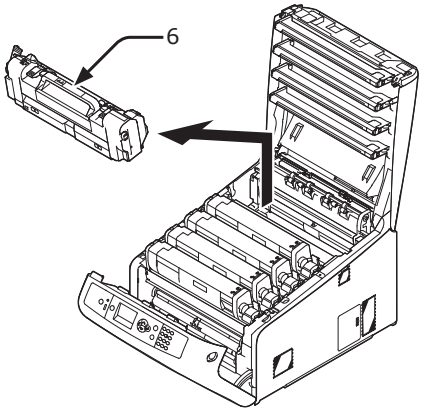

7 Chwyć nowy zespół utrwalający za uchwyt (6) i umieść go w drukarce.

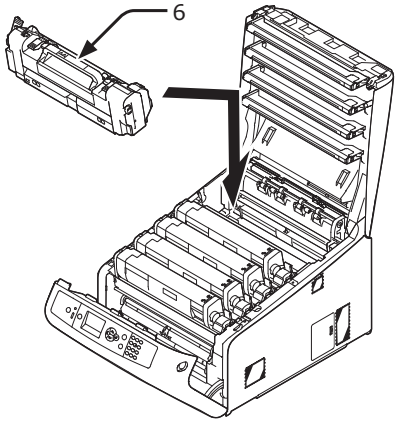

8 Przesuń do tyłu lewą dźwignię blokującą (5) zespół utrwalający, aby go zablokować.

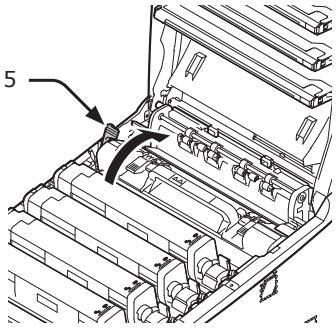

9 Zamknij pokrywę górną (4), równomiernie naciskając oba brzegi pokrywy.

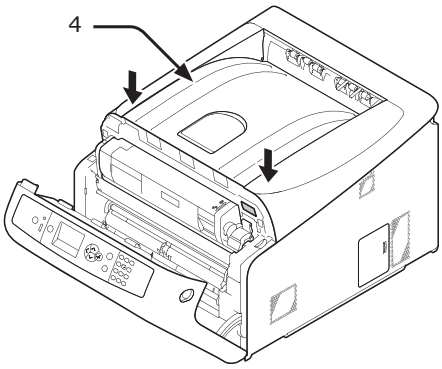

10 Zamknij pokrywę przednią (2).

! Uwaga

- Przedniej pokrywy nie można zamknąć bez wcześniejszego zamknięcia pokrywy górnej.

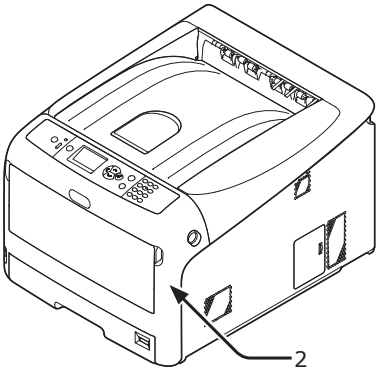

11 Poddaj zespół utrwalający recyklingowi.

Informacja

- Aby wyrzucić zużyty zespół utrwalający, należy włożyć go do plastikowej torby lub podobnego opakowania, a następnie postępować zgodnie z lokalnymi regulacjami dotyczącymi utylizacji odpadów.

Czyszczenie

W tej części opisano sposób czyszczenia poszczególnych części drukarki.

Czyszczenie zewnętrznej powierzchni drukarki

Uwaga

- Do czyszczenia nie należy używać benzyny, rozcieńczalników ani alkoholu. Mogą one uszkodzić plastikowe części drukarki.
- Drukarki nie należy oliwić.

1. Wyłącz drukarkę, naciskając przycisk zasilania.

   Odwołanie

   - „Wyłączanie zasilania” str. 24

2. Wytrzyj powierzchnię drukarki miękką szmatką, lekko zwilżoną wodą lub neutralnym środkiem myjącym.
3. Osusz powierzchnię drukarki suchą, miękką szmatką.

Czyszczenie rolek podajnika papieru

Rolki podajnika papieru należy wyczyścić, jeśli często dochodzi do zacięć papieru.

Uwaga

- Jeśli do zacięć papieru dochodzi pomimo wyczyszczenia rolek, należy je wymienić.

Podajnik 1./2./3./4.

Informacja

- Na ilustracjach w opisie tej procedury przykładowo przedstawiono podajnik 1.; ta sama procedura dotyczy podajników 2./3./4.

1. Wyciągnij podajnik (1).

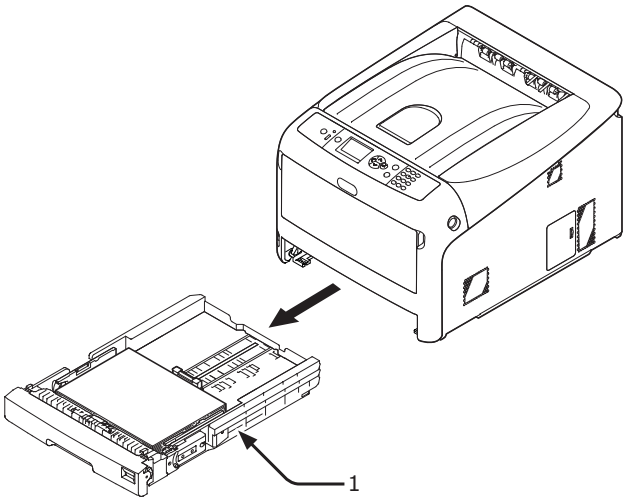

2. Za pomocą dobrze wyżętej, wilgotnej szmatki wytrzyj dwie rolki (2) podajnika papieru wewnątrz drukarki.

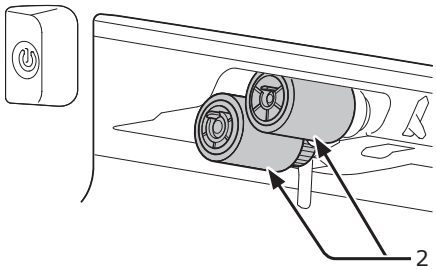

3. Wyjmij papier załadowany do podajnika.

4 Za pomocą dobrze wyżętej, wilgotnej szmatki wytrzyj rolkę (3) podajnika papieru.

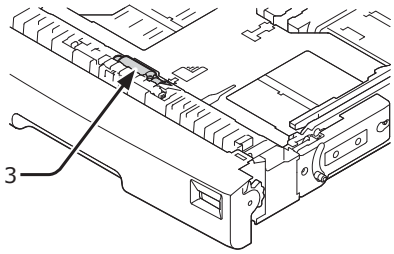

5 Załaduj papier do podajnika.

6 Włóż podajnik z powrotem do drukarki.

Podajnik uniwersalny

1 Otwórz podajnik uniwersalny (1) do przodu, wsuwając palce w zagłębienia z przodu urządzenia (2).

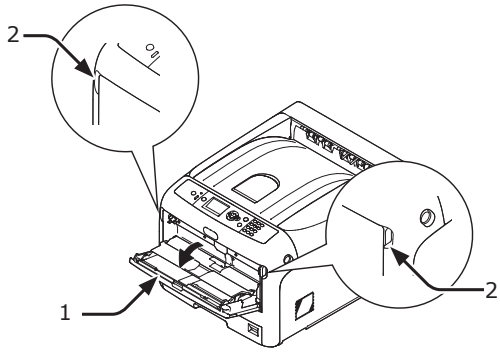

2 Zwolnij klapkę (3) pokrywy rolki podajnika, naciskając prawe ramię (4) od środka i jednocześnie lekko podnosząc podajnik uniwersalny (1).

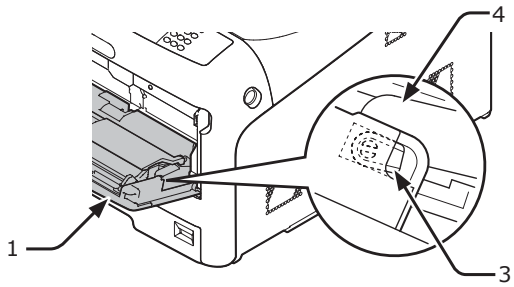

3 Wciśnij również lewe ramię (4) do środka, podnosząc lekko podajnik uniwersalny (1), aby zwolnić klapkę (3) pokrywy rolki podajnika papieru.

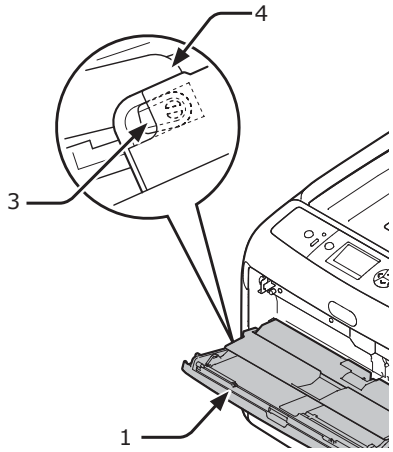

4 Otwórz pokrywę papieru (5), tak aby dotknęła drukarki.

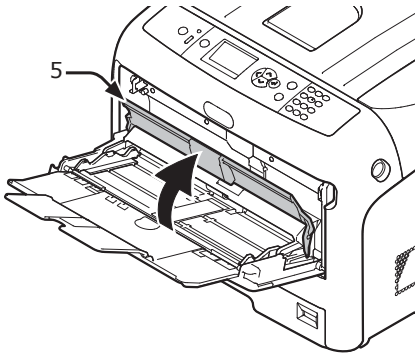

5 Za pomocą dobrze wyżętej, wilgotnej szmatki wytrzyj dwie rolki (6) podajnika papieru.

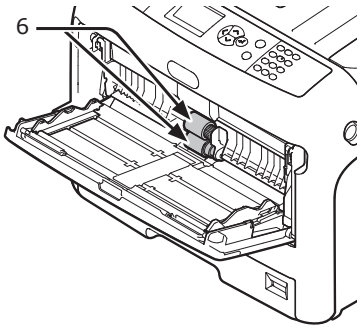

6 Otwórz pokrywę rolki separującej (7) do przodu, naciskając środkową część podajnika uniwersalnego.
Za pomocą dobrze wyżętej, wilgotnej szmatki wytrzyj rolkę separującą (8).

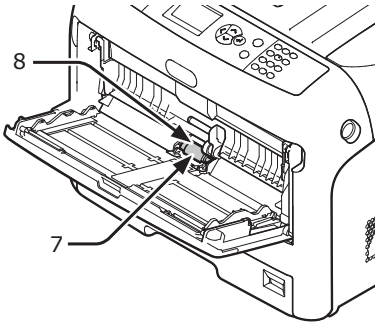

7 Zamknij pokrywę rolki separującej (7).

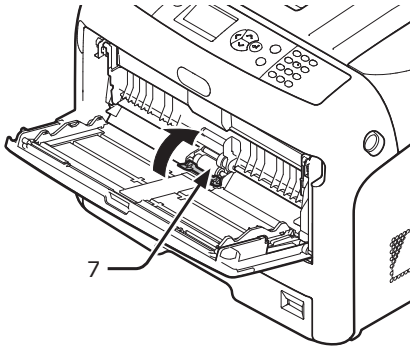

8 Opuść pokrywę papieru (5).

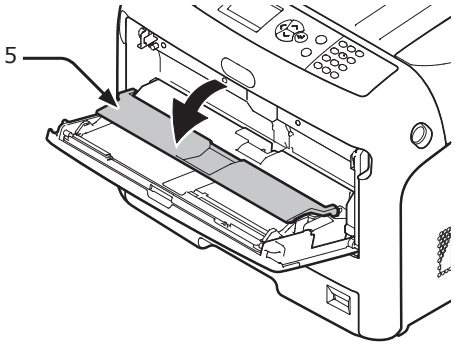

9 Zaczep klapkę (3) pokrywy rolki podajnika, naciskając prawe ramię (4) od środka i jednocześnie lekko podnosząc podajnik uniwersalny (1).

! Uwaga

- W przypadku zamykania podajnika uniwersalnego bez umieszczenia klapki we właściwej pozycji pokrywa papieru może ulec złamaniu. Należy pamiętać o ułożeniu klapki w pierwotnym położeniu.

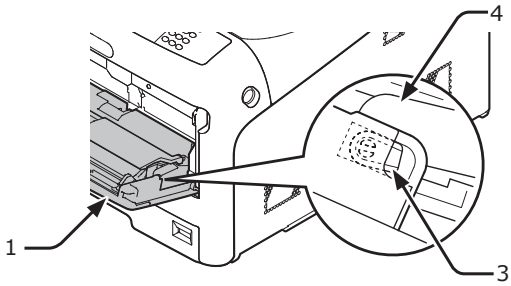

10 Zaczep również drugą klapkę (3) pokrywy rolki podajnika, naciskając lewe ramię (4) od środka i jednocześnie lekko podnosząc podajnik uniwersalny (1).

! Uwaga

- W przypadku zamykania podajnika uniwersalnego bez umieszczenia klapki we właściwej pozycji pokrywa papieru może ulec złamaniu. Należy pamiętać o ułożeniu klapki w pierwotnym położeniu.

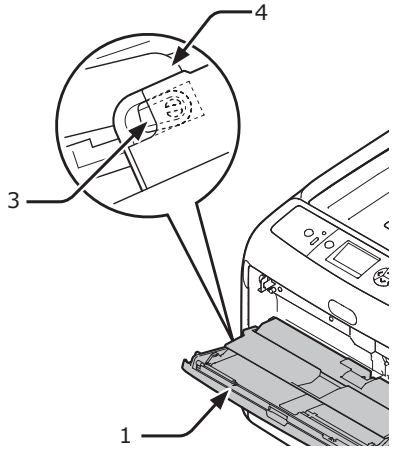

11 Zamknij podajnik uniwersalny (1).

Jeśli podajnika uniwersalnego nie da się zamknąć, należy ułożyć pokrywę papieru w prawidłowej pozycji przez wciśnięcie w dół na podajniku uniwersalnym części ładującej papier.

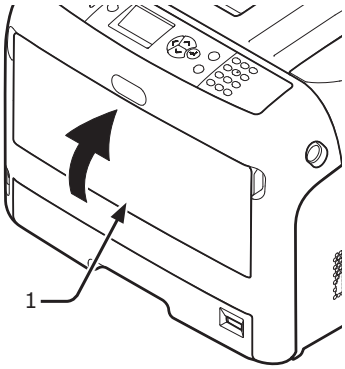

Czyszczenie głowic z diodami LED

Głowice z diodami LED należy wyczyścić, jeśli na wydrukach pojawiają się pionowe linie, obrazy blakną pionowo lub kontury liter są rozmazane. Zabrudzenia głowic z diodami LED mogą także powodować zacięcia papieru.

! Uwaga

- Jako środka czyszczącego nie należy używać alkoholu metylowego ani rozpuszczalników. Mogą one uszkodzić głowice z diodami LED.
- Bębna nie należy wystawiać na działanie bezpośredniego promieniowania słonecznego lub silnego światła sztucznego (średnio powyżej 1500 luksów). Nawet w przypadku normalnego oświetlenia wewnętrznego, bębna nie należy zostawiać wystawionego na jego oddziaływanie przez dłużej niż 5 minut.

1 Wyłącz drukarkę, naciskając przycisk zasilania.

Odwołanie

- „Wyłączanie zasilania” str. 24

2 Włóż palce w zagłębienia po prawej stronie drukarki i pociągnij dźwignię (1) zwalniającą pokrywę przednią, aby otworzyć tę pokrywę (2) do przodu.

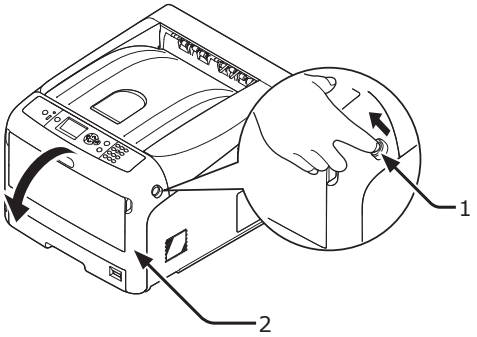

3 Naciśnij przycisk (3) otwierania pokrywy górnej i otwórz górną pokrywę (4).

OSTRZEŻENIE	Niebezpieczeństwo poparzeń.	
• Zespół utrwalający jest bardzo gorący. Nie należy go dotykać.		

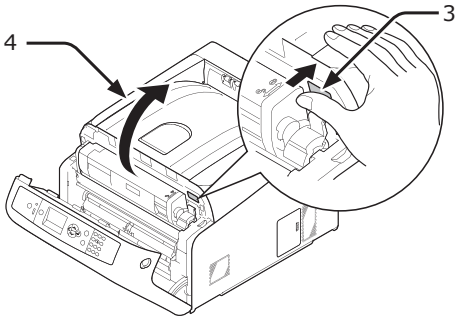

4 Delikatnie przetrzyj miękką bibułką soczewki (5) głowic z diodami LED.

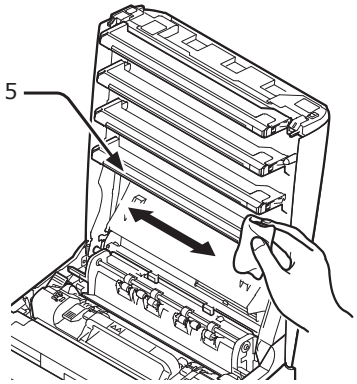

5 Zamknij pokrywę górną (4), równomiernie naciskając oba brzegi pokrywy.

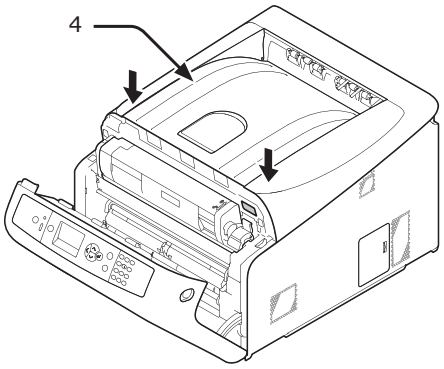

6 Zamknij pokrywę przednią (2).

! Uwaga

- Przedniej pokrywy nie można zamknąć bez wcześniejszego zamknięcia pokrywy górnej.

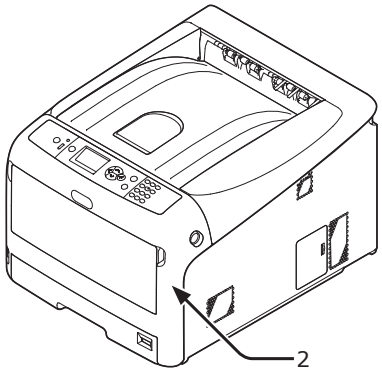

Przenoszenie i transportowanie drukarki

W tej części opisano sposób przenoszenia i transportowania drukarki.

Przenoszenie drukarki

OSTRZEŻENIE	Może powodować obrażenia!	
• Do bezpiecznego podnoszenia drukarki potrzeba co najmniej dwóch osób, ponieważ urządzenia waży ok. 37 kg lub 40 kg.		

1. Wyłącz drukarkę, naciskając przycisk zasilania.

   Odwołanie
   - „Wyłączanie zasilania” str. 24

2. Odłącz wszystkie kable:
   - kabel zasilający i kabel uziemiający,
   - kabel sieciowy lub USB.

3. Wyjmij cały papier z podajników.

4. Podnieś drukarkę i przenieś ją w nowe miejsce.

Transportowanie drukarki

OSTRZEŻENIE	Może powodować obrażenia!	
• Do bezpiecznego podnoszenia drukarki potrzeba co najmniej dwóch osób, ponieważ urządzenia waży ok. 37 kg lub 40 kg.		

OSTRZEŻENIE	Niebezpieczeństwo poparzeń.	
• Zespół utrwalający jest bardzo gorący. Nie należy go dotykać.		

Uwaga
- Bęben (zielony walec) to bardzo delikatny komponent. Należy obchodzić się z nim ostrożnie.
- Bębna nie należy wystawiać na działanie bezpośredniego promieniowania słonecznego lub silnego światła sztucznego (średnio powyżej 1500 luksów). Nawet w przypadku normalnego oświetlenia wewnętrznego, bębna nie należy zostawiać wystawionego na jego oddziaływanie przez dłużej niż 5 minut.

1. Wyłącz drukarkę, naciskając przycisk zasilania.

   Odwołanie
   - „Wyłączanie zasilania” str. 24

2. Odłącz wszystkie kable:
   - kabel zasilający i kabel uziemiający,
   - kabel sieciowy lub USB.

3. Wyjmij cały papier z podajników.

4. Włóż palce w zagłębienia po prawej stronie drukarki i pociągnij dźwignię (1) zwalniającą pokrywę przednią, aby otworzyć tę pokrywę (2) do przodu.

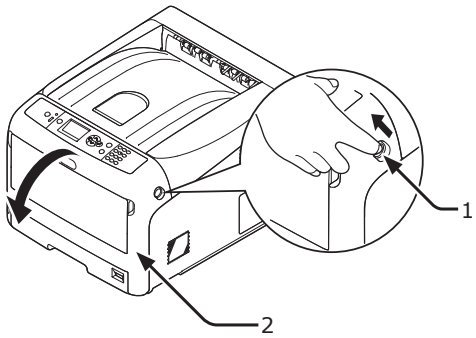

5 Naciśnij przycisk (3) otwierania pokrywy górnej i otwórz górną pokrywę (4).

⚠ OSTRZEŻENIE	**Niebezpieczeństwo poparzeń.**	♨
• Zespół utrwalający jest bardzo gorący. Nie należy go dotykać.		

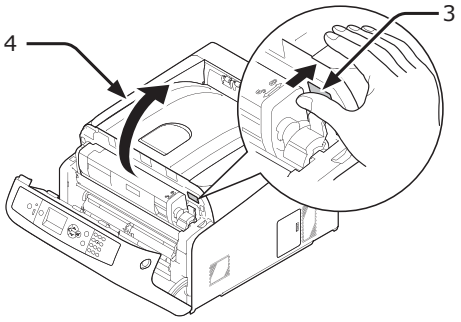

6 Chwyć pojemniki z tonerem obiema rękami i wyjmij je razem z bębnami. Wyjmij wszystkie cztery pojemniki z tonerem i bębny i połóż je na płaskiej powierzchni.

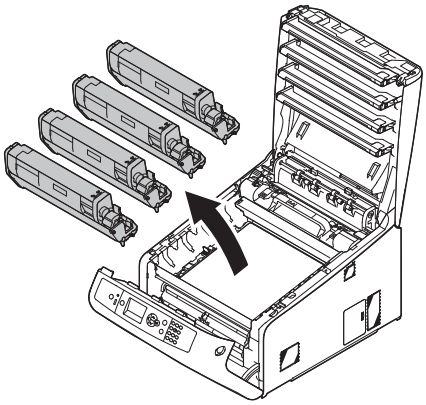

7 Przymocuj poszczególne pojemniki z tonerem do odpowiednich bębnów za pomocą taśmy winylowej (5).

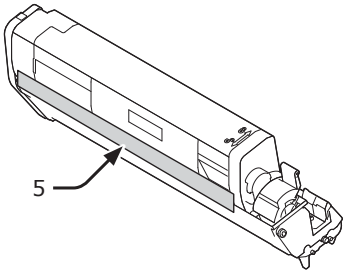

8 Włóż wszystkie cztery pojemniki z tonerem i bębny z powrotem do drukarki.

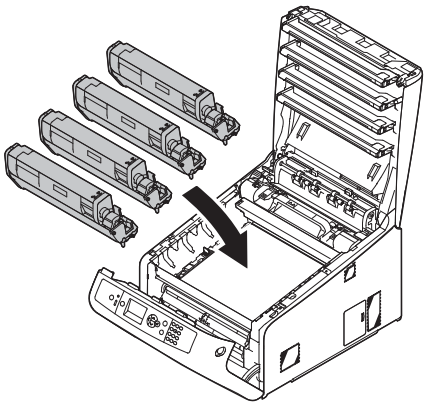

9 Zamknij pokrywę górną (4), równomiernie naciskając oba brzegi pokrywy.

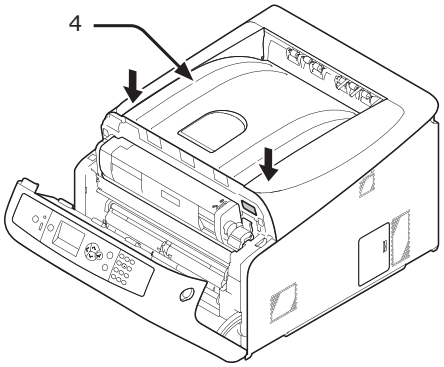

10 Zamknij pokrywę przednią (2).

! Uwaga

- Przedniej pokrywy nie można zamknąć bez wcześniejszego zamknięcia pokrywy górnej.

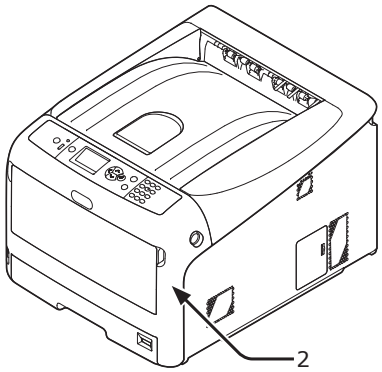

11 Odłącz od urządzenia opcjonalne dodatkowe podajniki, jeśli zostały zamontowane.

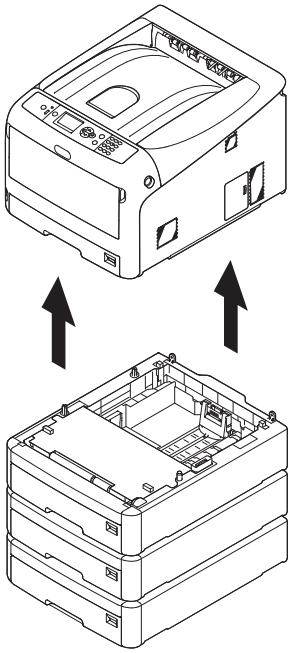

12 Zabezpiecz drukarkę materiałem pakowym.

13 Podnieś drukarkę i włóż ją do opakowania.

! Uwaga

- Należy wykorzystać materiały dostarczone z nowo zakupioną drukarką.
- Po przetransportowaniu drukarki lub w czasie jej ponownego instalowania należy usunąć winylową taśmę zabezpieczającą bębny i pojemniki na toner.

5. Załącznik

W tym rozdziale znajduje się specyfikacja techniczna drukarki.

• Lista menu panelu operatora

Sprawdzanie stanu drukarki na wyświetlaczu

Naciskając przycisk <**ENTER** (ZATWIERDŹ)> na panelu operatora, można sprawdzić stan drukarki.

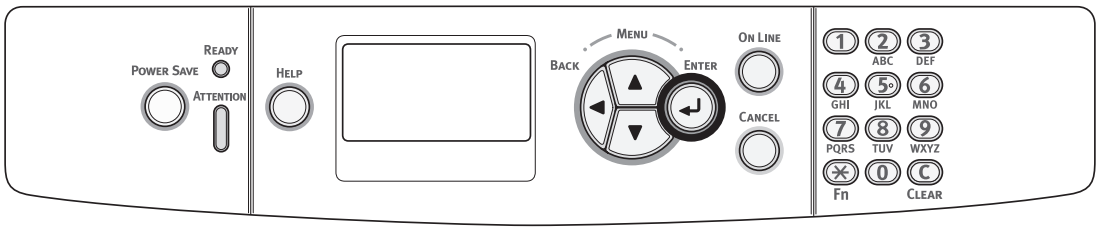

Sprawdzanie stanu urządzenia

Na wyświetlaczu można sprawdzić pozostałą żywotność materiałów eksploatacyjnych, dane licznika, ustawienia sieciowe oraz informacje systemowe.

1 Naciśnij przycisk <**ENTER** (ZATWIERDŹ)> na panelu operatora, aby otworzyć menu stanu.

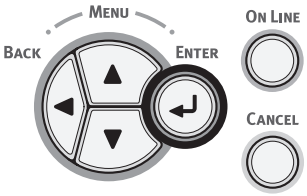

2 Naciśnij przycisk przewijania ▼, aby wybrać pozycję do sprawdzenia, a następnie naciśnij przycisk <**ENTER** (ZATWIERDŹ)>.

Lista menu panelu operatora

Numer funkcji jest podany po prawej stronie poszczególnych pozycji.

- **Funkcje**
  - **Konfiguracja**
    - **Licznik stron pod.**
      - **Podajnik uniwersalny**
      - **Podajnik 1**
      - **Podajnik 2**
      - **Podajnik 3**
      - **Podajnik 4**
    - **Zużycie mat.ekspl.**
      - **Bęben cyan**
      - **Bęben magenta**
      - **Bęben żółty**
      - **Bęben czarny**
      - **Toner cyan**
      - **Toner magenta**
      - **Toner żółty**
      - **Toner czarny**
      - **Pas transferu**
      - **Zespół utrw.**
    - **Sieć**
      - **Nazwa drukarki**
      - **Skrócona nazwa druk.**
      - **Adres IPv4**
      - **Maska podsieci**
      - **Adres bramy**
      - **MAC Adres**
      - **Wersja F/W k.sieciowej**
      - **Wersja WEB**
      - **Adres IPv6 (Lokalny)**
      - **Adres IPv6 (Globalny)**
    - **System**
      - **Numer seryjny drukarki**
      - **Nr inwentarzowy**
      - **Numer partii**
      - **Wersja CU**
      - **Wersja PU**
      - **Pamięć całkowita**
      - **Pamięć Flash**
      - **Karta SD**
  - **Drukuj informacje**
    - **Konfiguracja** — Fn100
    - **Sieć** — Fn101
    - **Strona demo**
      - **DEMO1**
      - **...**
    - **Lista plików**
    - **Lista czcionek PS**
    - **Lista czcionek PCL**
    - **Czcionki IBM PPR**
    - **Czcionki EPSON FX**
    - **Raport użycia** — Fn102
      - **Kopie**
    - **Dziennik błędów** — Fn103
    - **Lista profili kolorów**
  - **Druk poufny**
    - **Zadania szyfrowane** — Fn1
    - **Zadania zapamiętane** — Fn2

NASTĘPNA STRONA

Informacja

( ) oznacza domyślne ustawienie fabryczne.

- **Menu**
  - **Konfig.podajników**
    - **Pod.uniw.-konf.**
      - Format papieru (A4 lub Letter) — Fn90
      - Wymiar X (210 mm lub 8,5 cala) — Fn91
      - Wymiar Y (297 mm lub 11 cali) — Fn92
      - Typ nośnika (Zwykły) — Fn93
      - Gramatura nośnika (Lekki) — Fn94
      - Użycie podajnika (Nie używaj) — Fn95
    - **Pod.1-konfig.**
      - Format papieru (Format kasety) — Fn10
      - Wymiar X (210 mm lub 8,5 cala) — Fn11
      - Wymiar Y (297 mm lub 11 cali) — Fn12
      - Typ nośnika (Zwykły) — Fn13
      - Gramatura nośnika (Lekki) — Fn14
      - Papier Legal (Legal 14) — Fn15
      - Inny format (16K(184x260mm)) — Fn16
    - **Pod.2-konfig. (Gdy jest zainstalowany podajnik 2.)**
      - Format papieru (Format kasety) — Fn20
      - Wymiar X (210 mm lub 8,5 cala) — Fn21
      - Wymiar Y (297 mm lub 11 cali) — Fn22
      - Typ nośnika (Zwykły) — Fn23
      - Gramatura nośnika (Lekki) — Fn24
      - Papier Legal (Legal 14) — Fn25
      - Inny format (16K(184x260mm)) — Fn26
    - **Pod.3-konfig. (Gdy jest zainstalowany podajnik 3.)**
      - Format papieru (Format kasety) — Fn30
      - Wymiar X (210 mm lub 8,5 cala) — Fn31
      - Wymiar Y (297 mm lub 11 cali) — Fn32
      - Typ nośnika (Zwykły) — Fn33
      - Gramatura nośnika (Lekki) — Fn34
      - Papier Legal (Legal 14) — Fn35
      - Inny format (16K(184x260mm)) — Fn36
    - **Pod.4-konfig. (Gdy jest zainstalowany podajnik 4.)**
      - Format papieru (Format kasety) — Fn40
      - Wymiar X (210 mm lub 8,5 cala) — Fn41
      - Wymiar Y (297 mm lub 11 cali) — Fn42
      - Typ nośnika (Zwykły) — Fn43
      - Gramatura nośnika (Lekki) — Fn44
      - Papier Legal (Legal 14) — Fn45
      - Inny format (16K(184x260mm)) — Fn46
    - Podajnik papieru (Podajnik 1) — Fn80
    - Automatyczna zmiana podajnika (Wł.)
    - Tray Sequence (Do dołu)
    - Jednostka miary (milimetr)
    - Ostatnia strona duplex (Pomiń pustą stronę)
  - **Dop.systemowe**
    - Czas oszcz.energii (1 minuta) — Fn200
    - Czas uśpienia (15 minut) — Fn201
    - Czas autowyłączenia (4godziny) — Fn202
    - Kasowanie ostrzeżeń (ONLINE)
    - Autokontynuacja (WYŁĄCZONE)
    - Oczek.na p.ręczne (60sekund)
    - Czas oczekiwania (40sekund)
    - Mało tonera (Kontynuuj)
    - Odtw. po zacięciu (Wł.)
    - Raport błędów (WYŁĄCZONE) — Fn210
    - Dop. poz. druk.
      - Regulacja X (0,00 milimetrów) — Fn220
      - Regulacja Y (0,00 milimetrów) — Fn221
      - Dupleks-regulacja X (0,00 milimetrów) — Fn222
      - Dupleks-regulacja Y (0,00 milimetrów) — Fn223
    - Ust.czerni dla papieru (0) — Fn230
    - Ust.koloru dla papieru (0) — Fn231
    - Ust.czerni dla folii (0) — Fn232
    - Ust.koloru dla folii (0) — Fn233
    - Ustawienia SMR (0) — Fn234
    - Ustawienie tła (0) — Fn235
    - Drum Cleaning (WYŁĄCZONE) — Fn236
    - Zrzut szesnastkowy — Fn237

NASTĘPNA STRONA

- **Konfig.admin.**
  - ⃠: Konieczne podanie hasła.
  - **Ustawienia sieci**
    - **TCP/IP (Aktywne)**
    - **Wersja IP (IPv4)**
    - **NetBEUI (Nieaktywne)**
    - **NetBIOS poprzez TCP (Aktywne)**
    - **NetWare (Nieaktywne)**
    - **EtherTalk (Nieaktywne)**
    - **Typ ramki (Automatycznie)**
    - **Konfig.adresu IP (Automatycznie)**
    - **Adres IPv4**
    - **Maska podsieci**
    - **Adres bramy**
    - **Web (Aktywne)**
    - **Telnet (Nieaktywne)**
    - **FTP (Nieaktywne)**
    - **IPSec (Nieaktywne)**
    - **SNMP (Aktywne)**
    - **Wielkość sieci (Zwykły)**
    - **Ustawienia Hub Link (Autonegocjacja)**
    - **TCP ACK (Podajnik 1)**
    - **Ustawienia fabryczne?**
  - **Ustawienia druku**
    - **Personalizacja (Automatycznie)**
    - **Kopie (1)**
    - **Dupleks (Wł.)**
    - **Składanie wzdłuż (Długi bok)**
    - **Sprawdzanie nośnika (Aktywne)**
    - **Rozdzielczość (600dpi)**
    - **Oszczędzanie tonera**
      - **Poziom oszczędz. tonera (WYŁĄCZONE)**
      - **Kolorowy (Wszystko)**
    - **Tryb druku mono (Automatycznie)**
    - **Orientacja domyślna (Pionowa)**
    - **Długość formularza (64linie)**
    - **Edycja rozmiaru (Format kasety)**
    - **Wymiar X (210 mm lub 8,5 cala)**
    - **Wymiar Y (297 mm lub 11 cali)**
  - **Konfiguracja PS**
    - **Protokół sieciowy (RAW)**
    - **Protokół równ. (ASCII)**
    - **Protokół USB (RAW)**
  - **Konfiguracja PCL**
    - **Źródło fontów (Rezydentne)**
    - **Numer czcionki (I0)**
    - **Gęstość znaków (10,00CPI)**
    - **Wysokość czcionki (12,00 punktów)**
    - **Strona kodowa (PC-8)**
    - **Szer. druk. A4 (78 kolumn)**
    - **Pomijanie pustych stron (WYŁĄCZONE)**
    - **Funkcja CR (CR)**
    - **Funkcja LF (LR:)**
    - **Margines druku (Zwykły)**
    - **Prawdziwa czerń (WYŁĄCZONE)**
    - **Dop. szer. pióra (Wł.)**
    - **Podajnik ID#**
      - **Podajnik 2 (5)**
      - **Podajnik 3 (20)**
      - **Podajnik 4 (21)**
      - **Podajnik uniwersalny (4)**
  - **Konfiguracja XPS**
    - **Podpis cyfrowy (WYŁĄCZONE)**
    - **Usunięcie kontroli (Automatycznie)**
    - **Tryb MC (Wł.)**
    - **Tryb Unzip (Szybkość)**
    - **Pomijanie pustych stron (WYŁĄCZONE)**

NASTĘPNA STRONA

- **Konfig. IBM PPR**
  - **Gęstość znaków (10 CPI)**
  - **Kondensowanie (12CPI do 20CPI)**
  - **Zestaw znaków (Zestaw 2)**
  - **Strona kodowa (IBM-437)**
  - **Styl cyfry zero (Nieaktywne)**
  - **Znak zero (Zwykły)**
  - **Gęstość linii (6 LPI)**
  - **Pomijanie pustych stron (WYŁĄCZONE)**
  - **Funkcja CR (CR)**
  - **Funkcja LF (LR:)**
  - **Długość linii (80 kolumn)**
  - **Długość formularza (11,7 inch)**
  - **Poz.początku druku (0,0 cali)**
  - **Lewy margines (0,0 cali)**
  - **Dop.do form. Letter (Nieaktywne)**
  - **Wysokość tekstu (Taka sama)**
  - **Tryb papieru ciąg. (WYŁĄCZONE)**
- **Konfig. EPSON FX**
  - **Gęstość znaków (10 CPI)**
  - **Zestaw znaków (Zestaw 2)**
  - **Strona kodowa (IBM-437)**
  - **Styl cyfry zero (Nieaktywne)**
  - **Znak zero (Zwykły)**
  - **Gęstość linii (6 LPI)**
  - **Pomijanie pustych stron (WYŁĄCZONE)**
  - **Funkcja CR (CR)**
  - **Długość linii (80 kolumn)**
  - **Długość formularza (11,7 inch)**
  - **Poz.początku druku (0,0 cali)**
  - **Lewy margines (0,0 cali)**
  - **Dop.do form. Letter (Nieaktywne)**
  - **Wysokość tekstu (Taka sama)**
  - **Tryb papieru ciąg. (WYŁĄCZONE)**
  - **Tryb LQ (WYŁĄCZONE)**

NASTĘPNA STRONA

- Konfiguracja koloru
  - Sym.farb druk. (WYŁĄCZONE)
  - UCR (Niski)
  - CMY 100% gęst. (Nieaktywne)
  - CMYK Conversion (Wł.)
- Konfiguracja pamięci
  - Wlk.buforu odb. (Automatycznie)
  - Zapisywanie zasobu (WYŁĄCZONE)
- Konfig. Flash
  - Inicjalizacja
- Ustawienia kart SD (Jeżeli założona jest karta pamięci)
  - Inicjalizacja
  - Zmień rozm.part.
    - PCL (20)
    - Common (50)
    - PS (30)
  - Formatuj partycję (PCL)
- Konf. systemu
  - Status ostrz.zużycia (Aktywne)
  - Ostrzeżenie LED (Aktywne)
  - Pole braku aktywności (Wskaźnik tonera)
  - Kontrast panelu (0)
- Konfig.sygnaliz.dźwięk.
  - Głośność niepr.operacji (WYŁĄCZONE)
  - Głośność przy błędzie (WYŁĄCZONE)
- Ustawienia zasilania
  - Oszczędzanie energii (Aktywne)
  - Uśpienie (Aktywne)
  - Autowyłączenie (Autokonfiguracja)
- Zmień hasło
  - Nowe hasło
    - Sprawdź hasło
- Ustawienia
  - Resetuj ustawienia
  - Zapisz ustawienia
  - Przywróć ustawienia

- Kalibracja
  - Aut.tryb gęstości (Wł.)
  - Dopasuj gęstość — Fn300
  - Dopasuj wyrównanie — Fn301
  - Drukuj test kal. — Fn302
  - Kalibr. cyjan
    - Jasny (0)
    - Średni (0)
    - Ciemny (0)
  - Kalibr. magenta
    - Jasny (0)
    - Średni (0)
    - Ciemny (0)
  - Kalibr. żółty
    - Jasny (0)
    - Średni (0)
    - Ciemny (0)
  - Kalibr. czarny
    - Jasny (0)
    - Średni (0)
    - Ciemny (0)
  - Cyan zaciemnienie (0) — Fn310
  - Magenta zaciemnienie (0) — Fn311
  - Żółty zaciemnienie (0) — Fn312
  - Czarny zaciemnienie (0) — Fn313
- Aplikacja Java
  - ...

Boot Menu

Aby wyświetlić ekran [**Menu rozruchu**], należy włączyć zasilanie, naciskając przycisk <**ENTER** (ZATWIERDŹ)>.

⃠: Konieczne podanie hasła.

- **USB Setup**
  - **USB (Enable)**
  - **Speed (480Mbps)**
  - **Soft Reset (Disable)**
  - **Offline Receive (Disable)**
  - **Serial Number (Enable)**
- **Security Setup (Jeżeli założona jest karta pamięci)**
  - **Job Limitation (Off)**
  - **Make Secure SD Card**
  - **Make Normal SD Card**
  - **Reset Cipher Key**
- **Storage Setup**
  - **Check File System (Jeżeli założona jest karta pamięci)**
  - **Check All Sectors (Jeżeli założona jest karta pamięci)**
  - **Enable SD Card (Yes) (Jeżeli założona jest karta pamięci)**
  - **Erase SD Card (Jeżeli założona jest karta pamięci)**
  - **Enable Initialization (No)**
- **Language Setup**
  - **Language Initialize**
- **System Setup**
  - **High Humid Mode (Off)**
  - **Moisture Control (Off)**
  - **Narrow Paper Speed (Slow)**
  - **Slow Print Mode (Off)**
  - **Warmup Control (Off)**
  - **Menu Lockout (Off)**

Print Statistics

⃠: Konieczne podanie hasła.

- **Usage Report (Enable)**
- **Supplies Report (Disable)**
- **Reset Main Counter**
- **Reset Supplies Counter**
- **Change Password**
  - **New Password**
    - **Verify Password**

Podstawowe kroki w systemie Windows

Poniżej przedstawiono kroki pozwalające wyświetlić okno ustawień sterownika drukarki z folderu [**Drukarka**]/[**Drukarki i faksy**] w systemach operacyjnych Windows używanych w celach przykładowych w tej instrukcji innych niż system Windows 7.

Informacja

- Kroki dla systemu Windows Server 2008 R2 są takie same jak dla systemu Windows 7.
- W przypadku zainstalowania wielu sterowników drukarki ikony wszystkich sterowników są wyświetlane w folderze [**Drukarka**]/[**Drukarki i faksy**]. Poniższe kroki należy wykonać, używając sterowników wybranych do skonfigurowania/sprawdzenia. Poniższe kroki należy wykonać, używając sterowników drukarki wybranych do skonfigurowania/sprawdzenia.

Wyświetlanie ekranu właściwości

Windows Vista/Windows Server 2008

1. Kliknij przycisk [**Start**] i wybierz pozycje [**Panel sterowania**] > [**Drukarka**].
2. Kliknij prawym przyciskiem myszy ikonę OKI C831 i wybierz polecenie [**Właściwości**].

Windows XP/Windows Server 2003

1. Kliknij przycisk [**Start**] i wybierz pozycję [**Drukarki i faksy**].
2. Kliknij prawym przyciskiem myszy ikonę OKI C831 i wybierz polecenie [**Właściwości**].

Windows 2000

1. Kliknij przycisk [**Start**] i wybierz pozycje [**Ustawienia**] > [**Drukarka**].
2. Kliknij prawym przyciskiem myszy ikonę OKI C831 i wybierz polecenie [**Właściwości**].

Wyświetlanie ekranu ustawień drukarki

Windows Vista/Windows Server 2008

1. Kliknij przycisk [**Start**] i wybierz pozycje [**Panel sterowania**] > [**Drukarka**].
2. Kliknij prawym przyciskiem myszy ikonę OKI C831 i wybierz polecenie [**Preferencje drukowania**].

Windows XP/Windows Server 2003

1. Kliknij przycisk [**Start**] i wybierz pozycję [**Drukarki i faksy**].
2. Kliknij prawym przyciskiem myszy ikonę OKI C831 i wybierz polecenie [**Preferencje drukowania**].

Windows 2000

1. Kliknij przycisk [**Start**] i wybierz pozycje [**Ustawienia**] > [**Drukarka**].
2. Kliknij prawym przyciskiem myszy ikonę OKI C831 i wybierz polecenie [**Preferencje drukowania**].

Dane techniczne

Model	Numer modelu
C831/ES8431	N35100A, N35100B
C841/ES8441	N35101A, N35101B

Ogólna specyfikacja techniczna

		C831/ES8431	C841/ES8441
Procesor		PowerPC464FP, 800 MHz	
Pamięć	Wbudowana	256 MB	
	Opcja	256 MB/512 MB	
Flash RAM		Pamięć NAND: 64 MB Pamięć NOR: 2 MB Pamięć szeregowa NOR: 512 KB	
Urządzenie magazynujące		Zestaw karty pamięci SD ● Opcjonalnie 16 GB	
Ciężar		37 kg (w tym elementy eksploatacyjne, bez zespołu dupleksu), 40 kg (w tym elementy eksploatacyjne z zespołem dupleksu)	
Wymiary		449(szer.) x 552(głęb.) x 360(wys.) mm	
Zasilanie		N35100A, N35101A: 110 - 127 VAC (Zakres 99 - 140 VAC), 50/60 Hz ± 2% N35100B, N35101B: 220 - 240 VAC (Zakres 198 - 264 VAC), 50/60 Hz ± 2%	
Pobór energii	Normalne użycie	700 W	
	Bezczynność	100 W	
	Maksymalne wykorzystanie	1400 W	
	Tryb uśpienia	N35100A, N35101A: Poniżej 0,7 W N35100B, N35101B: Poniżej 1,0 W	
	Tryb oszczędzania energii	Poniżej 12 W	
	Urządzenie wyłączone	N35100A, N35101A: Poniżej 0,1 W N35100B, N35101B: Poniżej 0,15 W	
Interfejs		USB 2.0 (Hi-Speed), Ethernet 10BASE-T/100BASE-TX	
Wyświetlacz		Wyświetlacz graficzny 60(szer.) x 32,6(wys.) mm, 128 x 64 punkty	
Obsługiwane systemy operacyjne		● Windows 7, Windows Vista, Windows Server 2008 R2, Windows Server 2008, Windows XP, Windows Server 2003, Windows 2000 ● Mac OS x 10.3.9–10.7 Informacje szczegółowe można znaleźć w wymaganiach produktu.	

■ Specyfikacja drukowania

		C831/ES8431	C841/ES8441
Technologia druku		Elektrofotograficzna z diodami LED	
Język emulacji		PCL6 (XL3.0 i PCL5c), PostScript 3	
Czcionki rezydentne		PCL: 91 europejskich czcionek PS: 80 europejskich czcionek	
Rozdzielczość		600 x 600 dpi, 600 x 1200 dpi, 600 x 600 dpi 2bit	1200 x 1200 dpi, 600 x 600 dpi
Kolor		Żółty, Magenta, Cyan, Czarny	
Szybkość druku (A4)		Jednostronnie: 35 str./min Dwustronnie: 27 str./min	
Format papieru	Podajnik 1.	Legal 13/13,5/14, letter, executive, tabloid, A3, A4, A5, B5, B4, A6, 8K (260 x 368 mm, 270 x 390 mm, 273 x 394 mm), 16K (197 x 273 mm, 195 x 270 mm, 184 x 260 mm)	
	Podajnik 2./3./4. (opcjonalne)	Legal 13/13,5/14, letter, executive, tabloid, A3, A4, A5, B4, B5, 8K (260 x 368 mm, 270 x 390 mm, 273 x 394 mm), 16K (197 x 273 mm, 195 x 270 mm, 184 x 260 mm)	
	Podajnik uniwersalny	Legal 13/13,5/14, letter, executive, tabloid, statement, A3, A4, A5, B4, B5, A6, C4, C5, DL, Com-10, karta indeksowa (3 x 5 cali), rozmiar niestandardowy, baner do 52 cali, 8K (260 x 368 mm, 270 x 390 mm, 273 x 394 mm), 16K (197 x 273 mm, 195 x 270 mm, 184 x 260 mm)	
	Drukowanie dwustronne	Legal 13/13,5/14, letter, executive, tabloid, A3, A4, A5, B4, B5, 8K (260 x 368 mm, 270 x 390 mm, 273 x 394 mm), 16K (197 x 273 mm, 195 x 270 mm, 184 x 260 mm), rozmiar niestandardowy (148 - 297 mm (szer.) x 182 - 431,8 mm (dł.))	
	Rozmiar niestandardowy	● Podajnik 1. 105 - 297 mm (szer.), 148, 182 - 431,8 mm (dł.) (4,1 - 11,7 cala (szer.), 5,8, 7,2 - 17,0 cali (dł.)) ● Podajnik 2./3./4. (opcjonalne) 148 - 297 mm (szer.), 182 - 431,8 mm (dł.) (5,8 - 11,7 cala (szer.), 7,2 - 17,0 cali (dł.)) ● Podajnik uniwersalny 64 x 90 - 297 x 1321 mm (2,5 x 3,5 - 11,7 x 52 cale)	
Typ nośnika		Papier zwykły (64 g/m^2 - 256 g/m^2), koperty, etykiety.	
Sposób podawania		Automatyczne podawanie z podajnika 1., podajnika uniwersalnego lub dodatkowych podajników (opcjonalne); Ręczne podawanie z podajnika uniwersalnego	
Pojemność podajników		● Podajnik 1. 300 arkuszy papieru zwykłego 80 g/m^2, łączna grubość do 30 mm. ● Podajnik uniwersalny 100 arkuszy papieru zwykłego 80 g/m^2, łączna grubość do 10 mm, 10 kopert 85 g/m^2. ● Dodatkowe podajniki (opcjonalne) 530 arkuszy papieru zwykłego 80 g/m^2, łączna grubość do 53 mm.	
Odbiór wydruków		Zadrukiem do góry/Zadrukiem do dołu	
Pojemność tacy odbiorczej		● Zadrukiem do góry 100 arkuszy (poniżej 80 g/m^2), 10 arkuszy (papier bardzo ciężki/koperty) ● Zadrukiem do dołu 250 arkuszy (poniżej 80 g/m^2)	
Gwarantowany obszar drukowania		Co najmniej 6,35 mm od krawędzi papieru (nie dotyczy nośników specjalnych takich jak koperty)	
Precyzja drukowania		Rozpoczęcie drukowania:± 2 mm, przekrzywianie się papieru:± 1 mm/100 mm, powiększanie obrazu:± 1 mm/100 mm (80 g/m^2)	
Czas rozgrzewania		● Od włączenia zasilania 32 sekundy (przy temperaturze pomieszczenia 25°C, napięcie znamionowe) ● Od wyjścia z trybu oszczędzania energii 27 sekund (przy temperaturze pomieszczenia 25°C, napięcie znamionowe)	

	C831/ES8431	C841/ES8441
Środowisko operacyjne	● Urządzenie używane 10 - 32°C/Wilgotność względna 20 - 80% (maksymalna temperatura termometru wilgotnego 25°C, maksymalna temperatura termometru suchego 2°C) ● Urządzenie nieużywane 0 - 43°C/Wilgotność względna 10 - 90% (maksymalna temperatura termometru wilgotnego 26,8°C, maksymalna temperatura termometru suchego 2°C)	
Warunki gwarancji jakości druku	● Zakres operacyjny Temperatura 10°C, wilgotność 20 do 80% RH Temperatura 32°C, wilgotność 20 do 60% RH Wilgotność 20% RH, temperatura 10 do 32°C Wilgotność 80% RH, temperatura 10 do 27°C ● Zakres warunków gwarancji jakości druku pełnokolorowego Temperatura 17 do 27°C, wilgotność 50 do 70% RH	
Elementy eksploatacyjne, zespół konserwacyjny	Pojemniki z tonerem, bęben, zespół pasa transferu, zespół utrwalający, zestaw rolek podajnika	

■ Specyfikacja sieci

	C831/ES8431	C841/ES8441
Interfejs	Ethernet 10BASE-T/100BASE-TX	
Protokół	TCP/IPv4, TCP/IPv6, SMTP, POP3, HTTP, SNMPv1/v3, DHCP, DNS, LPR, Port9100, BOOTP, ARP, FTP, SLP, Bonjour (Rendezvous), Web Services Discovery (WSD), NetWare, EtherTalk, NetBEUI	
Obsługiwane przeglądarki	Microsoft IE 6.0 lub nowsza wersja, Safari 3 lub nowsza wersja, Firefox 3.0 lub nowsza wersja	

■ Wymiary drukarki

WIDOK Z GÓRY

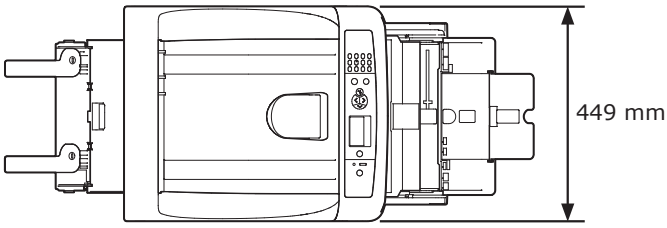

WIDOK Z BOKU

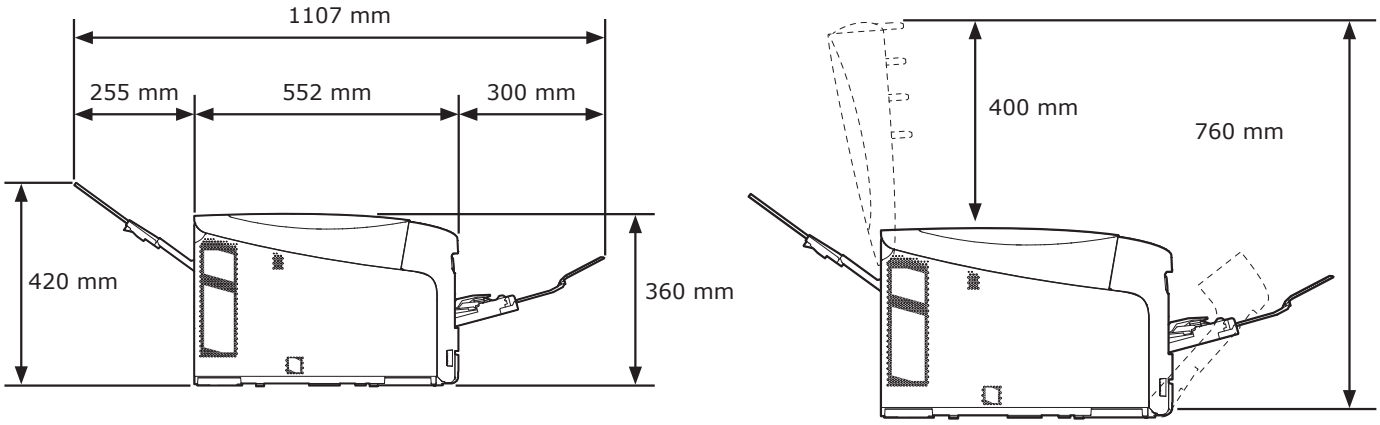

WIDOK Z ZAINSTALOWANYMI ELEMENTAMI OPCJONALNYMI (PODAJNIK 2./3./4.)

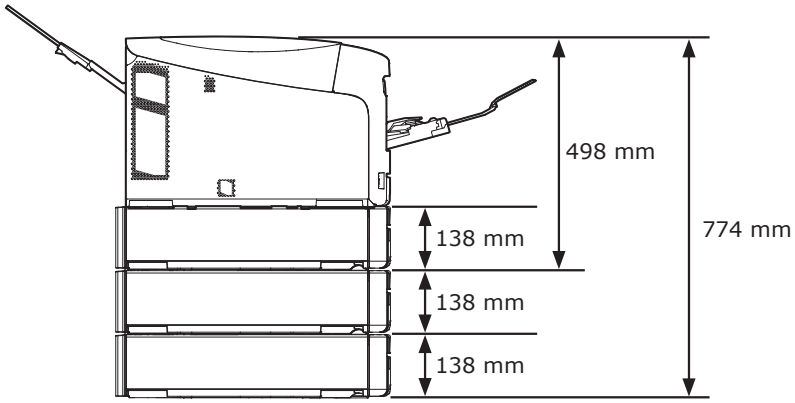

Indeks

A

Adres IP 34

B

Bęben 127

C

Charakterystyka zasilania 23

D

Drukowanie
dwustronne 65, 72

E

Etykieta 63

F

Format papieru 62, 65, 72

G

Gramatura papieru 62, 65

I

Inne komunikaty o
błędach 102

Instaluj
Sterownik drukarki
(Mac OS X) 39, 57
Sterownik drukarki
(Windows) 34, 56

K

Kontrolka UWAGA..... 102

Koperta..... 63

M

Mac OS X 33

Miejsce ustawienia..... 18

P

Podajnik papieru 65, 72

Podajnik uniwersalny 68

Pojemniki z tonerem 122

Przycisk POWER SAVE..... 24

R

Rolki podajnika 135

Rozmiary niestandardowe..... 72

S

Sterownik
drukarki 34, 39, 56, 57

Ś

Środowisko instalacji
urządzenia..... 18

T

Taca odbiorcza w układzie
zadrukiem do dołu 76

Taca odbiorcza w układzie
zadrukiem do góry..... 76

Tryb uśpienia 81

W

Windows 33

Wymagania produktu 33

Z

Zacięcia papieru 87

Zespół pasa transferu..... 130

Zespół utrwalający..... 132

Oki contact details

Oki Systems (UK) Ltd
Blays House
Wick Road
Egham
Surrey
TW20 0HJ

Tel: +44 (0) 1784 274300
Fax: +44 (0) 1784 274301
http://www.oki.co.uk

Oki Systems Ireland Limited
The Square Industrial Complex
Tallaght
Dublin 24

Tel:+353 (0) 1 4049590
Fax:+353 (0)1 4049591
http://www.oki.ie

Oki Systems Ireland Limited - Northern Ireland
19 Ferndale Avenue
Glengormley
BT36 5AL
Northern Ireland

Tel:+44 (0) 7767 271447
Fax:+44 (0) 1 404 9520
http://www.oki.ie

Technical Support for all Ireland:
Tel:+353 1 4049570
Fax:+353 1 4049555
E-mail: tech.support@oki.ie

OKI Systems (Czech and Slovak), s.r.o.
IBC – Pobřežní 3
186 00 Praha 8
Czech Republic

Tel: +420 224 890158
Fax:+420 22 232 6621
Website: www.oki.cz, www.oki.sk

Oki Systems (Deutschland) GmbH
Hansaallee 187
40549 Düsseldorf

Tel: 01805/6544357**
01805/OKIHELP**
Fax: +49 (0) 211 59 33 45
Website:
www.okiprintingsolutions.de
info@oki.de

**0,14€/Minute aus dem dt. Festnetz der T-Com (Stand 11.2008)

Διανομέας των συστημάτων OKI
CPI S.A1 Rafailidou str.
177 78 Tavros
Athens
Greece

Tel: +30 210 48 05 800
Fax:+30 210 48 05 801
EMail:sales@cpi.gr

Oki Systems (Iberica), S.A.U
C/Teide, 3
San Sebastian de los Reyes
28703, Madrid

Tel:+34 91 3431620
Fax: +34 91-3431624
Atención al cliente: 902 36 00 36
Website: www.oki.es

Oki Systèmes (France) S.A.
44-50 Av. du Général de Gaulle
94246 L'Hay les Roses
Paris

Tel:+33 01 46 15 80 00
Télécopie:+33 01 46 15 80 60
Website: www.oki.fr

OKI Systems (Magyarország) Kft.
Capital Square
Tower 2
7th Floor
H-1133 Budapest,
Váci út 76
Hungary

Telefon: +36 1 814 8000
Telefax: +36 1 814 8009
Website: www.okihu.hu

OKI Systems (Italia) S.p.A.
via Milano, 11,
20084 Lacchiarella (MI)

Tel:+39 (0) 2 900261
Fax:+39 (0) 2 90026344
Website: www.oki.it

OKI Printing Solutions
Platinium Business Park II, 3rd Floor
ul. Domaniewska 42
02-672 Warsaw
Poland

Tel:+48 22 448 65 00
Fax:+48 22 448 65 01
Website: www.oki.com.pl
E-mail: oki@oki.com.pl
Hotline: 0800 120066
E-mail: tech@oki.com.pl

Oki Systems (Ibérica) S.A.
Sucursal Portugal
Edifício Prime -
Av. Quinta Grande 53
7º C Alfragide
2614-521 Amadora
Portugal

Tel:+351 21 470 4200
Fax:+351 21 470 4201
Website:www.oki.pt
E-mail : oki@oki.pt

Oki Service
Serviço de apoio técnico ao Cliente
Tel: 808 200 197
E-mail : okiserv@oki.pt

OKI Europe Ltd. (Russia)
Office 702, Bldg 1
Zagorodnoye shosse
117152, Moscow

Tel: +74 095 258 6065
Fax: +74 095 258 6070
e-mail: info@oki.ru
Website: www.oki.ru

Technical support:
Tel: +7 495 564 8421
e-mail: tech@oki.ru

Oki Systems (Österreich)
Campus 21
Businesszentrum Wien Sued
Liebermannstrasse A02 603
22345 Brun am Gebirge

Tel: +43 223 6677 110
Drucker Support:
+43 (0) 2236 677110-501
Fax Support:
+43 (0) 2236 677110-502
Website: www.oki.at

OKI Europe Ltd. (Ukraine)
Raisy Opkinoy Street,8
Building B, 2nd Floor,
Kiev 02002
Ukraine

Tel: +380 44 537 5288
e-mail: info@oki.ua
Website: www.oki.ua

OKI Sistem ve Yazıcı Çözümleri Tic. Ltd. Şti.
Harman sok Duran Is Merkezi,
No:4, Kat:6,
34394, Levent
İstanbul

Tel: +90 212 279 2393
Faks: +90 212 279 2366
Web: www.oki.com.tr
www.okiprintingsolutions.com.tr

Oki Systems (Belgium)
Medialaan 24
1800 Vilvoorde

Helpdesk: 02-2574620
Fax: 02 2531848
Website: www.oki.be

AlphaLink Bulgaria Ltd.
2 Kukush Str.
Building "Antim Tower", fl. 6
1463 Sofia, Bulgaria

tel: +359 2 821 1160
fax: +359 2 821 1193
Website: http://bulgaria.oki.com

OKI Printing Solutions
Herstedøstervej 27
2620 Albertslund
Danmark

Adm.: +45 43 66 65 00
Hotline: +45 43 66 65 40
Salg: +45 43 66 65 30
Fax: +45 43 66 65 90
Website: www.oki.dk

Oki Systems (Finland) Oy
Polaris Capella
Vänrikinkuja 3
02600 Espoo

Tel: +358 (0) 207 900 800
Fax: +358 (0) 207 900 809
Website: www.oki.fi

Oki Systems (Holland) b.v.
Neptunustraat 27-29
2132 JA Hoofddorp

Helpdesk: 0800 5667654
Tel:+31 (0) 23 55 63 740
Fax:+31 (0) 23 55 63 750
Website: www.oki.nl

Oki Systems (Norway) AS
Tevlingveien 23
N-1081 Oslo

Tel:+47 (0) 63 89 36 00
Telefax:+47 (0) 63 89 36 01
Ordrefax:+47 (0) 63 89 36 02
Website: www.oki.no

General Systems S.R.L. (Romania)
Sos. Bucuresti-Ploiesti Nr. 135.
Bucharest 1
Romania

Tel: +40 21 303 3138
Fax: +40 21303 3150
Website: http://romania.oki.com

Var vänlig kontakta din Återförsäljare i första hand, för konsultation. I andra hand kontakta

Oki Systems (Sweden) AB
Borgafjordsgatan 7
Box 1191
164 26 Kista

Tel. +46 (0) 8 634 37 00
e-mail:
info@oki.se för allmänna frågor om Oki produkter

support@oki.se för teknisk support gällandes Oki produkter

Vardagar: 08.30 - 12.00,
13.00 - 16.00
Website: www.oki.se

Oki Systems (Schweiz)
Baslerstrasse 15
CH-4310 Rheinfelden

Support deutsch +41 61 827 94 81
Support français +41 61 827 94 82
Support italiano +41 061 827 9473
Tel: +41 61 827 9494
Website: www.oki.ch

Oki Data Americas Inc.(United States • États-Unis)
2000 Bishops Gate Blvd.
Mt. Laurel, NJ 08054
USA

Tel: 1-800-654-3282
Fax: 1-856-222-5247
http://WWW.OKIPRINTINGSOLUTIONS.COM
http://my.okidata.com

Oki Data Americas Inc.(Canada • Canadá)
4140 B Sladeview Crescent Units 7&8
Mississauga, Ontario
Canada L5L 6A1

Tél: 1-905-608-5000
Téléc: 1-905-608-5040
http://WWW.OKIPRINTINGSOLUTIONS.COM

Oki Data Americas Inc.(América Latina (OTRO))
2000 Bishops Gate Blvd.
Mt. Laurel, NJ 08054
USA

Tel (Español): 1-856-222-7496
1-856-222-5276
Fax: 1-856-222-5260
Email: LASatisfaction@okidata.com

Oki Data de Mexico, S.A. de C.V.
Mariano Escobedo #748, Piso 8
Col. Nueva Anzures
C.P. 11590, México, D.F.

Tel: 52-555-263-8780
Fax: 52-555-250-3501
http://WWW.OKIPRINTINGSOLUTIONS.COM

Oki Data do Brasil, Ltda.
Rua Avenida Alfrefo Egidio de souza Aranha
100-4° andar-Bloco C Chacara Santo Antonio
Sao Paulo, Brazil 04726-170

Tel: 55-11-3444-6747 (Grande São Paulo)
0800-11-5577 (Demais localidades)
Fax: 5511-3444-3501
e-mail: okiserv@okidata.com.br
http://WWW.OKIPRINTINGSOLUTIONS.COM

Oki Data (Singapore) Pte. Ltd.
438A Alexandra Road #02-11/12,
Lobby 3, Alexandra Technopark
Singapore(119967)

Tel:(65) 6221 3722
Fax:(65) 6594 0609
http://www.okidata.com.sg

Oki Systems (Thailand) Ltd.
1168/81-82 Lumpini Tower,
27th Floor Rama IV Road
Tungmahamek, Sathorn
Bangkok 10120

Tel:(662) 679 9235
Fax:(662) 679 9243/245
http://www.okisysthai.com

Oki Systems (Hong Kong) Ltd.
Suite 1908, 19/F, Tower 3,
China Hong Kong City
33 Canton Road, TsimShaTsui,
Kowloon, Hong Kong

Tel: (852) 3543 9288
Fax: (852) 3549 6040
http://www.okiprintingsolutions.com.hk

Oki Data(Australia) Pty Ltd.
146 O'Riordan Street Mascot,
NSW 2020, Australia

Tel: +61 (02) 9667 7240
Fax: +61 (02) 9667 7333
http://www.oki.com.au

Comworth Systems Ltd.
8 Antares Place Mairangi Bay,
Auckland, New Zealand

Tel:(64) 9 477 0500
Fax:(64) 9 477 0549
http://www.comworth.co.nz

Oki Data(S) P Ltd. Malaysia Rep Office
Suite 21.03, 21st Floor Menara IGB,
Mid Valley City,
Lingkaran Syed Pura 59200,
Kuala Lumpur, Malaysia

Tel: (60) 3 2287 1177
Fax: (60) 3 2287 1166

Oki Data Corporation

4-11-22 Shibaura, Minato-ku, Tokyo
108-8551, Japan

www.okiprintingsolutions.com

44902816EE Rev4